CE DOCUMENT EST LA PROPRIETE DE COMELEC / TELECOM PARISTECH. IL NE PEUT ETRE REPRODUIT OU COMMUNIQUE SANS AUTORISATION ECRITE

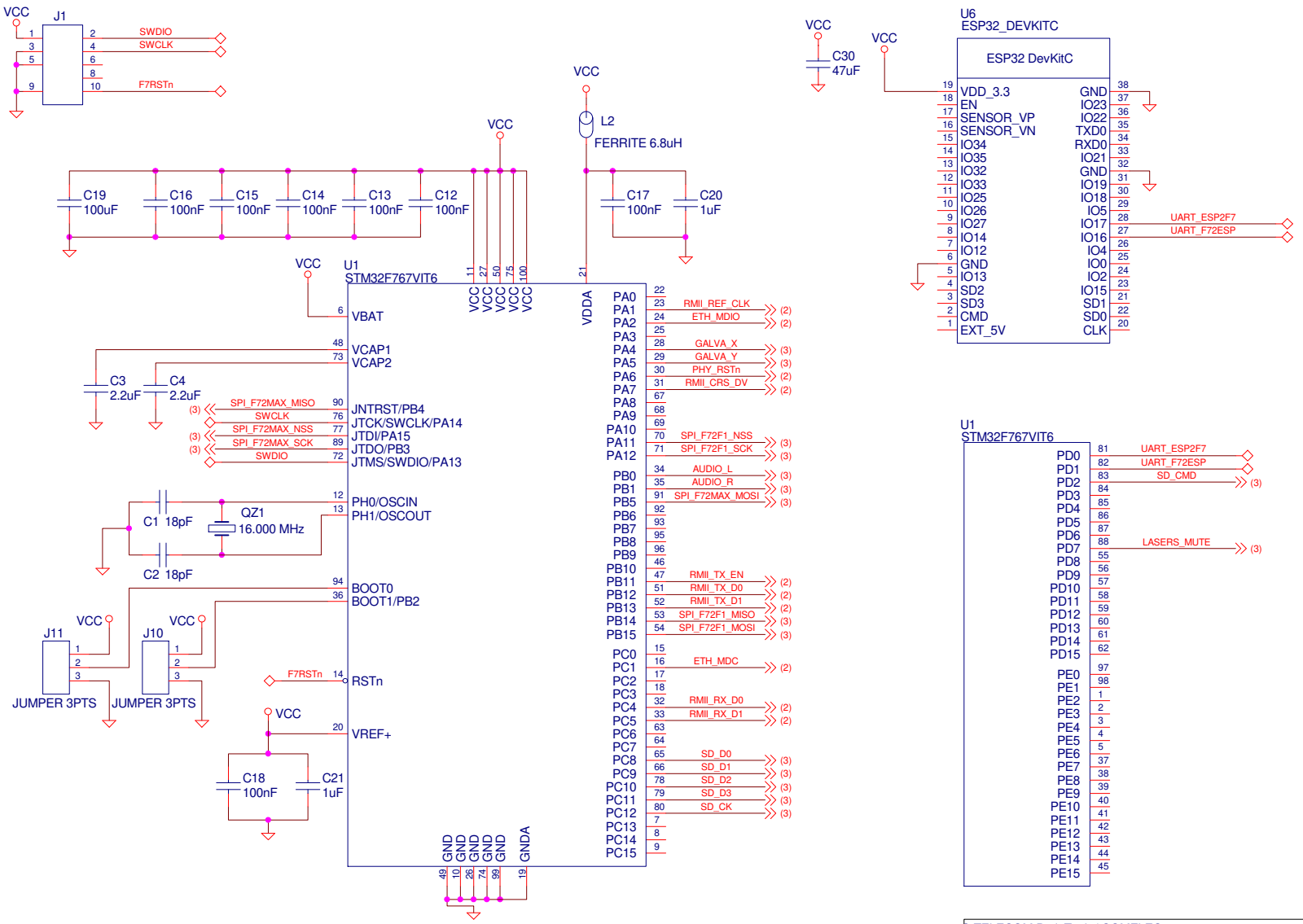

© TELECOM ParisTech / COMELEC
46 rue Barrault
75634 Paris Cedex 13
France

PCB		
Size A	STM32F7 / ESP32	Rev 1.0
Modification Date: 27/01/2019 at 19:03:10	Sheet: 01 / 04	

CE DOCUMENT EST LA PROPRIETE DE COMELEC / TELECOM PARISTECH. IL NE PEUT ETRE REPRODUIT OU COMMUNIQUE SANS AUTORISATION ECRITE

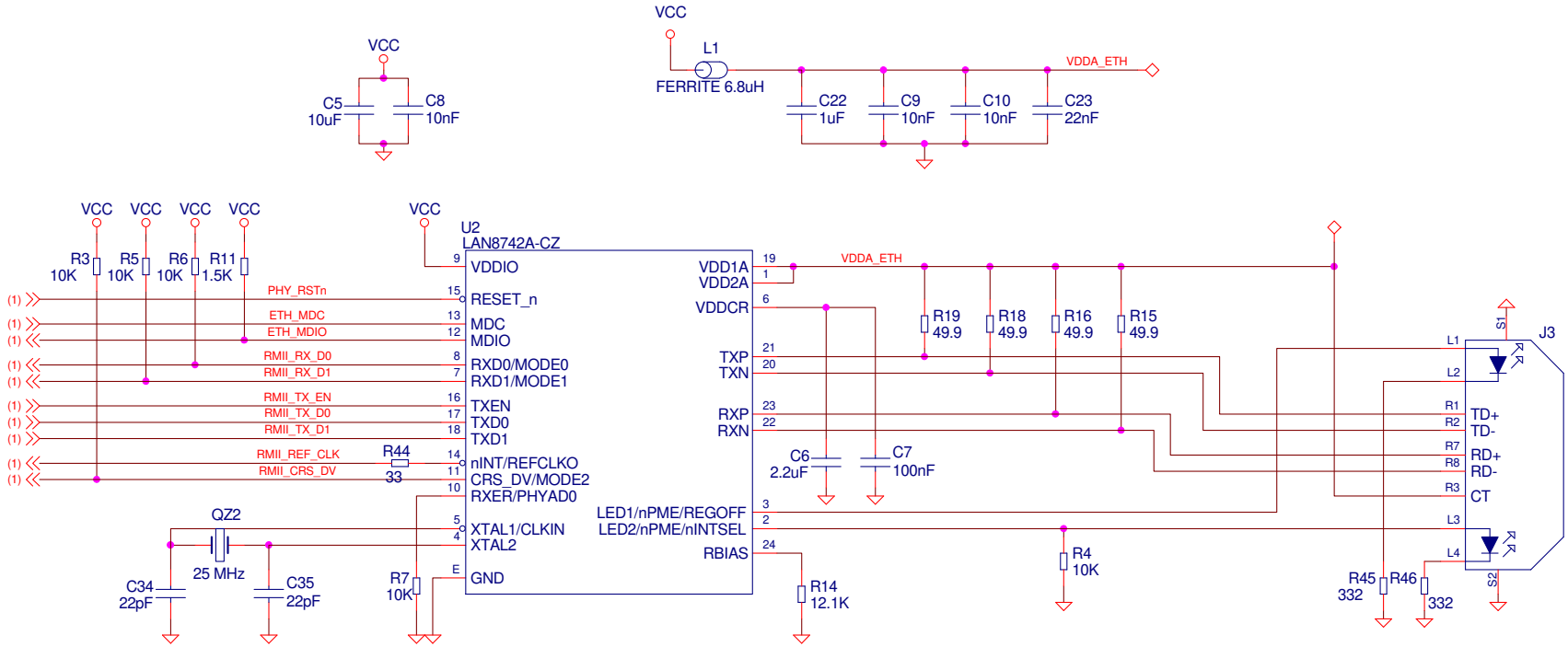

© TELECOM ParisTech / COMELEC
46 rue Barrault
75634 Paris Cedex 13
France

PCB

Size A	Ethernet	Rev 1.0
Modification Date: 27/01/2019 at 19:03:10		Sheet: 02 / 04

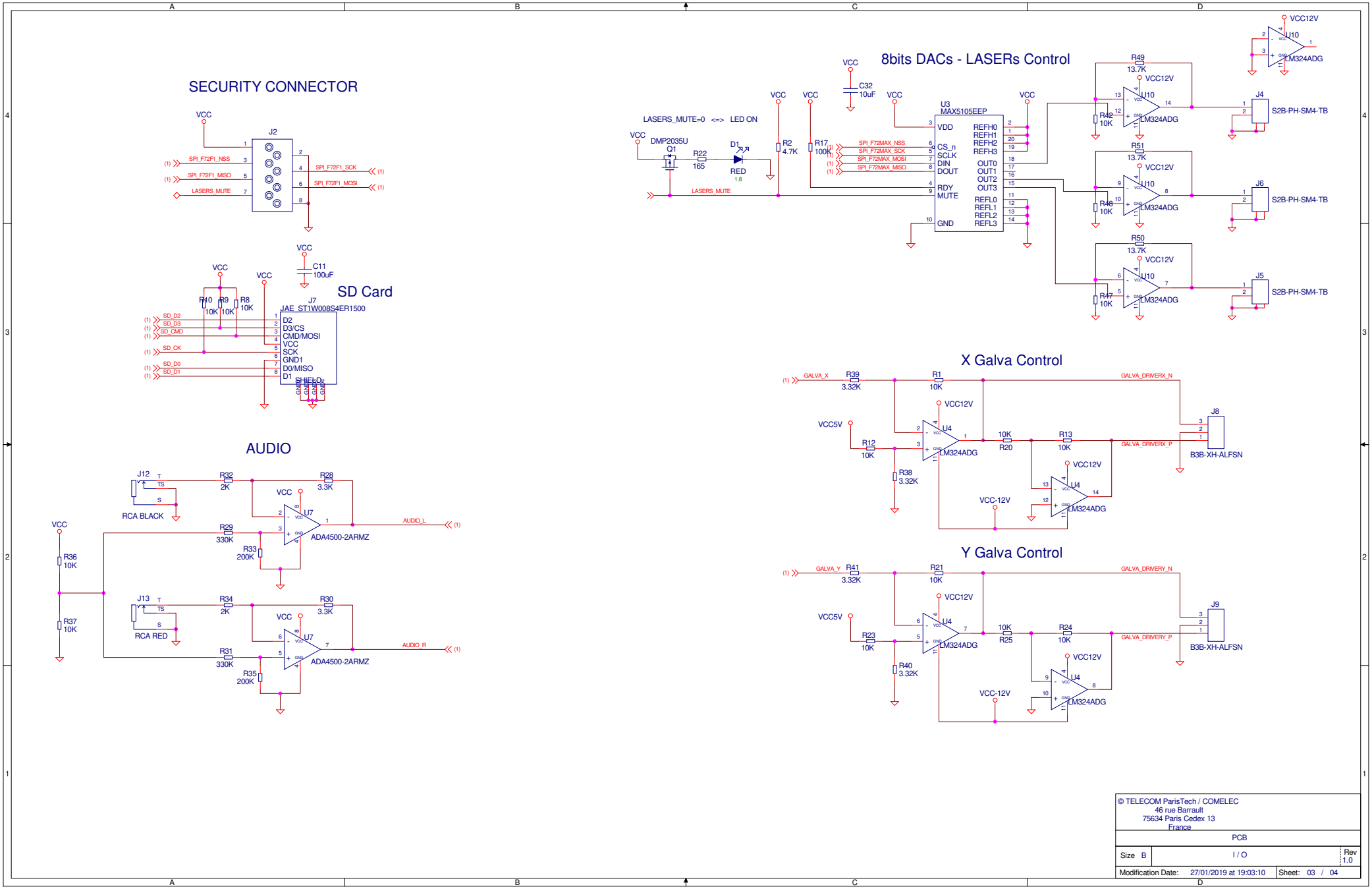

CE DOCUMENT EST LA PROPRIETE DE COMELEC / TELECOM PARISTECH. IL NE PEUT ETRE REPRODUIT OU COMMUNIQUE SANS AUTORISATION ECRITE

© TELECOM ParisTech / COMELEC
46 rue Barrault
75634 Paris Cedex 13
France

PCB

Size B	I / O	Rev 1.0
Modification Date: 27/01/2019 at 19:03:10	Sheet: 03 / 04	

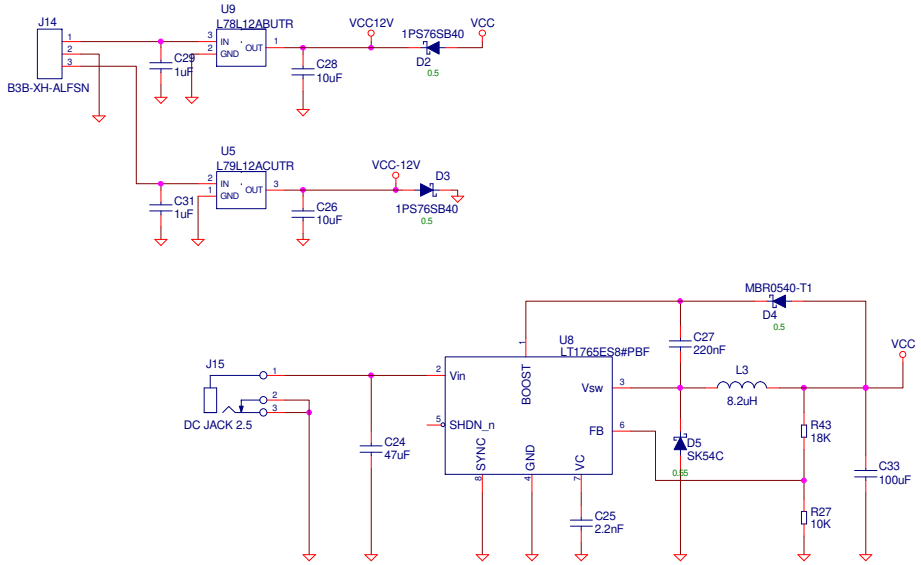

© TELECOM ParisTech / COMELEC
46 rue Barrault
75634 Paris Cedex 13
France

PCB

Size B	TO DELETE	Rev 1.0
Modification Date: 27/01/2019 at 19:03:10	Sheet: 04 / 04	

CE DOCUMENT EST LA PROPRIETE DE COMELEC / TELECOM PARISTECH. IL NE PEUT ETRE REPRODUIT OU COMMUNIQUE SANS AUTORISATION ECRITE