CE DOCUMENT EST LA PROPRIETE DE COMELEC / TELECOM PARISTECH. IL NE PEUT ETRE REPRODUIT OU COMMUNIQUE SANS AUTORISATION ECRITE

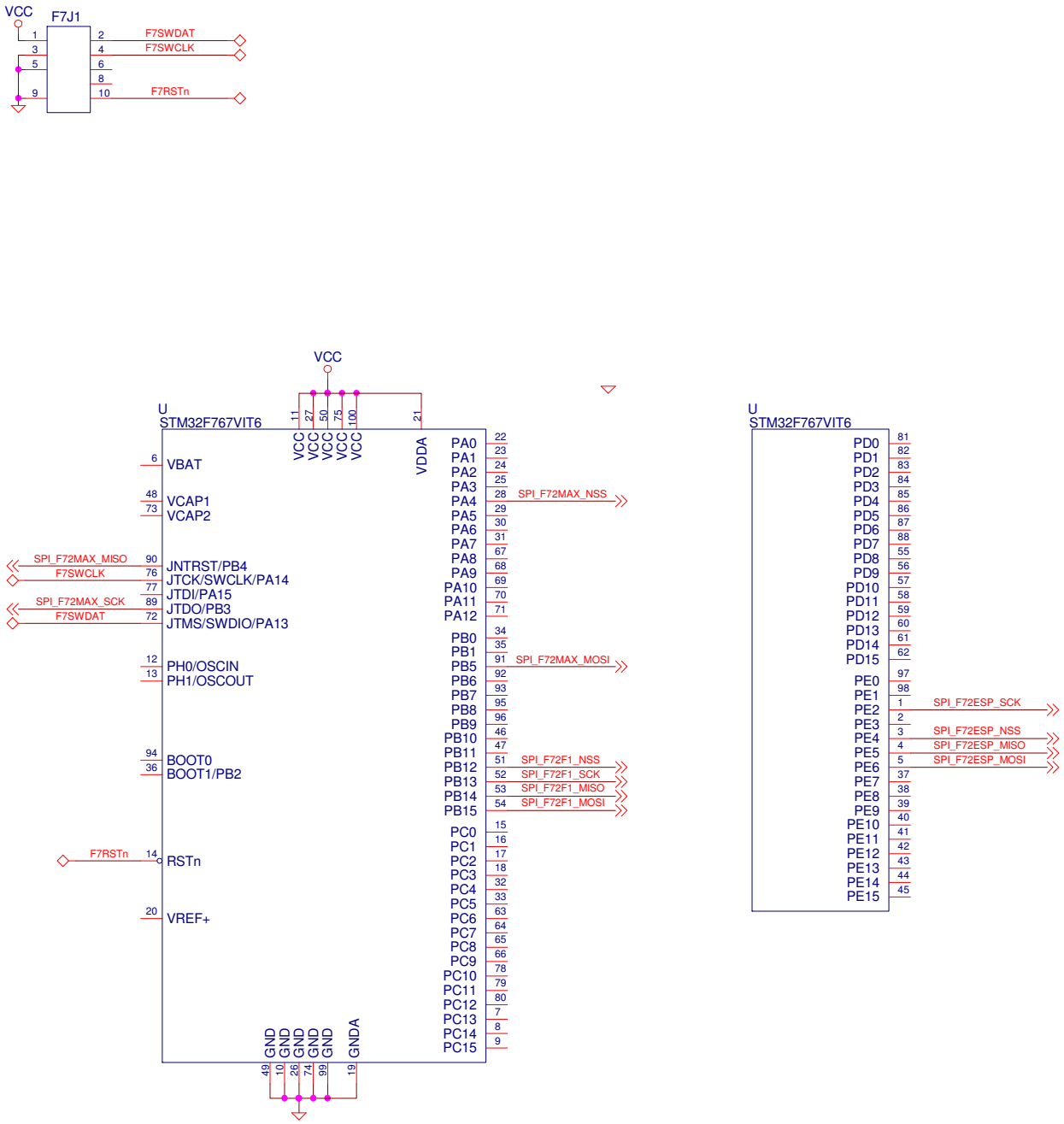

© TELECOM ParisTech / COMELEC
46 rue Barrault
75634 Paris Cedex 13
France

PCB

Size A	STM32F7	Rev 1.0
Modification Date: 27/11/2018 at 22:31:36		Sheet: 01 / 03

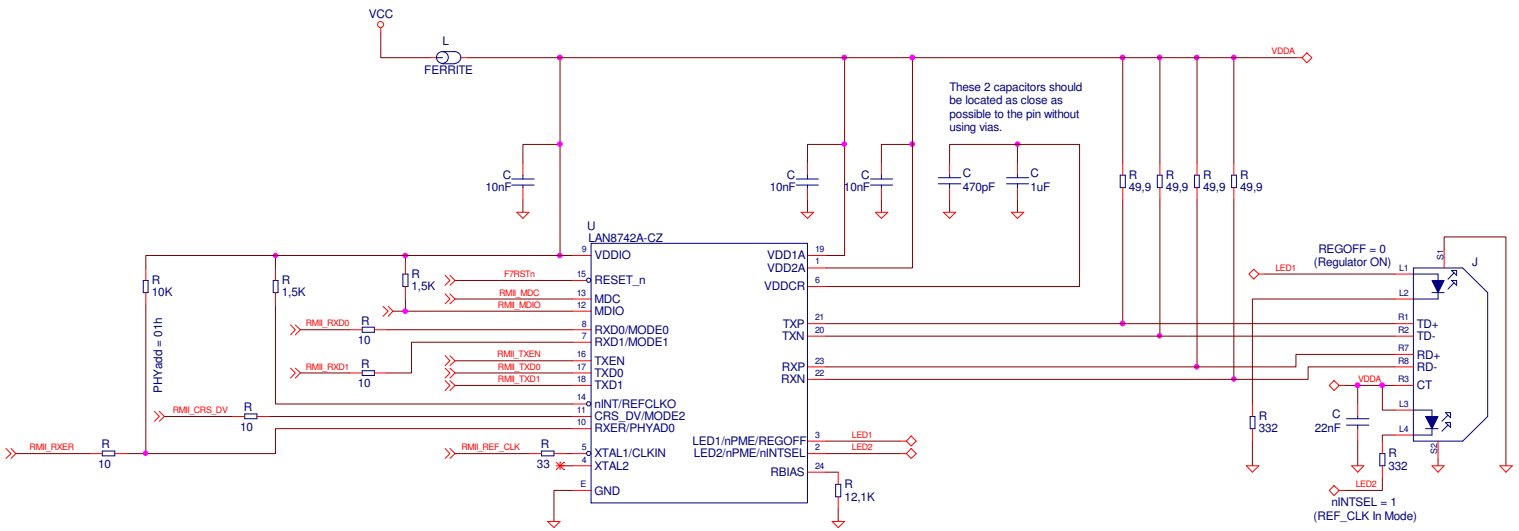

© TELECOM ParisTech / COMELEC
46 rue Barrault
75634 Paris Cedex 13
France

PCB

Size B	Ethernet	Rev 1.0
Modification Date: 27/11/2018 at 22:31:36	Sheet: 02 / 03	

CE DOCUMENT EST LA PROPRIETE DE COMELEC / TELECOM PARISTECH. IL NE PEUT ETRE REPRODUIT OU COMMUNIQUE SANS AUTORISATION ECRITE

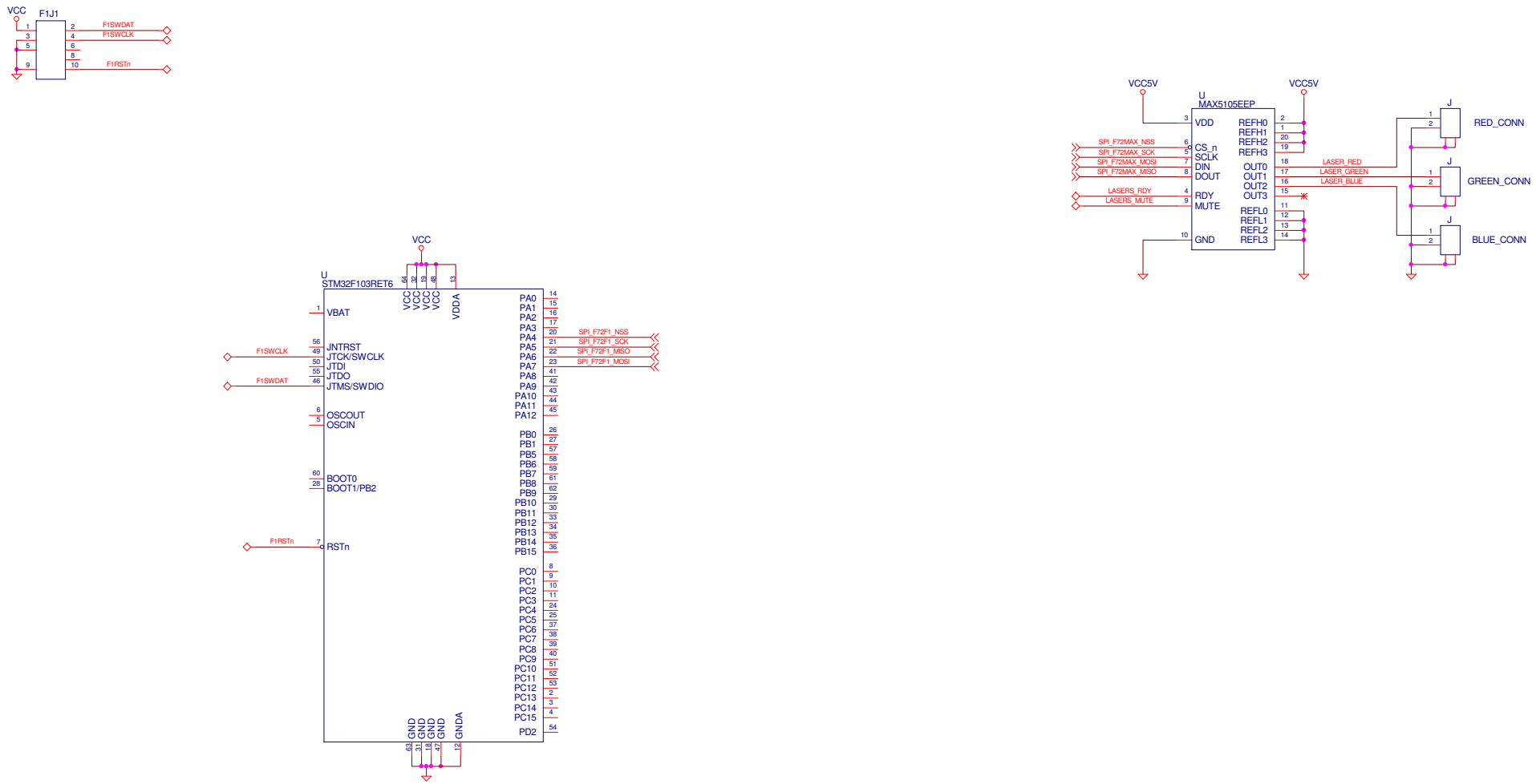

© TELECOM ParisTech / COMELEC
46 rue Barrault
75634 Paris Cedex 13
France

PCB

Size B	Name	Rev 1.0
Modification Date: 27/11/2018 at 22:31:36		Sheet: 03 / 03

CE DOCUMENT EST LA PROPRIETE DE COMELEC / TELECOM PARISTECH. IL NE PEUT ETRE REPRODUIT OU COMMUNIQUE SANS AUTORISATION ECRITE