Ce document est la propriete de RENAULT S.A.S et ne peut etre reproduit ou communique sans son autorisation

DOSSIER TECHNIQUE

ELECTRICITE

RENAULT

DENOMINATION DES DOCUMENTS CONSTITUANT CE DOSSIER	
	SCHEMA DE PRINCIPE DES CIRCUITS
	PLAN DE DISPOSITION DE L'APPAREILLAGE
	SYNOPTIQUE DE CABLAGE
	PLAN DES BORNIERS
	PLAN DES CABLES
	NOMENCLATURE DU MATERIEL

Denomination de la machine ou de l'installation industrielle :

RENAULT TANGER
BANC DE PARRALLELISME 1

NOM :

DATE : 10/01/2011

TOTAL FOLIOS	MICROFILM
303	
SECTION	SERVICE
	65940

Destination :

ATELIER: Bât:

	MATRICULE	CLASSEMENT	LOGICIEL
	V0.4		3 Release 7 Service Pack 4i

RENAULT
1 av.du golf. 78288 Guyancourt cedex

- MODIFICATIONS -
INDICE
VISA
DATE

PAGE DE GARDE
DOSSIER ELECTRIQUE

RENAULT
INVENTAIRE E237268000

FOLIO
1

Ce document est la propriete de RENAULT S.A.S et ne peut etre reproduit ou communique sans son autorisation

	N° FOLIO	DESIGNATION		- MODIFICATIONS -													
				Ind.	VISA	DATE	Ind.	VISA	DATE	Ind.	VISA	DATE	Ind.	VISA	DATE	Ind.	VISA	DATE
	1	PAGE DE GARDE DOSSIER ELECTRIQUE															
05	2	SOMMAIRE															
	2.1	SOMMAIRE															
	2.2	SOMMAIRE															
	2.3	SOMMAIRE															
	10	SYNOPTIQUE RESEAU															
	11	SYNOPTIQUE RESEAU (PROFINET)															
	12	IMPLANTATION ARMOIRE A1	A1														
	13	IMPLANTATION ARMOIRE A1	A1														
	14	IMPLANTATION ARMOIRE A1	A1														
	15	IMPLANTATION ARMOIRE A2	A2														
	16	IMPLANTATION ARMOIRE A2	A2														
04	17	IMPLANTATION ARMOIRE A2	A2														
	18	IMPLANTATION PUPITRE A4	A4														
	19	IMPLANTATION PUPITRE A4	A4														
	20	IMPLANTATION PUPITRE P1	P1														
	21	IMPLANTATION PUPITRE P1	P1														
	24	IMPLANTATION PUPITRE P3	P3														
	26	IMPLANTATION PUPITRE P5	P5														
	27	IMPLANTATION PUPITRE P6	P6														
	28	IMPLANTATION PUPITRE P7	P7														
	29	IMPLANTATION BOITE B1	B1														
	30	IMPLANTATION BOITE B1	B1														
03	33	IMPLANTATION MACHINE	M1														
	34	IMPLANTATION MACHINE	M1														
	35	IMPLANTATION MACHINE	M1														
	36	IMPLANTATION DES CABLES															
	37	IMPLANTATION DES CABLES															
	38	IMPLANTATION DES CABLES															
	39	IMPLANTATION DES CABLES															
	40	IMPLANTATION DES CABLES															
	41	IMPLANTATION DES CABLES															
	42	IMPLANTATION DES CABLES															
	43	IMPLANTATION DES CABLES															
02	44	IMPLANTATION DES CABLES															
	45	IMPLANTATION DES CABLES															
	46	IMPLANTATION DES CABLES															
	100	DISTRIBUTION GENERALE ARMOIRE A1															
	101	CIRCUIT ALIM. 400V (Avec Neutre) DISTRIBUTION GENERALE (Info)	A1														
	102	DISTRIBUTION 400V DISTRIBUTION GENERALE (Info)	A1														
	103	MOTEURS ROULEAUX AVANT	A1														
	104	MOTEURS ROULEAUX AVANT	A1														
	105	MOTEURS ROULEAUX ARRIERE	A1														
	106	MOTEURS ROULEAUX ARRIERE	A1														
	107	BOBINE VARIATEURS	A1														
01	108	VARIATEUR EG ALIMENTATION	A1														
	109	VARIATEUR EG PROFINET-CONTROLE	A1														
	110	MOTEUR EMPATTEMENT GAUCHE	A1														
	111	FIN DE COURSE EMPATTEMENT GAUCHE	A1														

LOCALISATION :

Ce document est la propriete de RENAULT S.A.S et ne peut etre reproduit ou communique sans son autorisation

	N° FOLIO	DESIGNATION		- MODIFICATIONS - Ind.	VISA	DATE	Ind.	VISA	DATE	Ind.	VISA	DATE	Ind.	VISA	DATE	Ind.	VISA	DATE
	112	MOTEUR EG ENCODEUR	A1															
05	113	VARIATEUR ED ALIMENTATION	A1															
	114	VARIATEUR ED PROFINET-CONTROLE	A1															
	115	FIN DE COURSE EMPATTEMENT DROITE	A1															
	116	MOTEUR EMPATTEMENT DROITE	A1															
	117	MOTEUR ED ENCODEUR	A1															
	118	CLIMATISATION A1	A1															
	119	CLIMATISATION A2	A1															
	120	ALIMENTATION 24V	A1															
	121	230V DISTRIBUTION	A1															
	122	230V DISTRIBUTION	A1															
	123	ECLAIRAGE DE L'ARMOIRE	A1															
04	124	ECLAIRAGE PLATEFORME	A1															
	125	230V DISTRIBUTION	A1															
	126	230V DISTRIBUTION	A1															
	127	DISTRIBUTION 230V 230N00	A1															
	128	DISTRIBUTION 24V	A1															
	129	DISTRIBUTION 24V	A1															
	130	DISTRIBUTION 24V	A1															
	131	DISTRIBUTION 48V TÊTE DE MESURE	A1															
	132	DISTRIBUTION 24V 24N01	A1															
	133	RELAIS DE SECURITE ARRÊT D'URGENCE	A1															
	134	CIRCUIT ARRÊT D'URGENCE	A1															
03	135	RELAIS DE SECURITE SCRUCATEUR PLATEFORME	A1															
	136	FEU D'ENTREE ET FEU SORTIE	A1															
	137	MANUTENTION D'ERREURS	A1															
	138	ALIMENTATION E/S MACHINE	A1															
	139	INTERFACE AVEC PHARES LET	A1															
	140	INTERFACE AVEC SMP																
	141	BORNIER DE RESERVE	A1															
	142	CONNECTION DE MASSE MACHINE	M1															
	900	DISTRIBUTION GENERALE ARMOIRE A2	A2															
	901	BLOC DE PRISES	A2															
	902	PC	A2															
02	903	ECRANS OPERATEURS	A2															
	904	RESEAU RS232	A2															
	905	CARTE D'APPLICOM	A2															
	906	RESEAU ETHERNET	A2															
	907	INTERCONNECTION A1-A2	A2															
	908	DISTRIBUTION 24VCC	A2															
	909	CLIMATISATION A2	A2															
	910	PLC SIEMENS S7-300	A2															
	911	PLC SIEMENS S7-300	A2															
	1000	PUPITRE D'ENTREE GAUCHE P1	P1															
	1001	24V E/S	P1															
01	1002	DISTRIBUTION 24V	P1															
	1003	LECTEUR CODE A BARRES	P1															
	1100	PUPITRE OPERATEUR GAUCHE P3	P3															
	1101	24V E/S	P3															

LOCALISATION :

Ce document est la propriete de RENAULT S.A.S et ne peut etre reproduit ou communique sans son autorisation

	N° FOLIO	DESIGNATION		- MODIFICATIONS - Ind.	VISA	DATE	Ind.	VISA	DATE	Ind.	VISA	DATE	Ind.	VISA	DATE	Ind.	VISA	DATE
	1200	PUPITRE D'ENTREE PLATEFORME P5	P5															
05	1201	24V E/S	P5															
	1250	PUPITRE OPERATEUR PLATEFORME AVANT GAUCHE P6	P6															
	1251	24V E/S	P6															
	1300	PUPITRE OPERATEUR PLATEFORME AVANT DROITE P7	P7															
	1301	24V E/S	P7															
	1350	PUPITRE BALANCE VOLANT GAUCHE B1	B1															
	1351	24V E/S	B1															
	1352	BALANCE VOLANT	B1															
	1399	PROFINET RESEAU ARMOIRE A1	A1															
	1400	E/S ARMOIRE A1 SIEMENS ET200S	A1															
	1401	E/S ARMOIRE A1 SIEMENS ET200S	A1															
04	1402	E/S ARMOIRE A1 SIEMENS ET200S	A1															
	1403	ET200S: E5.0-E5.7	A1															
	1404	ET200S:E6.0-E6.7	A1															
	1405	ET200S:E7.0-E7.7	A1															
	1406	ET200S:E8.0-E8.7	A1															
	1407	ET200S:E9.0-E9.7	A1															
	1408	ET200S:E10.0-E10.7	A1															
	1409	ET200S:E11.0-E11.7	A1															
	1410	ET200S:E12.0-E12.7	A1															
	1411	ET200S: PEW/PAW128-135 -> PEW/PAW136-143	A1															
	1412	ET200S: A5.0-A5.7	A1															
03	1413	ET200S: A6.0-A6.7	A1															
	1414	ET200S: A7.0-A7.7	A1															
	1416	ET200S: A10.0-A10.3	A1															
	1417	ET200S: A12.0-A12.7	A1															
	1500	PROFINET RESEAU ARMOIRE A2	A2															
	1501	E/S ARMOIRE A2 SIEMENS ET200S	A2															
	1502	ET200S: E0.0-E0.7	A2															
	1503	ET200S:E1.0-E1.7	A2															
	1504	ET200S: A0.0-A0.7	A2															
	1600	PROFINET RESEAU PANNEAU PNEUMATIQUE	A3															
	1601	CONNECTION DE BUS	A3															
02	1602	ET200ECO:A64.0-A65.7 PARTIE 1	A3															
	1603	ET200ECO:A64.0-A65.7 PARTIE 2	A3															
	1604	CONNECTION DE BUS	A3															
	1605	ET200ECO:A64.0-A65.7 PARTIE 1	A3															
	1606	ET200ECO:A64.0-A65.7 PARTIE 2	A3															
	1607	CONNECTION DE BUS	A3															
	1608	ET200ECO:A64.0-A65.7 PARTIE 1	A3															
	1609	ET200ECO:A64.0-A65.7 PARTIE 2	A3															
	1700	SYSTEME DE TÊTE DE MESURE	A4															
	1701	FIRESYNC MASTER	A4															
	1702	SYSTEME TÊTE DE MESURE	A4															
01	1800	PROFINET RESEAU IP67 MACHINE	M1															
	1801	ET200ECO AVANT GAUCHE:CONNECTION DE BUS	M1															
	1802	ET200ECO AVANT GAUCHE E24.0-E25.7	M1															
	1803	ET200ECO AVANT GAUCHE E24.0-E25.7	M1															

LOCALISATION :

Ce document est la propriete de RENAULT S.A.S et ne peut etre reproduit ou communique sans son autorisation

- MODIFICATIONS -

N° FOLIO	DESIGNATION		Ind.	VISA	DATE	Ind.	VISA	DATE	Ind.	VISA	DATE	Ind.	VISA	DATE	Ind.	VISA	DATE
1804	ET200ECO ARRIERE GAUCHE:CONNECTION DE BUS	M1															
1805	ET200ECO ARRIERE GAUCHE E72.0-E72.7	M1															
1806	ET200ECO AVANT DROITE:CONNECTION DE BUS	M1															
1807	ET200ECO AVANT DROITE E40.0-E41.7	M1															
1808	ET200ECO AVANT DROITE E40.0-E41.7	M1															
1809	ET200ECO ARRIERE DROITE:CONNECTION DE BUS	M1															
1810	ET200ECO ARRIERE DROITE E76.0-E76.7	M1															

LOCALISATION :

Ce document est la propriete de RENAULT S.A.S et ne peut etre reproduit ou communique sans son autorisation

Synoptique Réseau

(Réseau PROFINET)

LOCALISATION :

Ce document est la propriete de RENAULT S.A.S et ne peut etre reproduit ou communique sans son autorisation

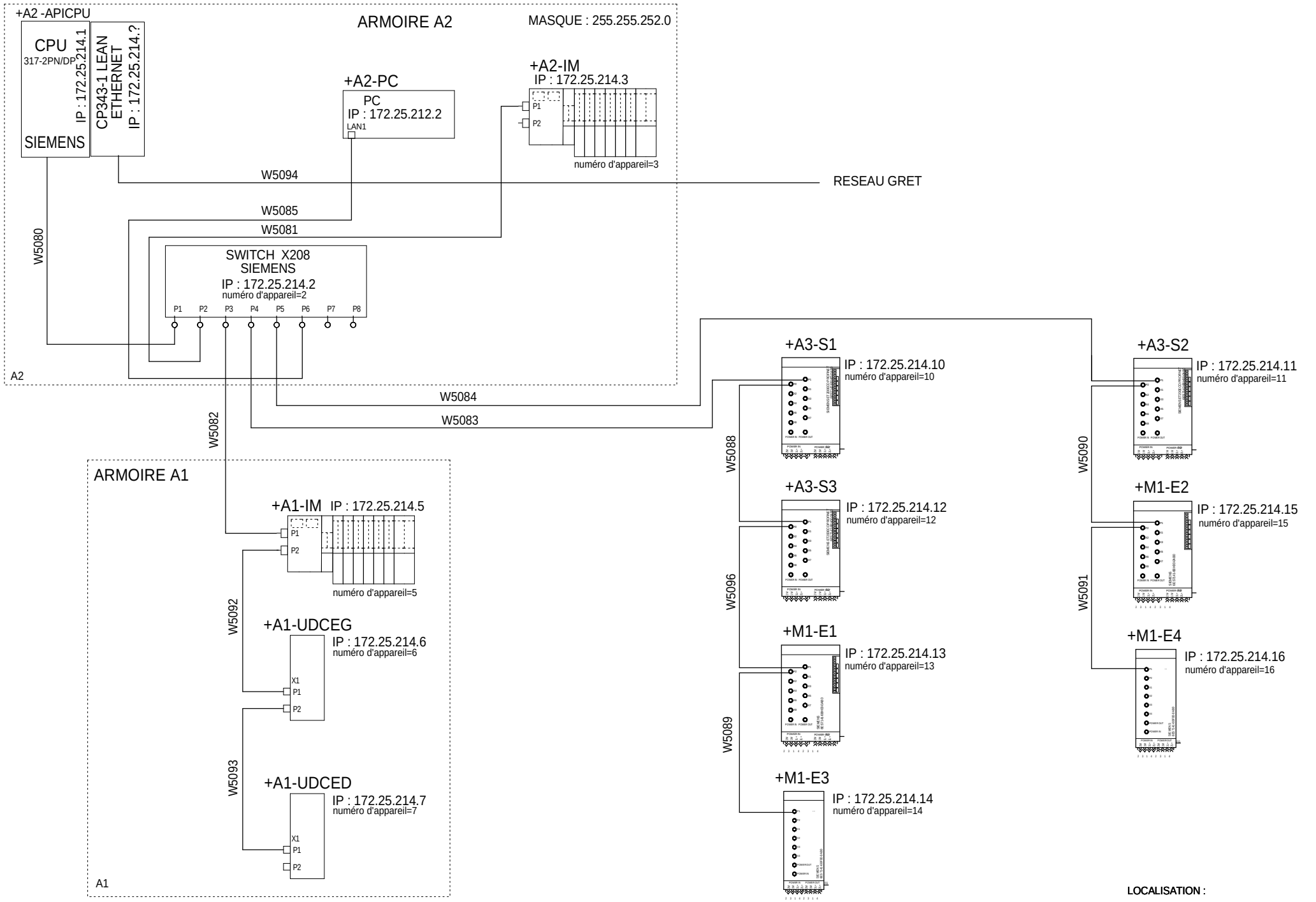

RENAULT 1 av.du golf. 78288 Guyancourt cedex	- MODIFICATIONS - INDICE VISA DATE	SYNOPTIQUE RESEAU (PROFINET)	**RENAULT** SERVICE 65940	E237268000 V0.4	FOLIO 11

Ce document est la propriete de RENAULT S.A.S et ne peut etre reproduit ou communique sans son autorisation

COULEUR DE L'ARMOIRE = RAL7035

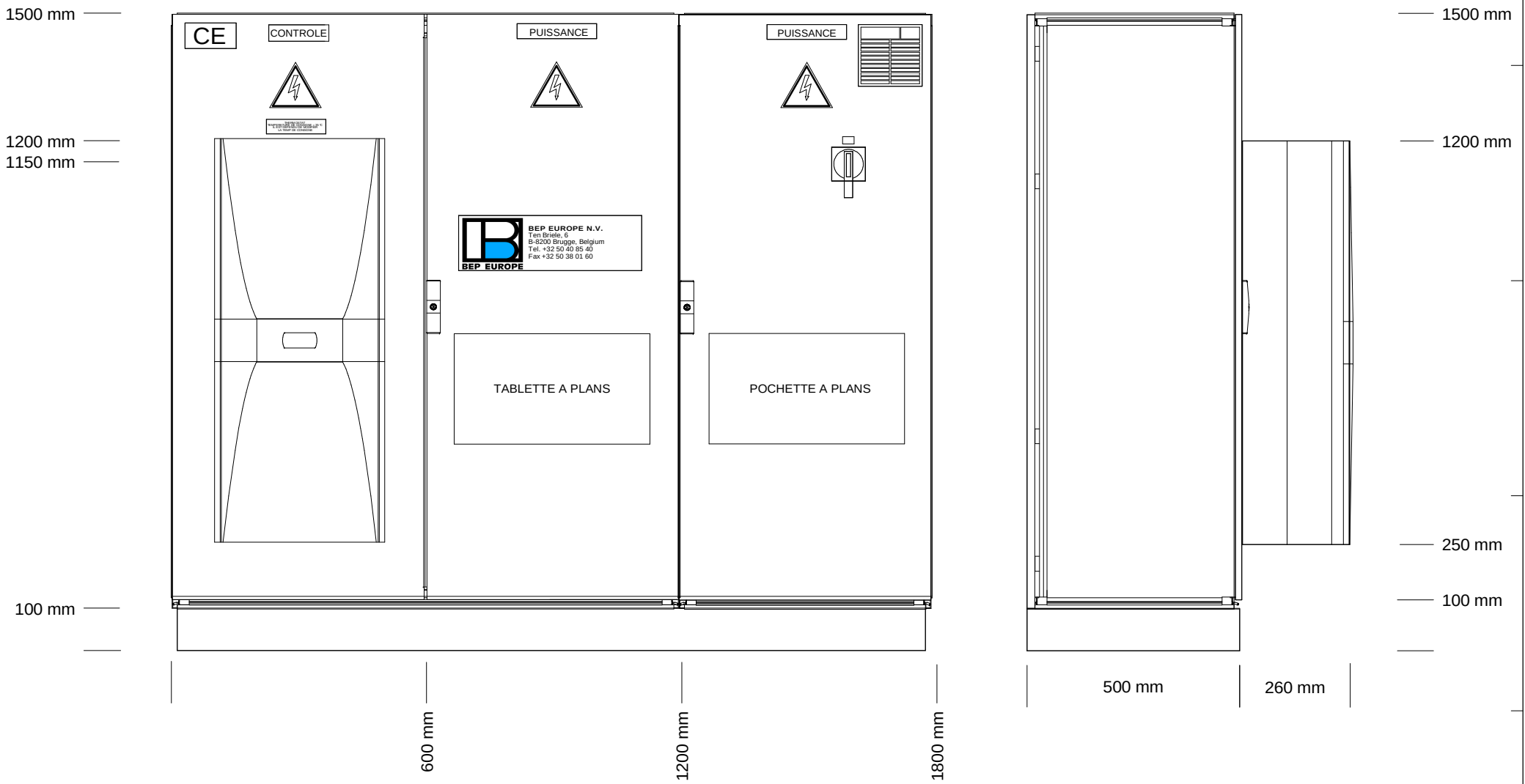

LOCALISATION : A1

RENAULT 1 av.du golf. 78288 Guyancourt cedex	- MODIFICATIONS - INDICE VISA DATE	IMPLANTATION ARMOIRE A1	**RENAULT** SERVICE 65940	E237268000 V0.4	FOLIO 12

Ce document est la propriete de RENAULT S.A.S et ne peut etre reproduit ou communique sans son autorisation

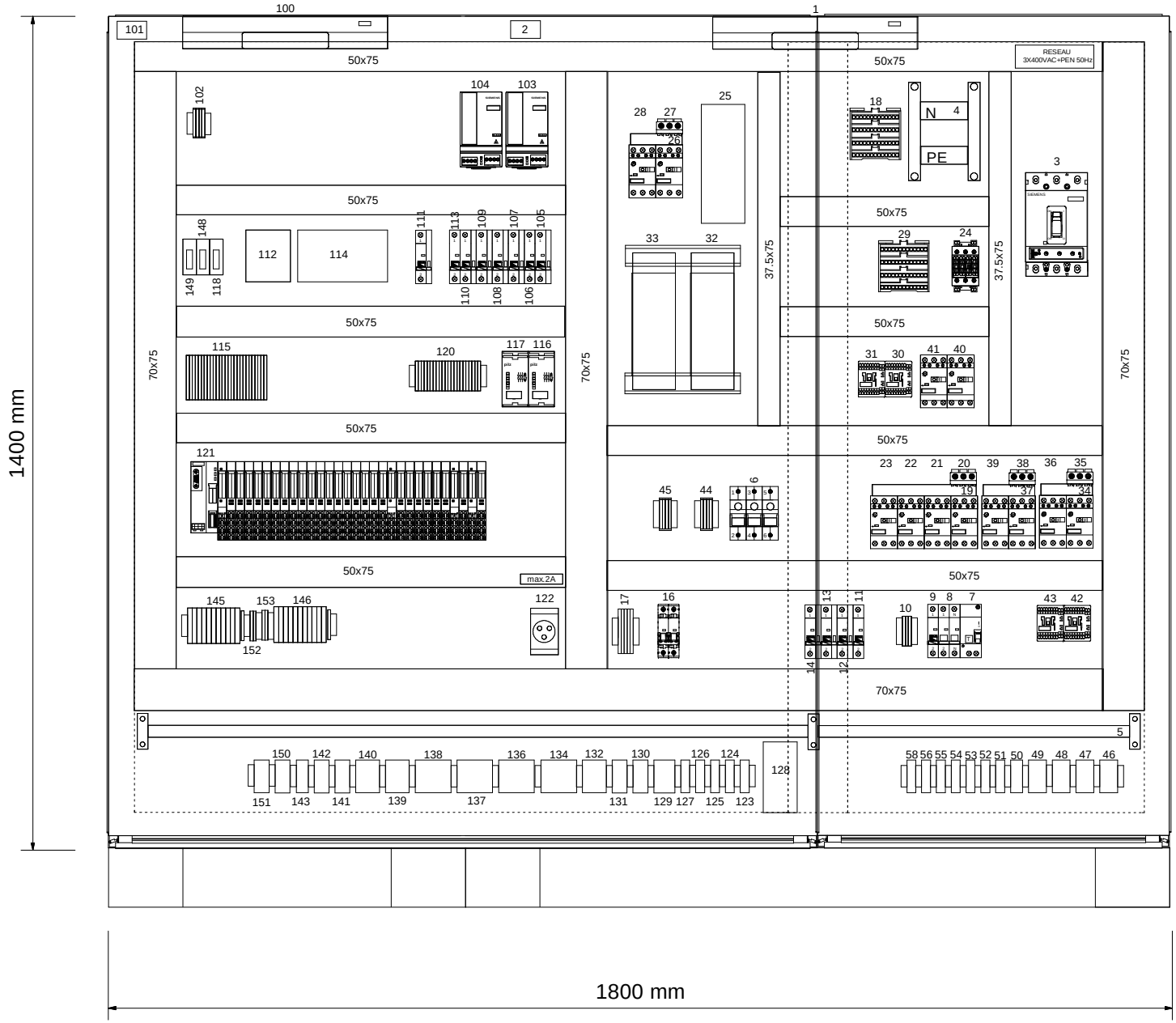

LOCALISATION : A1

RENAULT 1 av.du golf. 78288 Guyancourt cedex	- MODIFICATIONS - INDICE VISA DATE	IMPLANTATION ARMOIRE A1	**RENAULT** SERVICE 65940	E237268000 V0.4	FOLIO 13

Ce document est la propriete de RENAULT S.A.S et ne peut etre reproduit ou communique sans son autorisation

PORTE 1

100	ECL2	ECLAIRAGE D'ARMOIRE
101	F2CL	INTERRUPTEUR DE PORTE
102	XFCL	BORNIER INTERRUPTEUR DE PORTE
103	AL24V	ALIMENTATION 24V CONTROLE
104	AL48V	ALIMENTATION 48V SYSTEME DE TETE DE MESURE
105	DJTDF	DISJONCTEUR TÊTE DE FILERIE+RELAIS+VOYANTS
106	DJE	DISJONCTEUR ENTREES
107	DJS	DISJONCTEUR SORTIES MACHINE
108	DJSEV	DISJONCTEUR SORTIES ELECTROVANNES
109	DJSW	DISJONCTEUR SWITCH ETHERNET
110	DJBV	DISJONCTEUR BALANCE VOLANT
111	DJTM	DISJONCTEUR FIRESYNC MASTER
112	RPH	RELAIS INTERFACE PHARES LET
113	DJR	DISJONCTEUR ALIMENTATION COMMUN IM
114	RSMP	RELAIS INTERFACE SMP
115	X24	BORNIER DISTRIBUTION 24V
116	RAU	RELAIS PNOZ CIRCUIT ARRÊT D'URGENCE
117	RZO	RELAIS PNOZ SCRUCATEUR
118	RAPI	RELAIS API OK
119		
120	XAU	BORNIER CIRCUIT ARRÊT D'URGENCE
121	IM	E/S ET200S
122	PS	PRISE DE MAINTENANCE
123	XTM	CONNECTEUR 48V FIRESYNC MASTER
124	XFCEGMI	CONNECTEUR 24V INTERRUPTEUR DE FIN DE COURSE EMPATTEMENT GAUCHE MIN
125	XFCEGMA	CONNECTEUR 24V INTERRUPTEUR DE FIN DE COURSE EMPATTEMENT GAUCHE MAX
126	XFCEDMI	CONNECTEUR 24V INTERRUPTEUR DE FIN DE COURSE EMPATTEMENT DROITE MIN
127	XFCEDMA	CONNECTEUR 24V INTERRUPTEUR DE FIN DE COURSE EMPATTEMENT DROITE MAX
128	X1A2	CONNECTEUR 24V ARMOIRE A2
129	XSCR	CONNECTEUR 24V SCRUCATEUR PLATEFORME
130	XFE	CONNECTEUR 24V FEU D'ENTREE
131	XFS	CONNECTEUR 24V FEU DE SORTIES
132	X2P1	CONNECTEUR 24V E/S P1
133		
134	X2P3	CONNECTEUR 24V E/S P3
135		
136	X2P5	CONNECTEUR 24V E/S P5
137	X2P6	CONNECTEUR 24V E/S P6
138	X2P7	CONNECTEUR 24V E/S P7
139	XEEG	CONNECTEUR ENCODEUR EMPATTEMENT GAUCHE
140	XEED	CONNECTEUR ENCODEUR EMPATTEMENT DROITE
141	XEMG	CONNECTEUR ALIMENTATION ENTREES MACHINE GAUCHE
142	XEMD	CONNECTEUR ALIMENTATION ENTREES MACHINE DROITE
143	XBVG	CONNECTEUR BALANCE VOLANT GAUCHE
144		
145	X2PH	BORNIER INTERFACE PHARES LET
146	XSMP	BORNIER INTERFACE SMP
147		
148	RFE	RELAIS FEU D'ENTREE
149	RFS	RELAIS FEU DE SORTIE
150	XSEVAU	CONNECTEUR ELECTROVANNES APRES RAU
151	XSEVZO	CONNECTEUR ELECTROVANNES APRES RAU ET RZO
152	XEED2	BORNIER ENCODEUR EMPATTEMENT DROITE
153	XEEG2	BORNIER ENCODEUR EMPATTEMENT GAUCHE

PORTE 2

1	ECL1	ECLAIRAGE D'ARMOIRE
2	F1CL	INTERRUPTEUR DE PORTE
3	DJPUI	DISJONCTEUR DE PUISSANCE
4	PE1_N	PE_N RAIL 30X5
5	PE2	PE-RAIL 20X5
6	DJ230	FUSIBLE 230V
7	DJDP	DISJONCTEUR DIFFERENTIEL PRISE DE MAINTENANCE
8	DJP	DISJONCTEUR PRISE DE MAINTENANCE
9	DJECL	DISJONCTEUR ECLAIRAGE D'ARMOIRE+ECLAIRAGE PLATEFORME
10	XECLA	BORNIER ECLAIRAGE D'ARMOIRE
11	DJAPI	DISJONCTEUR API
12	DJPC	DISJONCTEUR ARMOIRE A2
13	DJEC	DISJONCTEUR ECRANS D'OPERATEUR
14	DJLCB	DISJONCTEUR LECTEURS CODE A BARRES
15		
16	DJPH	DISJONCTEUR ALIMENTATION PHARES LET
17	X230	BORNIER DISTRIBUTION 230V
18	BD1	BLOC DE DISTRIBUTION 1
19	BD3	PONTAGE-BARRETTE
20	DJCLA1	DISJONCTEUR CLIMATISEUR ARMOIRE A1
21	DJCLA2	DISJONCTEUR CLIMATISEUR ARMOIRE A2
22	DJAL24V	DISJONCTEUR ALIMENTATION 24V CONTROLE
23	DJAL48V	DISJONCTEUR ALIMENTATION 48V SYSTEME DE TETE DE MESURE
24	KMS	CONTACTEUR DE PUISSANCE
25	FME	FILTRE VARIATEURS
26	BDE	PONTAGE-BARRETTE
27	DJEG	DISJONCTEUR VARIATEUR DE MOTEUR EMPATTEMENT GAUCHE
28	DJED	DISJONCTEUR VARIATEUR DE MOTEUR EMPATTEMENT DROITE
29	BD2	BLOC DE DISTRIBUTION 2
30	KMRAV	CONTACTEUR MOTEURS DE ROULEAU AVANT
31	KMRAR	CONTACTEUR MOTEURS DE ROULEAU ARRIERE
32	VAREG+UDCEG	VARIATEUR MOTEUR EMPATTEMENT GAUCHE + UNITE DE CONTROLE
33	VARED+UDCED	VARIATEUR MOTEUR EMPATTEMENT DROITE + UNITE DE CONTROLE
34	BDMRAV	PONTAGE-BARRETTE
35	DJMRAVG	DISJONCTEUR MOTEUR DE ROULEAU AVANT GAUCHE
36	DJMRAVD	DISJONCTEUR MOTEUR DE ROULEAU AVANT DROITE
37	BDMRAR	PONTAGE-BARRETTE
38	DJMRARG	DISJONCTEUR MOTEUR DE ROULEAU ARRIERE GAUCHE
39	DJMRARD	DISJONCTEUR MOTEUR DE ROULEAU ARRIERE DROITE
40	DJFEG	DISJONCTEUR FREIN MOTEUR EMPATTEMENT GAUCHE
41	DJFED	DISJONCTEUR FREIN MOTEUR EMPATTEMENT DROITE
42	KFEG	CONTACTEUR FREIN MOTEUR EMPATTEMENT GAUCHE
43	KFED	CONTACTEUR FREIN MOTEUR EMPATTEMENT DROITE
44	XFEG	BORNIER 400V FREIN MOTEUR EMPATTEMENT GAUCHE
45	XFED	BORNIER 400V FREIN MOTEUR EMPATTEMENT DROITE
46	XMRAVG	CONNECTEUR 400V MOTEUR ROULEAU AVANT GAUCHE
47	XMRAVD	CONNECTEUR 400V MOTEUR ROULEAU AVANT DROITE
48	XMRARG	CONNECTEUR 400V MOTEUR ROULEAU ARRIERE GAUCHE
49	XMRARD	CONNECTEUR 400V MOTEUR ROULEAU ARRIERE DROITE
50	XCLA2	CONNECTEUR 400V CLIMATISEUR ARMOIRE A2
51	X2A2	CONNECTEUR 230V ARMOIRE A2
52	XAPI	CONNECTEUR 230V API A2
53	XEC1	CONNECTEUR 230V ECRAN OPERATEUR 1
54	XEC2	CONNECTEUR 230V ECRAN 1 OPERATEUR 2 AVANT
55	XECLP	CONNECTEUR 230V ECLAIRAGE PLATEFORME
56	X1P1	CONNECTEUR 230V PUPITRE 1 D'ENTREE GAUCHE
57		
58	X1PH	CONNECTEUR 230V ALIMENTATION HLA LET

LOCALISATION : A1

Ce document est la propriete de RENAULT S.A.S et ne peut etre reproduit ou communique sans son autorisation

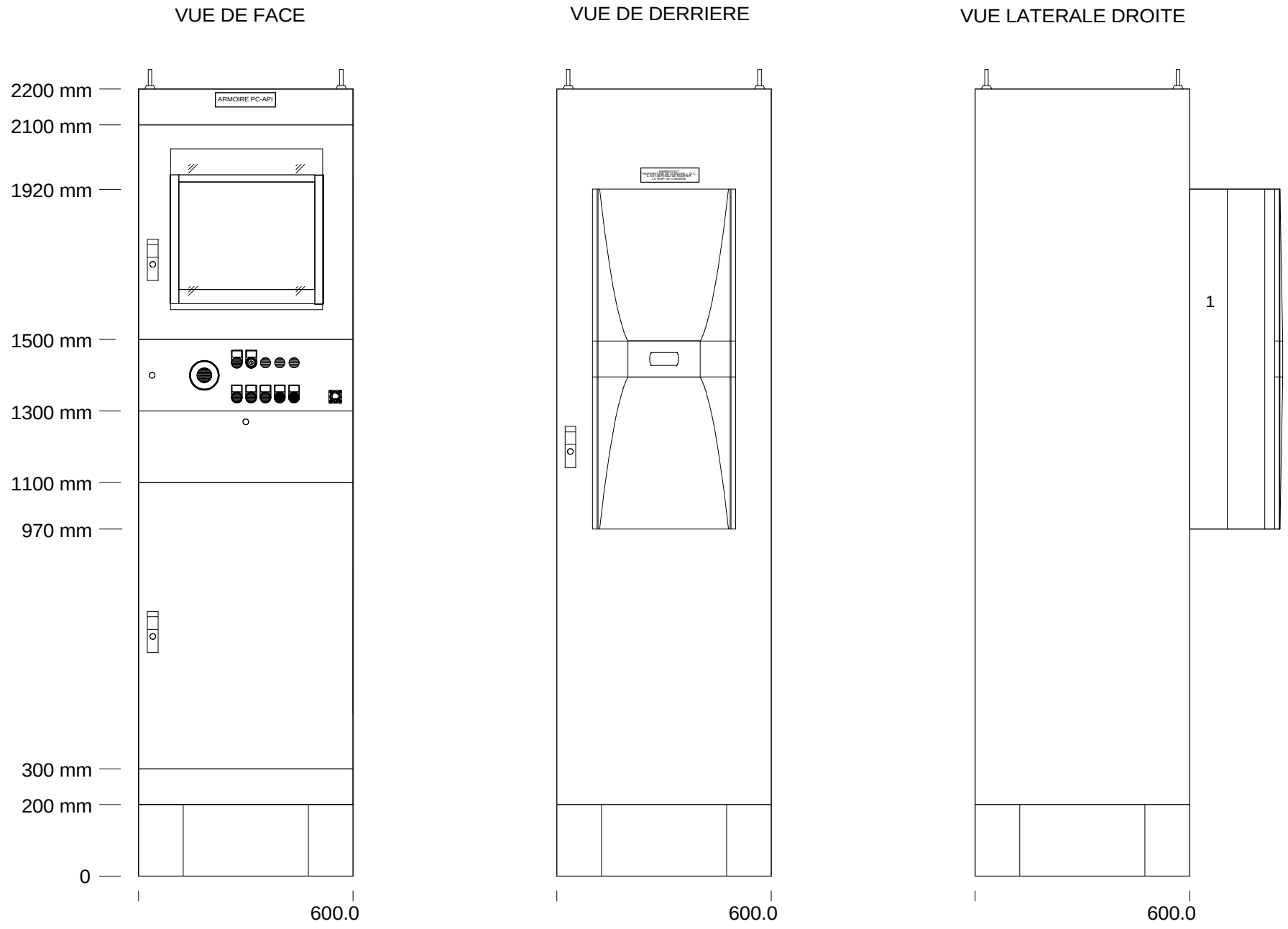

LOCALISATION : A2

RENAULT 1 av.du golf. 78288 Guyancourt cedex	- MODIFICATIONS - INDICE VISA DATE	IMPLANTATION ARMOIRE A2	**RENAULT** SERVICE 65940	E237268000 V0.4	FOLIO 15

Ce document est la propriete de RENAULT S.A.S et ne peut etre reproduit ou communique sans son autorisation

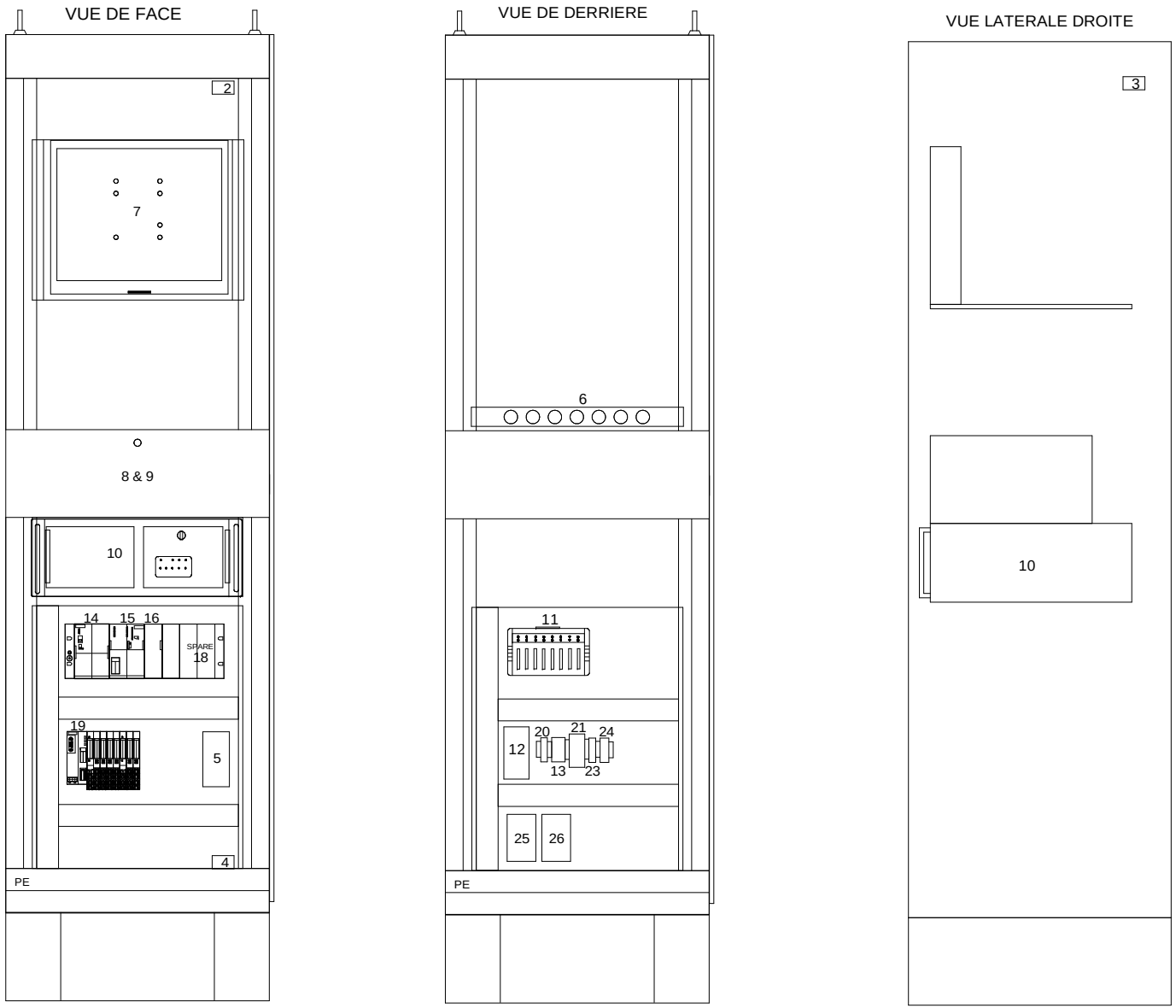

1	CL	CLIMATISEUR
2	F1CL	INTERUPTEUR DE PORTE
3	F2CL	INTERUPTEUR DE PORTE
4	F3CL	INTERUPTEUR DE PORTE
5	SW	SWITCH D' ETHERNET
6	PS	BLOC DE PRISES
7	EC	TFT ECRAN 19"
8	CLA	CLAVIER
9	SO	SOURIS
10	PC	SYSTEME DE MASTER
11	IB	MOXA BOX 8XRS232
12	X1	CONNECTEUR 24V
13	XFCL	BORNIERS INTERUPTEURS DE PORTE
14	APIAL	API SIEMENS S7-300 ALIMENTATION
15	APICPU	API SIEMENS S7-300 CPU
16	APIETH1	API SIEMENS S7-300 CP343-1
17		
18	API	API SIEMENS S7-300 RAIL
19	IM	ET200S E/S
20	XAPI	CONNECTOR 230V API
21	X24	BORNIER 24V
22		
23	X2	BORNIER PC
24	XCLA2	BORNIER CLIMATISEUR ARMOIRE A2
25	FAPI	FILTRE API
26	FPC	FILTRE PC

LOCALISATION : A2

RENAULT
1 av.du golf. 78288 Guyancourt cedex

- MODIFICATIONS -
INDICE
VISA
DATE

IMPLANTATION ARMOIRE A2

RENAULT
SERVICE 65940

E237268000
V0.4

FOLIO
16

Ce document est la propriete de RENAULT S.A.S et ne peut etre reproduit ou communique sans son autorisation

1	BAU	ARRÊT D'URGENCE	ROUGE
2	BAD	ANNULATION DEFAUT	BPL ROUGE
3	BMES	MISE EN SERVICE	BPL BLANC
4	SMM/A	MARCHE MANUEL/AUTOMATIQUE	
5	BV	VALIDATION	BPL BLANC
6		RESERVE	
7	VM	MANUEL	V BLANC
8		RESERVE	
9	BMR	MOUVEMENT RETOUR	BP VERT
10		RESERVE	
11	BMA	MOUVEMENT ALLER	BP JAUNE
12	XUSB	CONNECTEUR USB	

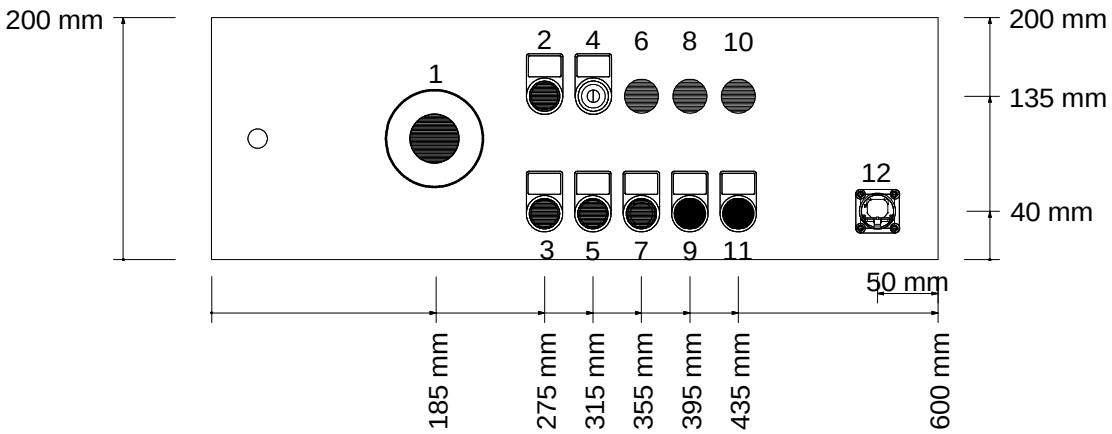

LOCALISATION : A2

RENAULT
1 av.du golf. 78288 Guyancourt cedex

- MODIFICATIONS -
INDICE
VISA
DATE

IMPLANTATION ARMOIRE A2

RENAULT
SERVICE 65940

E237268000
V0.4

FOLIO
17

Ce document est la propriete de RENAULT S.A.S et ne peut etre reproduit ou communique sans son autorisation

ARMOIRE RITTAL AE1380.500
380X380X210
RAL7035

1 XSW CONNECTEUR FIRESYNC MASTER

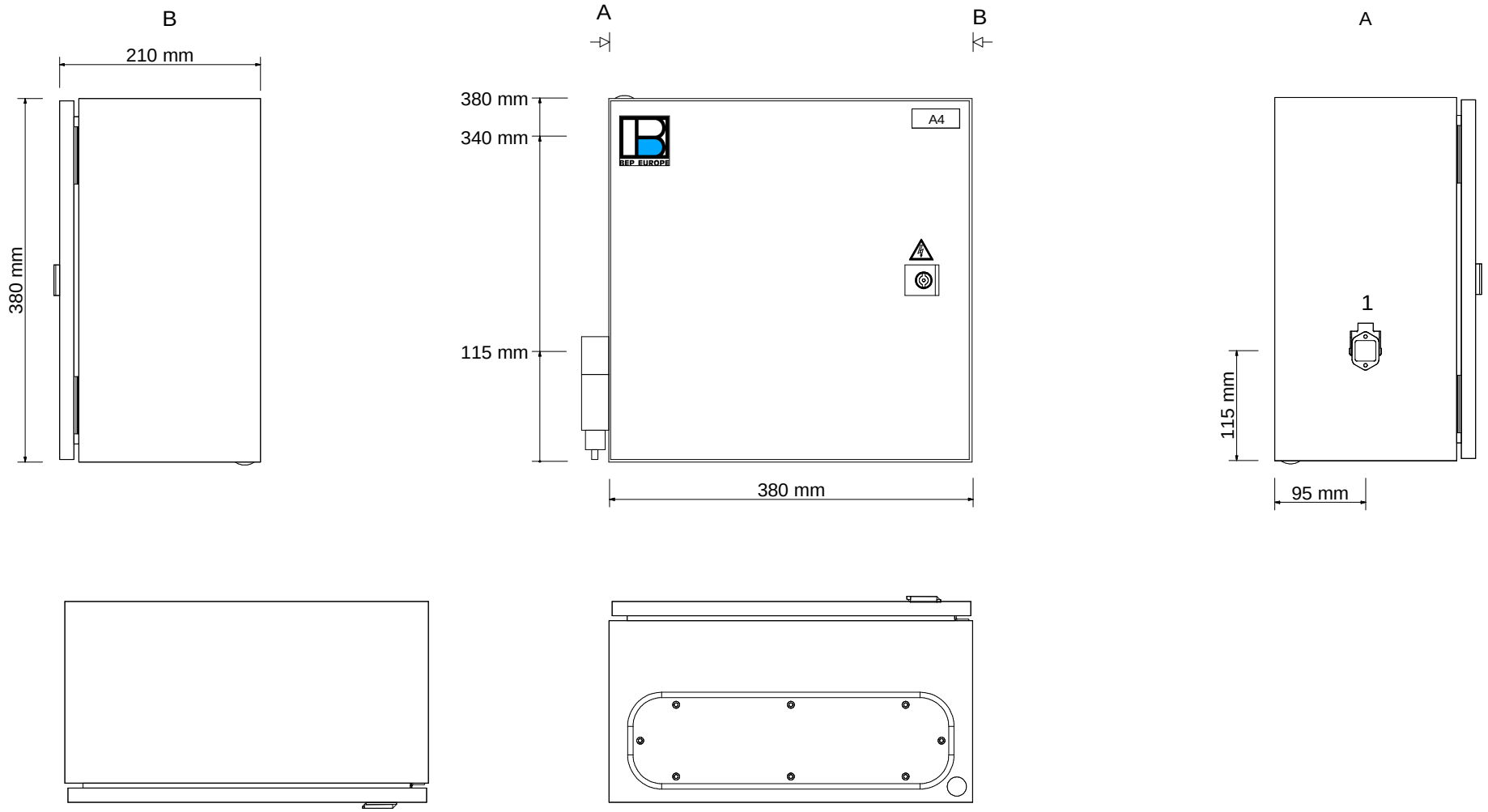

LOCALISATION : A4

RENAULT 1 av.du golf. 78288 Guyancourt cedex	- MODIFICATIONS - INDICE VISA DATE	IMPLANTATION PUPITRE A4	**RENAULT** SERVICE 65940	E237268000 V0.4	FOLIO 18

Ce document est la propriete de RENAULT S.A.S et ne peut etre reproduit ou communique sans son autorisation

1 SW FIRESYNC MASTER

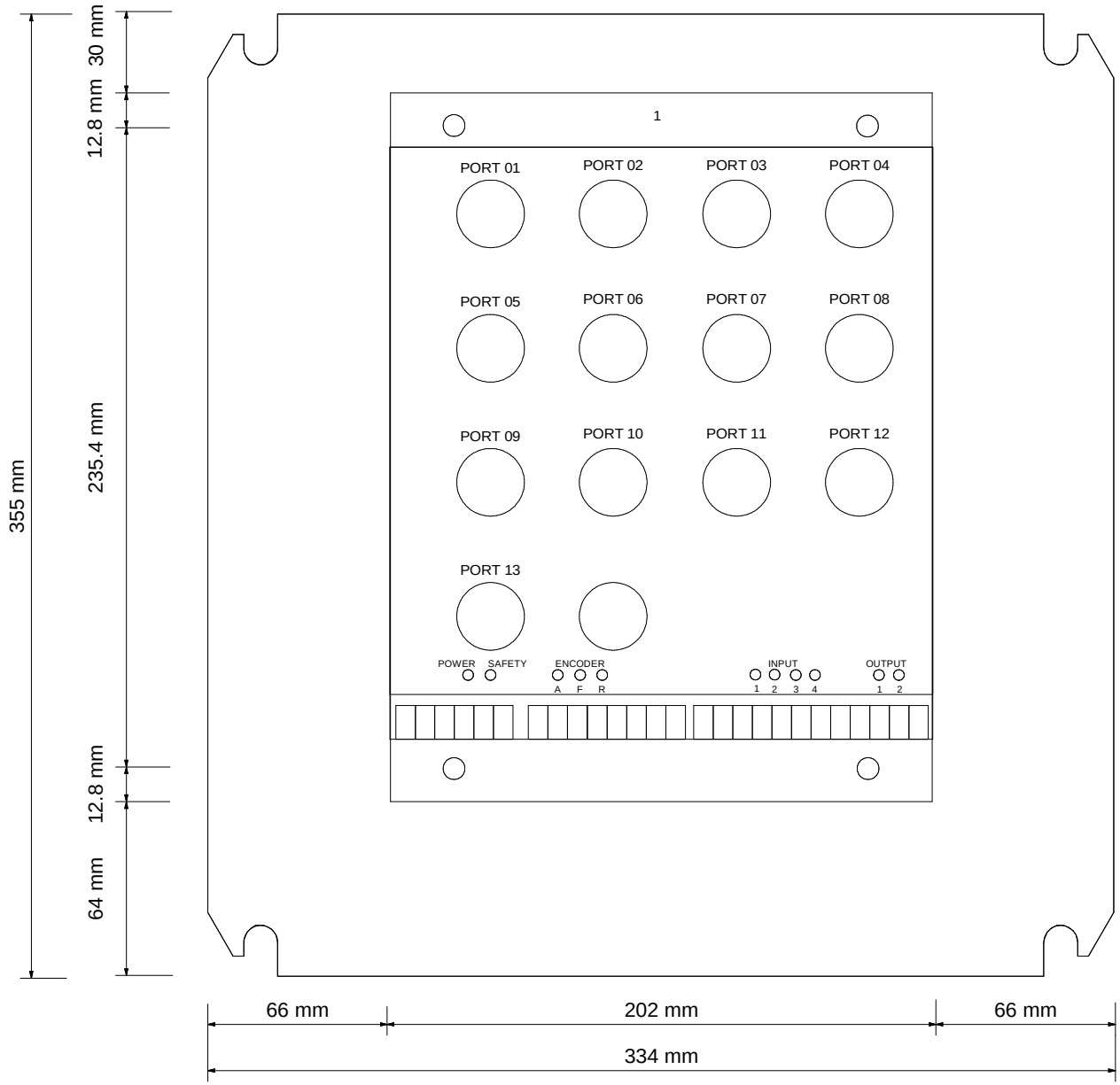

LOCALISATION : A4

RENAULT 1 av.du golf. 78288 Guyancourt cedex	- MODIFICATIONS - INDICE VISA DATE	IMPLANTATION PUPITRE A4	**RENAULT** SERVICE 65940	E237268000 V0.4	FOLIO 19

Ce document est la propriete de RENAULT S.A.S et ne peut etre reproduit ou communique sans son autorisation

ARMOIRE RITTAL AE1380.500
380X380X210
RAL7035

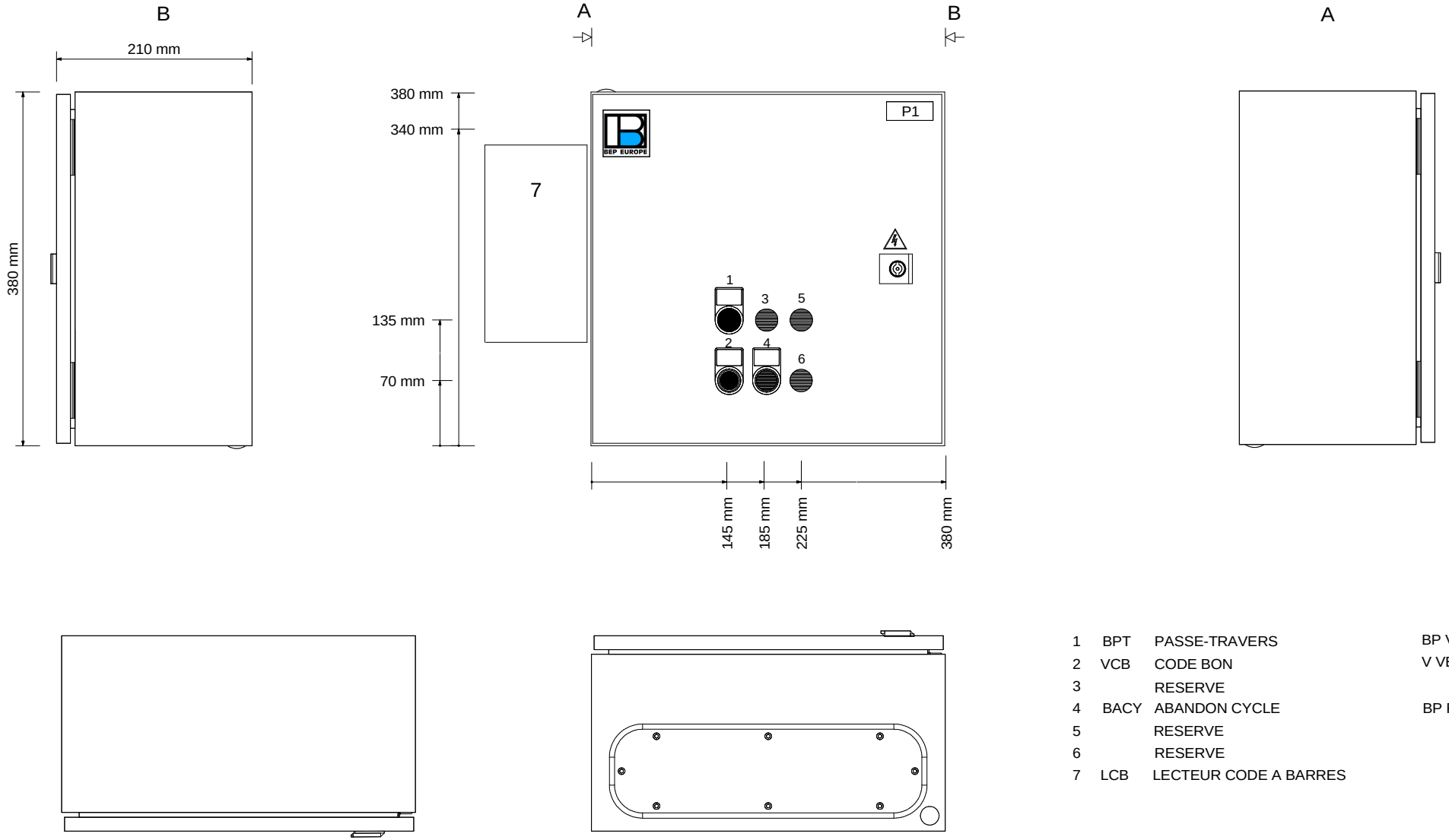

1	BPT	PASSE-TRAVERS	BP VERT
2	VCB	CODE BON	V VERT
3		RESERVE	
4	BACY	ABANDON CYCLE	BP ROUGE
5		RESERVE	
6		RESERVE	
7	LCB	LECTEUR CODE A BARRES	

LOCALISATION : P1

RENAULT
1 av.du golf. 78288 Guyancourt cedex

- MODIFICATIONS -
INDICE
VISA
DATE

IMPLANTATION PUPITRE P1

RENAULT
SERVICE 65940

E237268000
V0.4

FOLIO
20

Ce document est la propriete de RENAULT S.A.S et ne peut etre reproduit ou communique sans son autorisation

1	X1	BORNIER 230V
2	X2	BORNIER ENTREES-SORTIES
3	XPE	BORNIER PE
4	XLCB	INTERFACE RS232 LECTEUR CODE A BARRES
5	PSLCB	PRISE LECTEUR CODE A BARRES
6	ALLCB	ALIMENTATION LECTEUR CODE A BARRES

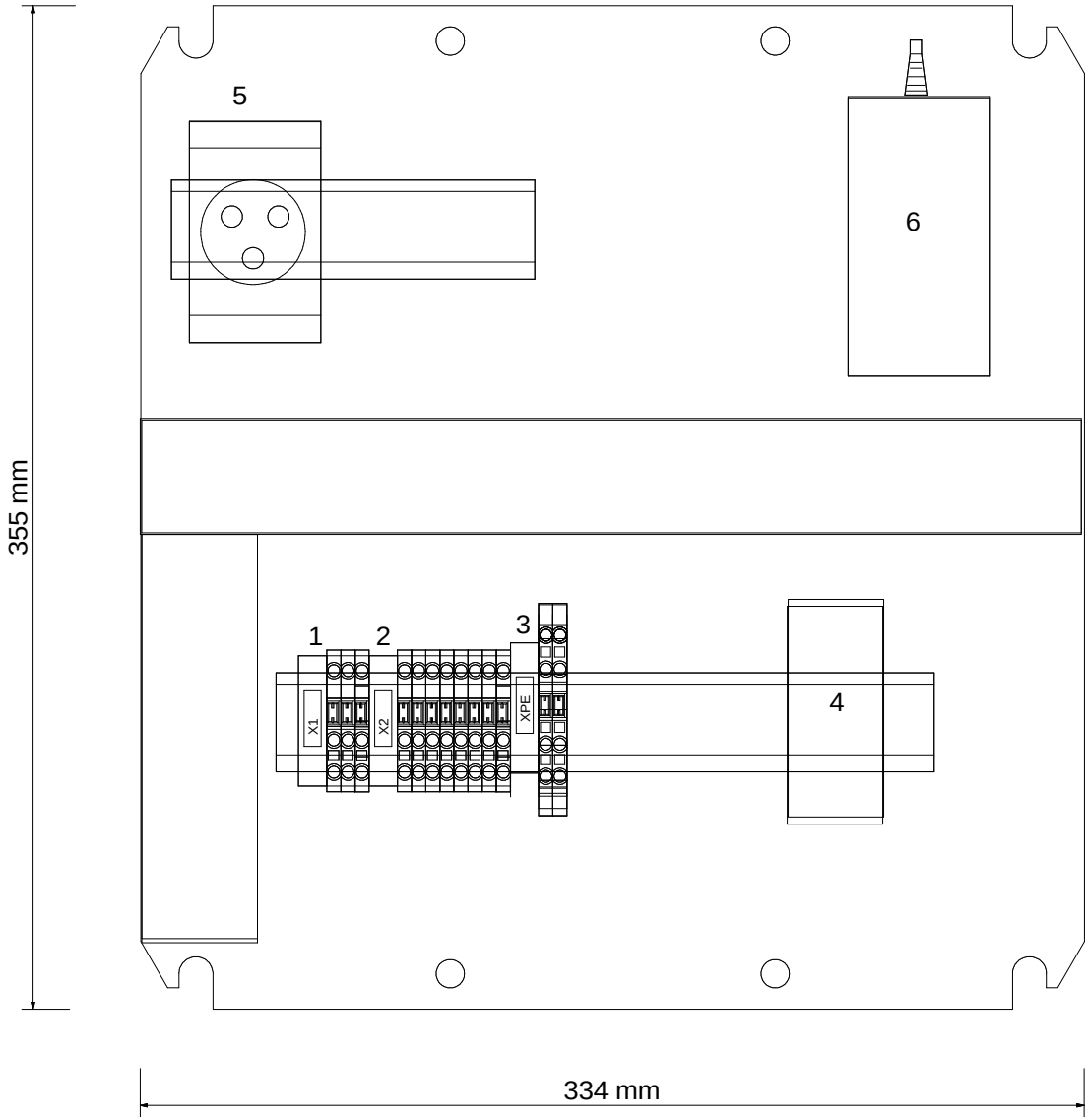

LOCALISATION : P1

Ce document est la propriete de RENAULT S.A.S et ne peut etre reproduit ou communique sans son autorisation

TELEMECANIQUE XAP-M44H29
80X220X74,5
BLEU

1	BAU	ARRÊT D'URGENCE	ROUGE
2	VBEP	BALANCE EN PLACE	V VERT
3	BMCY	MARCHE CYCLE	BP VERT
4	BACY	ABANDON CYCLE	BP ROUGE
5	BARP	AUTHORISATION REGLAGE PARA	BP JAUNE

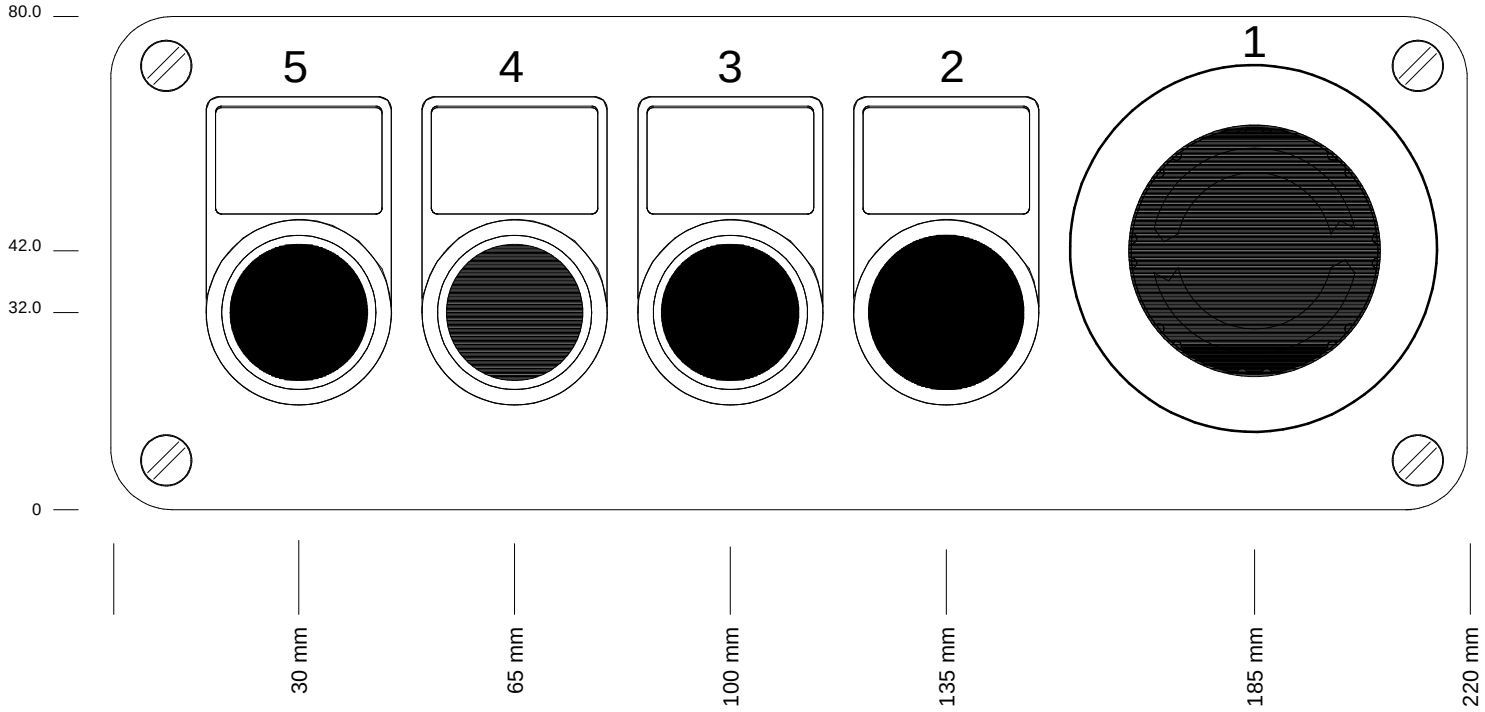

LOCALISATION : P3

RENAULT
1 av.du golf. 78288 Guyancourt cedex

- MODIFICATIONS -
INDICE
VISA
DATE

IMPLANTATION PUPITRE P3

RENAULT
SERVICE 65940

E237268000
V0.4

FOLIO
24

Ce document est la propriete de RENAULT S.A.S et ne peut etre reproduit ou communique sans son autorisation

TELEMECANIQUE XAP-M44H29
80X220X74,5
BLEU

1	BAU	ARRÊT D' URGENCE	ROUGE
2	BVFR	VALIDATION FIN DE REGLAGE	BP NOIR
3	BACY	ABANDON CYCLE	BP ROUGE
4	VAZ	BALISE LUMINEUSE ACCES A LA ZONE	ROUGE/VERT

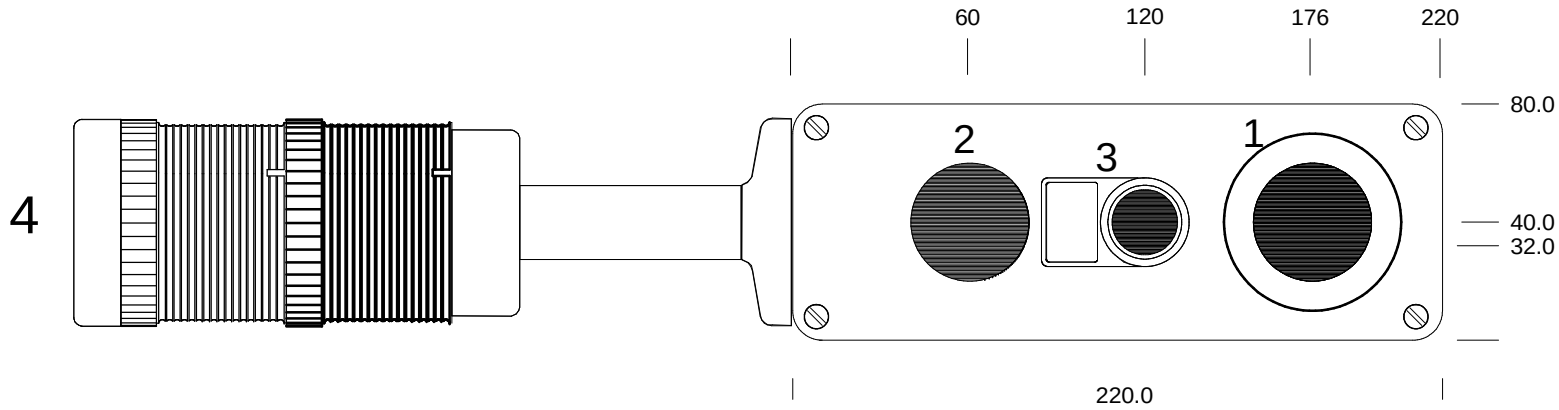

LOCALISATION : P5

RENAULT
1 av.du golf. 78288 Guyancourt cedex

- MODIFICATIONS -
INDICE
VISA
DATE

IMPLANTATION PUPITRE P5

RENAULT
SERVICE 65940

E237268000
V0.4

FOLIO
26

Ce document est la propriete de RENAULT S.A.S et ne peut etre reproduit ou communique sans son autorisation

TELEMECANIQUE XAP-M44H29
80X220X74,5
BLEU

1	BAU	ARRÊT D'URGENCE	ROUGE
2	VCEP	CLE EN PLACE	V VERT
3		RESERVE	
4	BVS	VALIDATION SERRAGE	BP NOIR

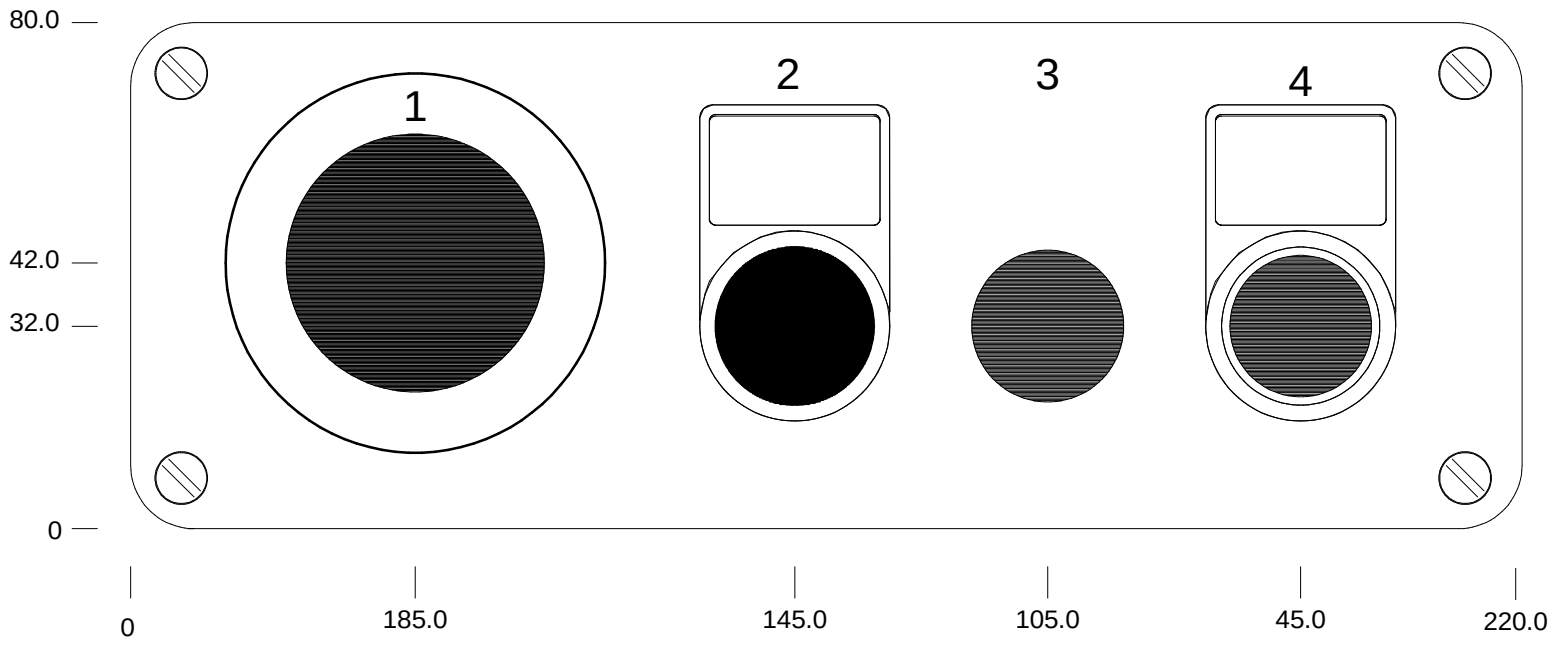

LOCALISATION : P6

Ce document est la propriete de RENAULT S.A.S et ne peut etre reproduit ou communique sans son autorisation

TELEMECANIQUE XAP-M44H29
80X220X74,5
BLEU

1	BAU	ARRÊT D'URGENCE	ROUGE
2	VCEP	CLE EN PLACE	V VERT
3		RESERVE	
4	BVS	VALIDATION SERRAGE	BP NOIR

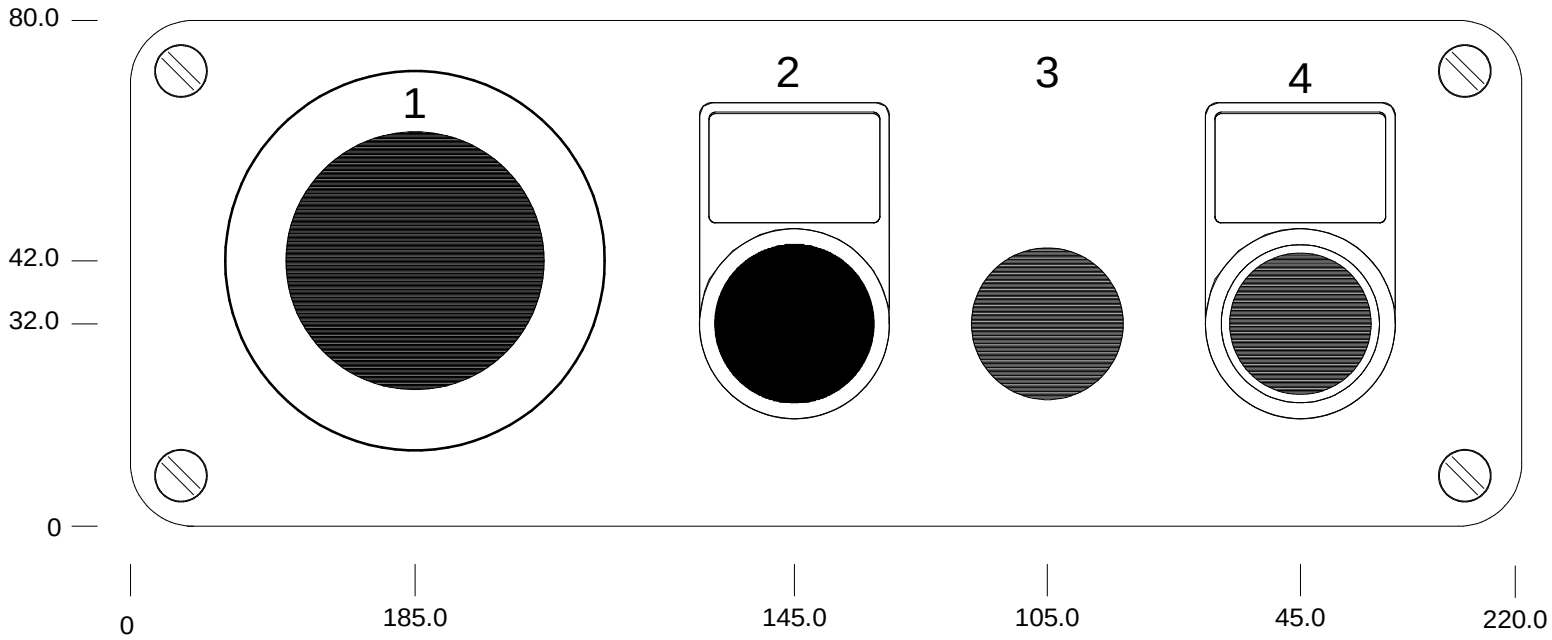

LOCALISATION : P7

RENAULT
1 av.du golf. 78288 Guyancourt cedex

- MODIFICATIONS -
INDICE
VISA
DATE

IMPLANTATION PUPITRE P7

RENAULT
SERVICE 65940

E237268000
V0.4

FOLIO
28

Ce document est la propriete de RENAULT S.A.S et ne peut etre reproduit ou communique sans son autorisation

TELEMECANIQUE XAP-M24H29
80X130X74,5
BLEU

1 X2BV CONNECTEUR BALANCE VOLANT

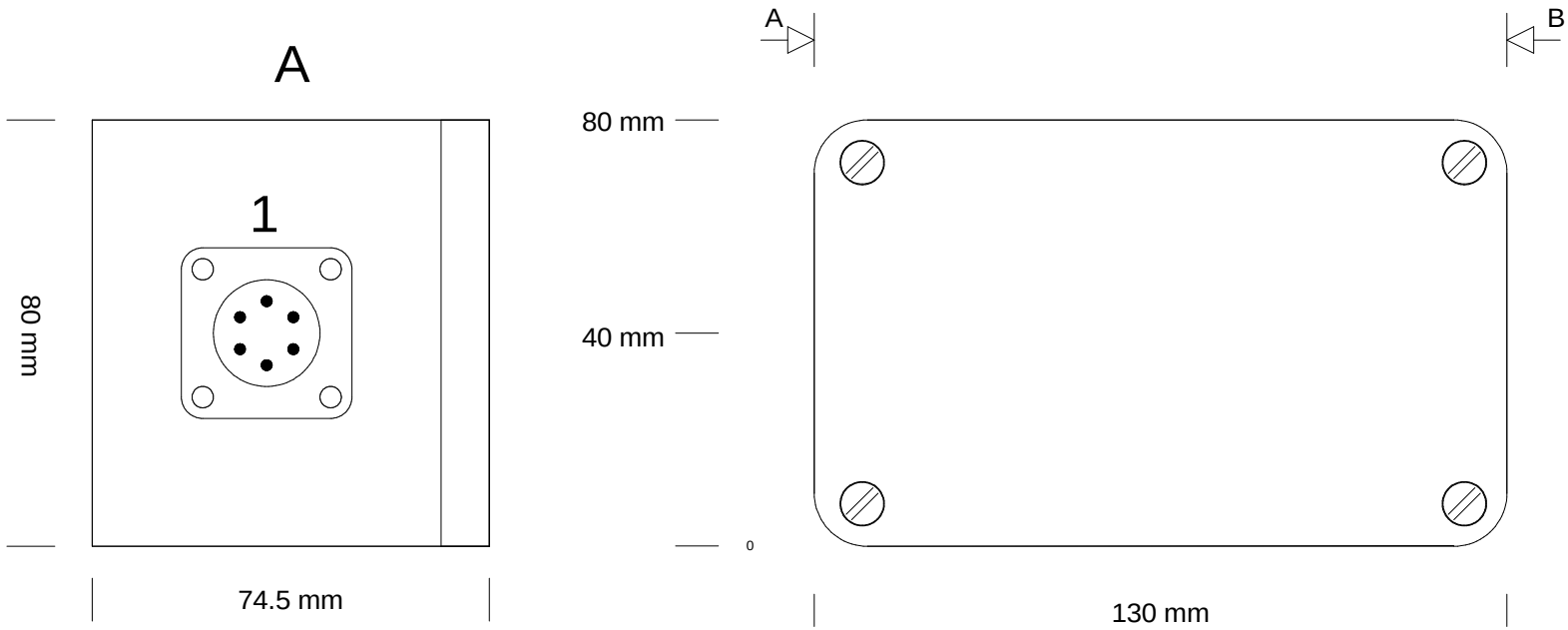

LOCALISATION : B1

RENAULT 1 av.du golf. 78288 Guyancourt cedex	- MODIFICATIONS - INDICE VISA DATE	IMPLANTATION BOITE B1	**RENAULT** SERVICE 65940	E237268000 V0.4	FOLIO 29

Ce document est la propriete de RENAULT S.A.S et ne peut etre reproduit ou communique sans son autorisation

1	X24	BORNIER 24V
2	XBV	BORNIER BALANCE VOLANT

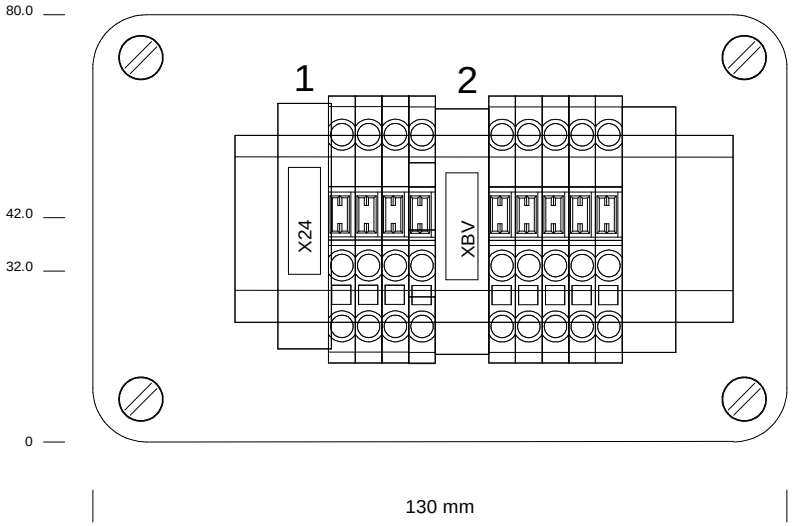

LOCALISATION : B1

Ce document est la propriete de RENAULT S.A.S et ne peut etre reproduit ou communique sans son autorisation

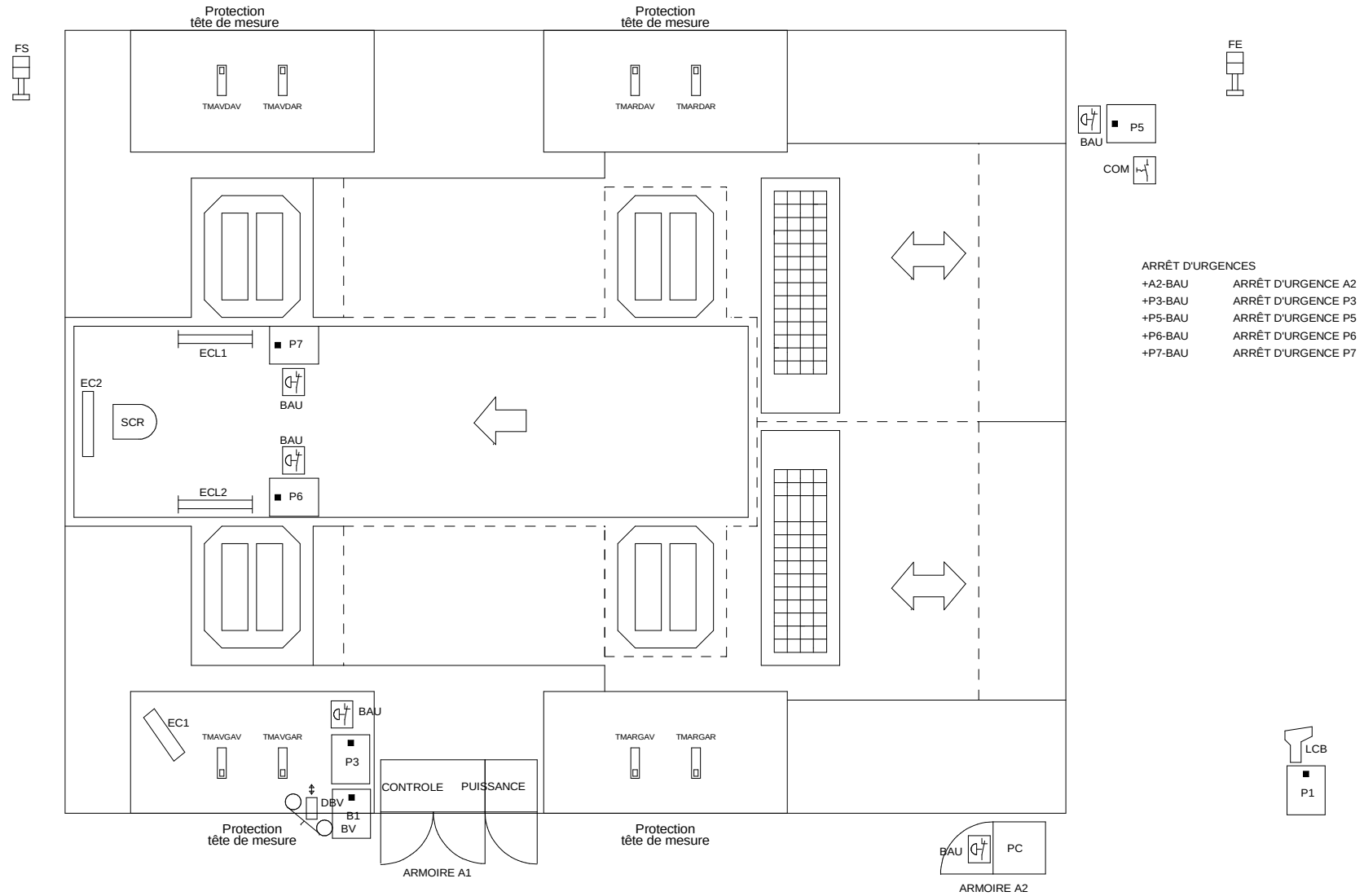

ARRÊT D'URGENCES

+A2-BAU	ARRÊT D'URGENCE A2
+P3-BAU	ARRÊT D'URGENCE P3
+P5-BAU	ARRÊT D'URGENCE P5
+P6-BAU	ARRÊT D'URGENCE P6
+P7-BAU	ARRÊT D'URGENCE P7

LOCALISATION : M1

RENAULT 1 av.du golf. 78288 Guyancourt cedex	- MODIFICATIONS - INDICE VISA DATE	IMPLANTATION MACHINE	**RENAULT** SERVICE 65940	E237268000 V0.4	FOLIO 33

Ce document est la propriete de RENAULT S.A.S et ne peut etre reproduit ou communique sans son autorisation

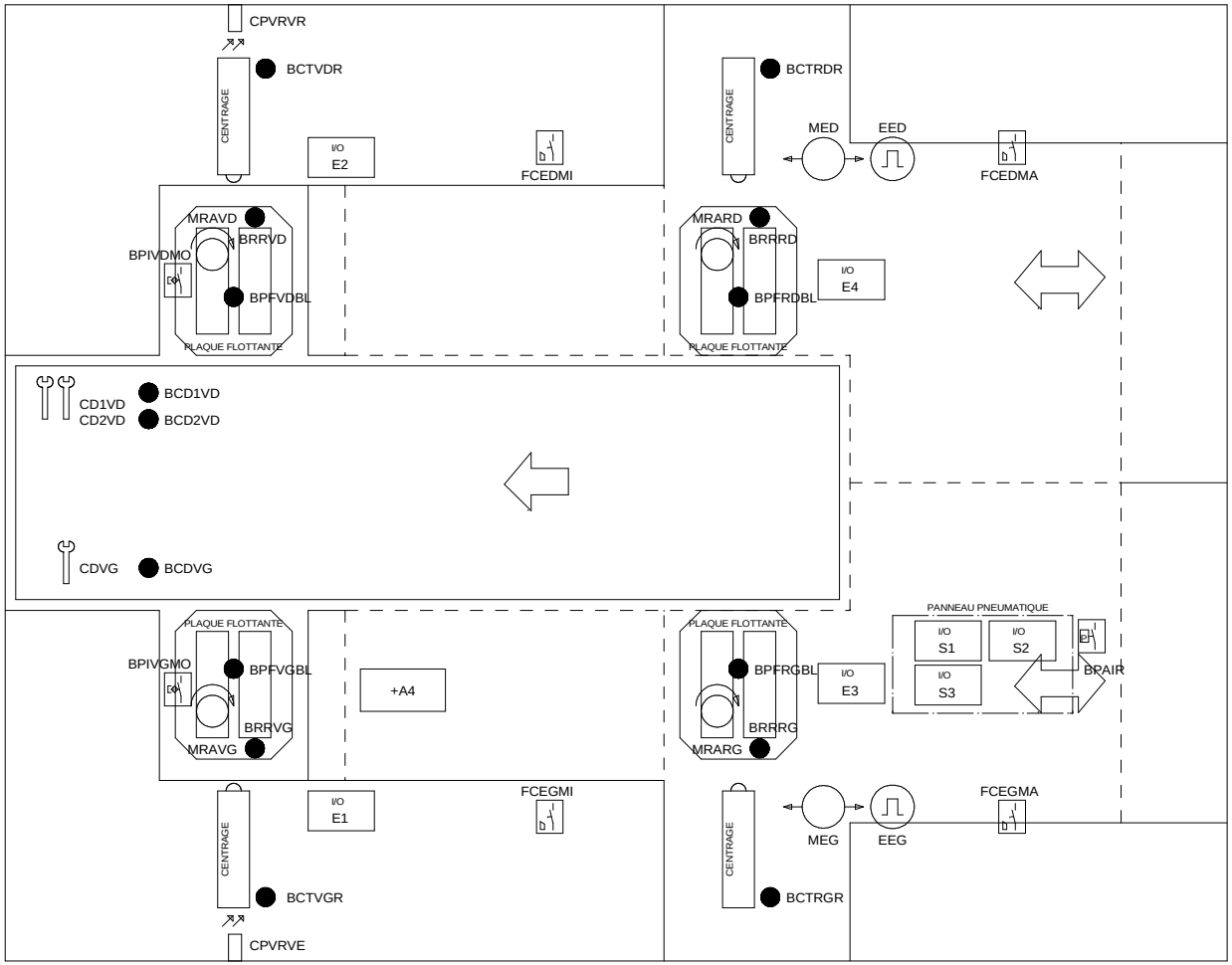

LOCALISATION : M1

RENAULT 1 av.du golf. 78288 Guyancourt cedex	- MODIFICATIONS - INDICE VISA DATE	IMPLANTATION MACHINE	**RENAULT** SERVICE 65940	E237268000 V0.4	FOLIO 34

Ce document est la propriete de RENAULT S.A.S et ne peut etre reproduit ou communique sans son autorisation

MOTEURS ROULEAUX

+M1-MRAVG	MOTEUR ROULEAU AVANT GAUCHE
+M1-MRAVD	MOTEUR ROULEAU AVANT DROITE
+M1-MRARG	MOTEUR ROULEAU ARRIERE GAUCHE
+M1-MRARD	MOTEUR ROULEAU ARRIERE DROITE
+M1-BRRVG	DETECTEUR ROTATION ROULEAU AVANT GAUCHE
+M1-BRRVD	DETECTEUR ROTATION ROULEAU AVANT DROITE
+M1-BRRRG	DETECTEUR ROTATION ROULEAU ARRIERE GAUCHE
+M1-BRRRD	DETECTEUR ROTATION ROULEAU ARRIERE DROITE

TÊTES DE MESURE

+A4	FIRESYNC MASTER BEP 3D+
+M1-TMAVGAV	BEP 3D+ TÊTES DE MESURE AVANT GAUCHE AVANT
+M1-TMAVGAR	BEP 3D+ TÊTES DE MESURE AVANT GAUCHE ARRIERE
+M1-TMAVDAV	BEP 3D+ TÊTES DE MESURE AVANT DROITE AVANT
+M1-TMAVDAR	BEP 3D+ TÊTES DE MESURE AVANT DROITE ARRIERE
+M1-TMARGAV	BEP 3D+ TÊTES DE MESURE ARRIERE GAUCHE AVANT
+M1-TMARGAR	BEP 3D+ TÊTES DE MESURE ARRIERE GAUCHE ARRIERE
+M1-TMARDAV	BEP 3D+ TÊTES DE MESURE ARRIERE DROITE AVANT
+M1-TMARDAR	BEP 3D+ TÊTES DE MESURE ARRIERE DROITE ARRIERE

DETECTION DE VOITURE

+M1-CPVRVE	DETECTION DE VOITURE AVANT (EMITTEUR)
+M1-CPVRVR	DETECTION DE VOITURE AVANT (RECEPTEUR)

PLAQUES FLOTTANTES

+M1-BPFVGBL	DETECTEUR PLAQUE FLOTTANTE AVANT GAUCHE BLOQUEE
+M1-BPIVGDE	DETECTEUR PIVOT AVANT GAUCHE MONTE
+M1-BPFVDBL	DETECTEUR PLAQUE FLOTTANTE AVANT DROITE BLOQUEE
+M1-BPIVDDE	DETECTEUR PIVOT AVANT DROITE MONTE
+M1-BPFRGBL	DETECTEUR PLAQUE FLOTTANTE ARRIERE GAUCHE BLOQUEE
+M1-BPFRDBL	DETECTEUR PLAQUE FLOTTANTE ARRIERE DROITE BLOQUEE

CENTRAGE

+M1-BCTVGR	DETECTEUR CENTRAGE AVANT GAUCHE RETIRE
+M1-BCTVDR	DETECTEUR CENTRAGE AVANT DROITE RETIRE
+M1-BCTRGR	DETECTEUR CENTRAGE ARRIERE GAUCHE RETIRE
+M1-BCTRDR	DETECTEUR CENTRAGE ARRIERE DROITE RETIRE

EMPATTEMENT

+M1-MEG	MOTEUR EMPATTEMENT GAUCHE
+M1-MED	MOTEUR EMPATTEMENT DROITE
+M1-EEG	ENCODEUR EMPATTEMENT GAUCHE
+M1-EED	ENCODEUR EMPATTEMENT DROITE
+M1-FCEGMI	FIN DE COURSE EMPATTEMENT GAUCHE MINIMUM
+M1-FCEGMA	FIN DE COURSE EMPATTEMENT GAUCHE MAXIMUM
+M1-FCEDMI	FIN DE COURSE EMPATTEMENT DROITE MINIMUM
+M1-FCEDMA	FIN DE COURSE EMPATTEMENT DROITE MAXIMUM

ENTREES/SORTIES

+M1-E1	MODULE DIGITALE ENTREE AVANT GAUCHE
+M1-E2	MODULE DIGITALE ENTREE AVANT DROITE
+M1-E3	MODULE DIGITALE ENTREE ARRIERE GAUCHE
+M1-E4	MODULE DIGITALE ENTREE ARRIERE DROITE

PANNEAU PNEUMATIQUE

+M1-S1	MODULE DIGITALE SORTIE PANNEAU PNEUMATIQUE
+M1-S2	MODULE DIGITALE SORTIE PANNEAU PNEUMATIQUE
+M1-S3	MODULE DIGITALE SORTIE PANNEAU PNEUMATIQUE
+A3-BPAIR	PRESENCE D'AIR

ECRANS

+M1-EC1	ECRAN OPERATEUR 1
+M1-EC2	ECRAN OPERATEUR 2 AVANT

PLATEFORME + SCRUTATEUR

+M1-SCR	SCRUTATEUR PLATEFORME

ECLAIRAGE PLATEFORME

+M1-COM	COMMUTATEUR ECLAIRAGE PLATEFORME
+M1-ECL1	ECLAIRAGE PLATEFORME AVANT GAUCHE
+M1-ECL2	ECLAIRAGE PLATEFORME AVANT DROITE

FEU SORTIE/ENTREE

+M1-FE	FEU ENTREE
+M1-FS	FEU SORTIE

INTERFACE OPERATEUR

+P1	PUPITRE D'ENTREE (GAUCHE)
+P3	PUPITRE OPERATEUR (GAUCHE)
+P5	PUPITRE ENTREE PLATEFORME
+P6	PUPITRE PLATEFORME AVANT GAUCHE
+P7	PUPITRE PLATEFORME AVANT DROITE

LECTEUR CODE A BARRE

+P1-LCB	LECTEUR CODE A BARRE GAUCHE

BALANCE VOLANT

+B1-BV	BALANCE VOLANT GAUCHE
+B1-DBV	DETECTEUR BALANCE VOLANT DANS LE SUPPORT

CLES DYNAMOMETRIQUES

+M1-CDVG	CLE DYNAMOMETRIQUE GAUCHE
+M1-CD1VD	CLE DYNAMOMETRIQUE 1 DROITE
+M1-CD2VD	CLE DE SERRAGE
+M1-BCDVG	DETECTEUR CLE DYNAMOMETRIQUE GAUCHE DANS LE SUPPORT
+M1-BCD1VD	DETECTEUR CLE DYNAMOMETRIQUE 1 DROITE DANS LE SUPPORT
+M1-BCD2VD	DETECTEUR CLE DYNAMOMETRIQUE 2 DROITE DANS LE SUPPORT

LOCALISATION : M1

Ce document est la propriete de RENAULT S.A.S et ne peut etre reproduit ou communique sans son autorisation

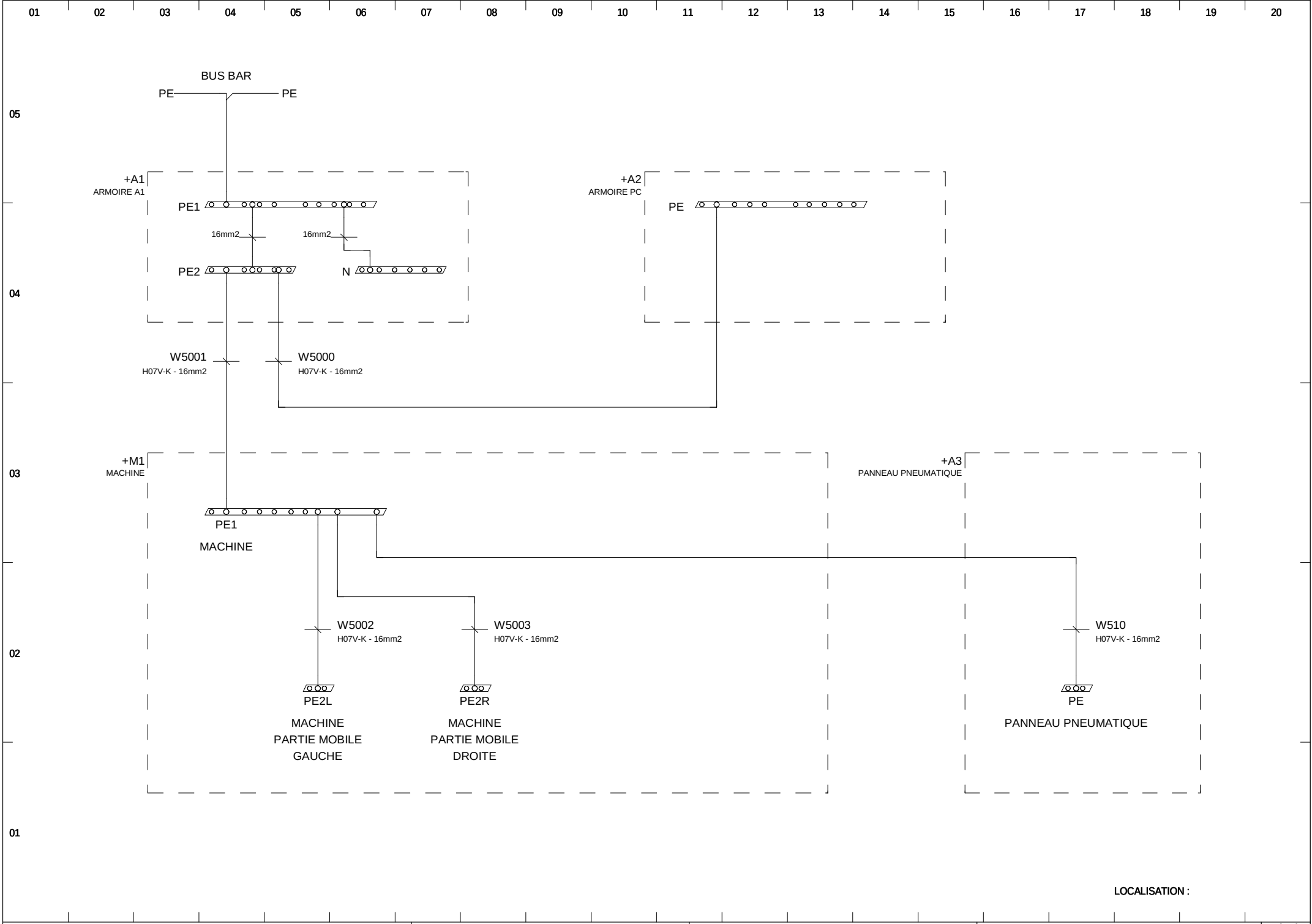

LOCALISATION :

RENAULT 1 av.du golf. 78288 Guyancourt cedex	- MODIFICATIONS - INDICE VISA DATE	IMPLANTATION DES CABLES	**RENAULT** SERVICE 65940	E237268000 V0.4	FOLIO 36

Ce document est la propriete de RENAULT S.A.S et ne peut etre reproduit ou communique sans son autorisation

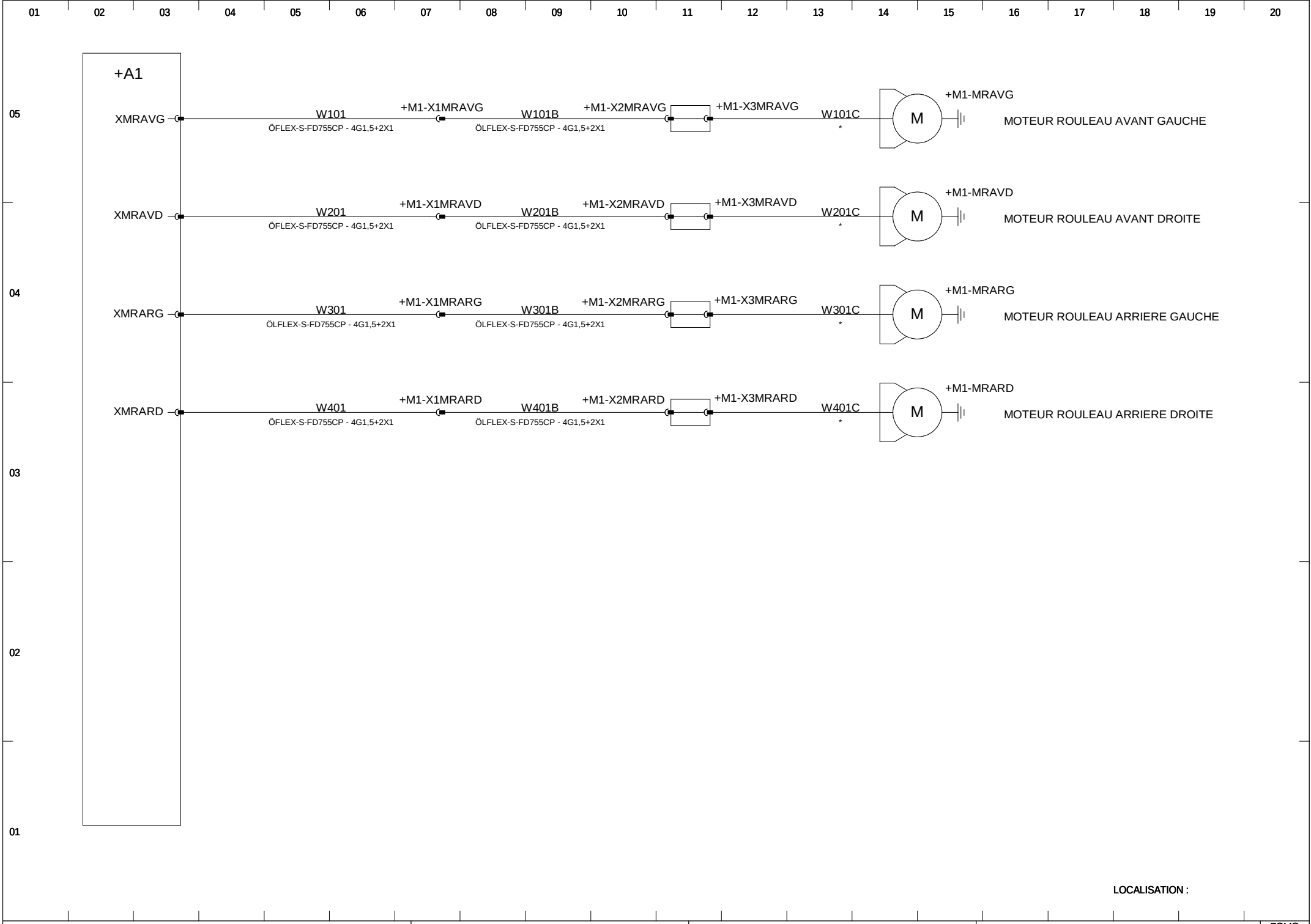

LOCALISATION :

RENAULT
1 av.du golf. 78288 Guyancourt cedex

- MODIFICATIONS -
INDICE
VISA
DATE

IMPLANTATION DES CABLES

RENAULT
SERVICE 65940

E237268000
V0.4

FOLIO
37

Ce document est la propriete de RENAULT S.A.S et ne peut etre reproduit ou communique sans son autorisation

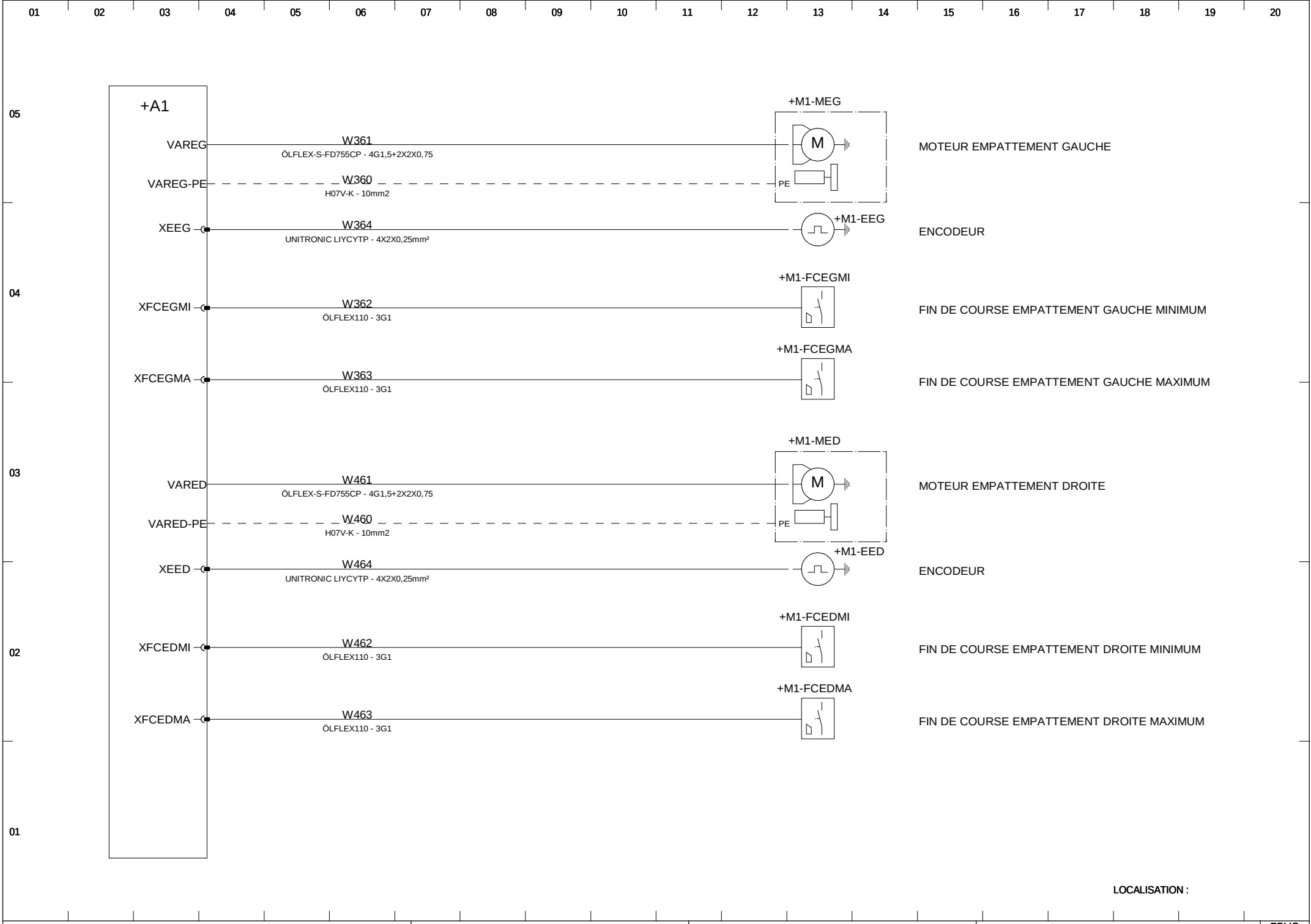

RENAULT
1 av.du golf. 78288 Guyancourt cedex

- MODIFICATIONS -
INDICE
VISA
DATE

IMPLANTATION DES CABLES

RENAULT
SERVICE 65940

E237268000
V0.4

FOLIO
38

Ce document est la propriete de RENAULT S.A.S et ne peut etre reproduit ou communique sans son autorisation

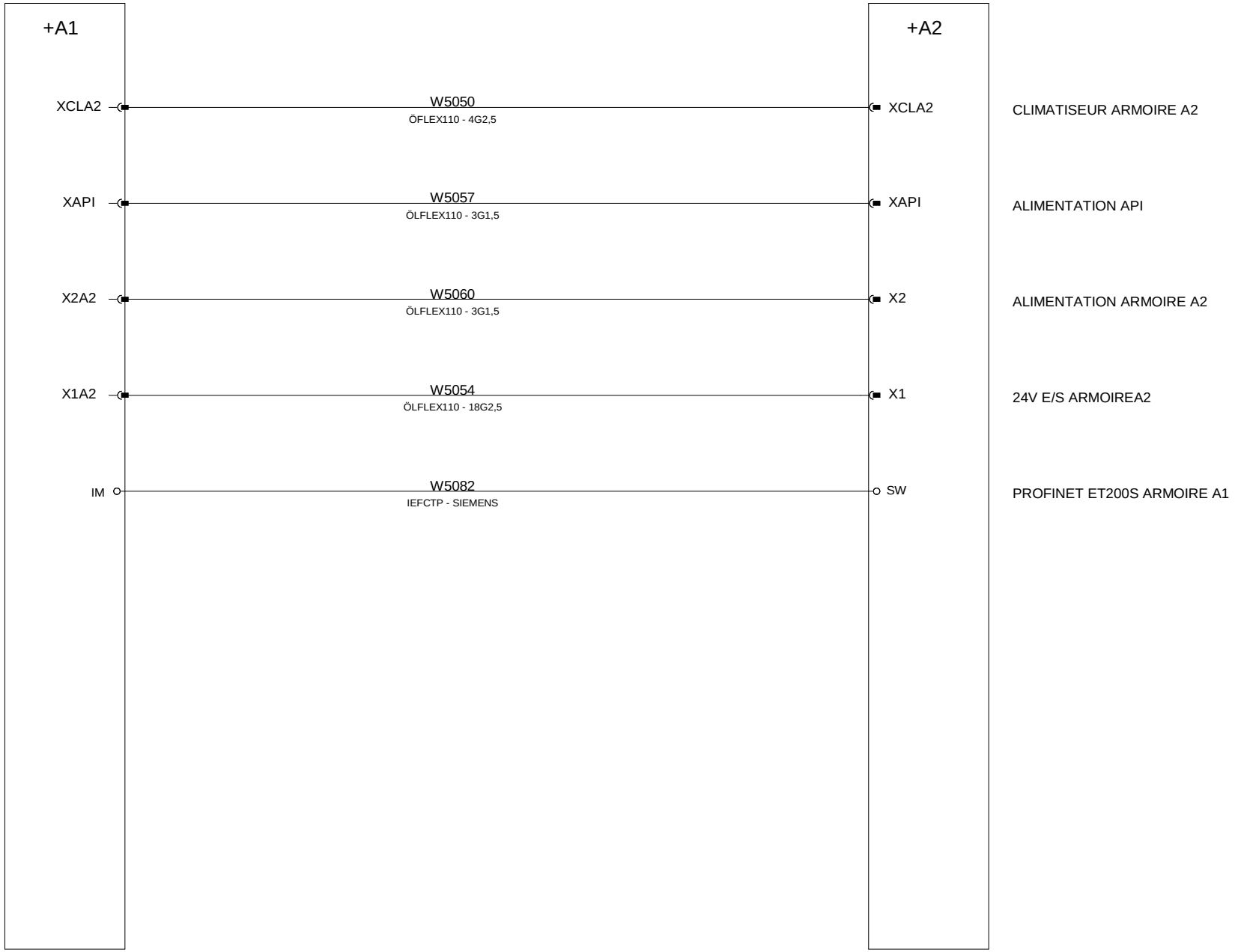

LOCALISATION :

RENAULT 1 av.du golf. 78288 Guyancourt cedex	- MODIFICATIONS - INDICE VISA DATE	IMPLANTATION DES CABLES	**RENAULT** SERVICE 65940	E237268000 V0.4	FOLIO 39

Ce document est la propriete de RENAULT S.A.S et ne peut etre reproduit ou communique sans son autorisation

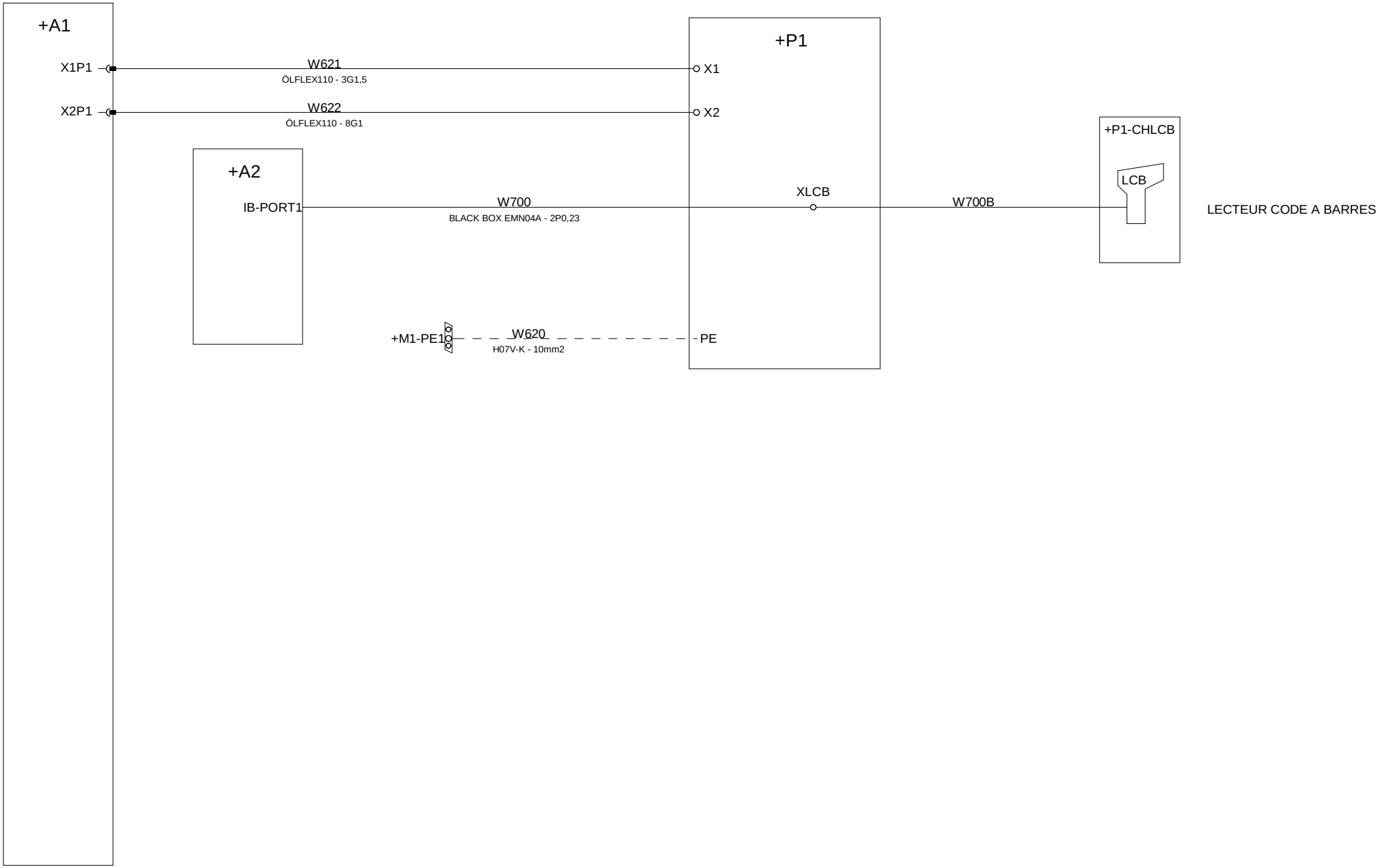

LOCALISATION :

RENAULT 1 av.du golf. 78288 Guyancourt cedex	- MODIFICATIONS - INDICE VISA DATE	IMPLANTATION DES CABLES	**RENAULT** SERVICE 65940	E237268000 V0.4	FOLIO 40

Ce document est la propriete de RENAULT S.A.S et ne peut etre reproduit ou communique sans son autorisation

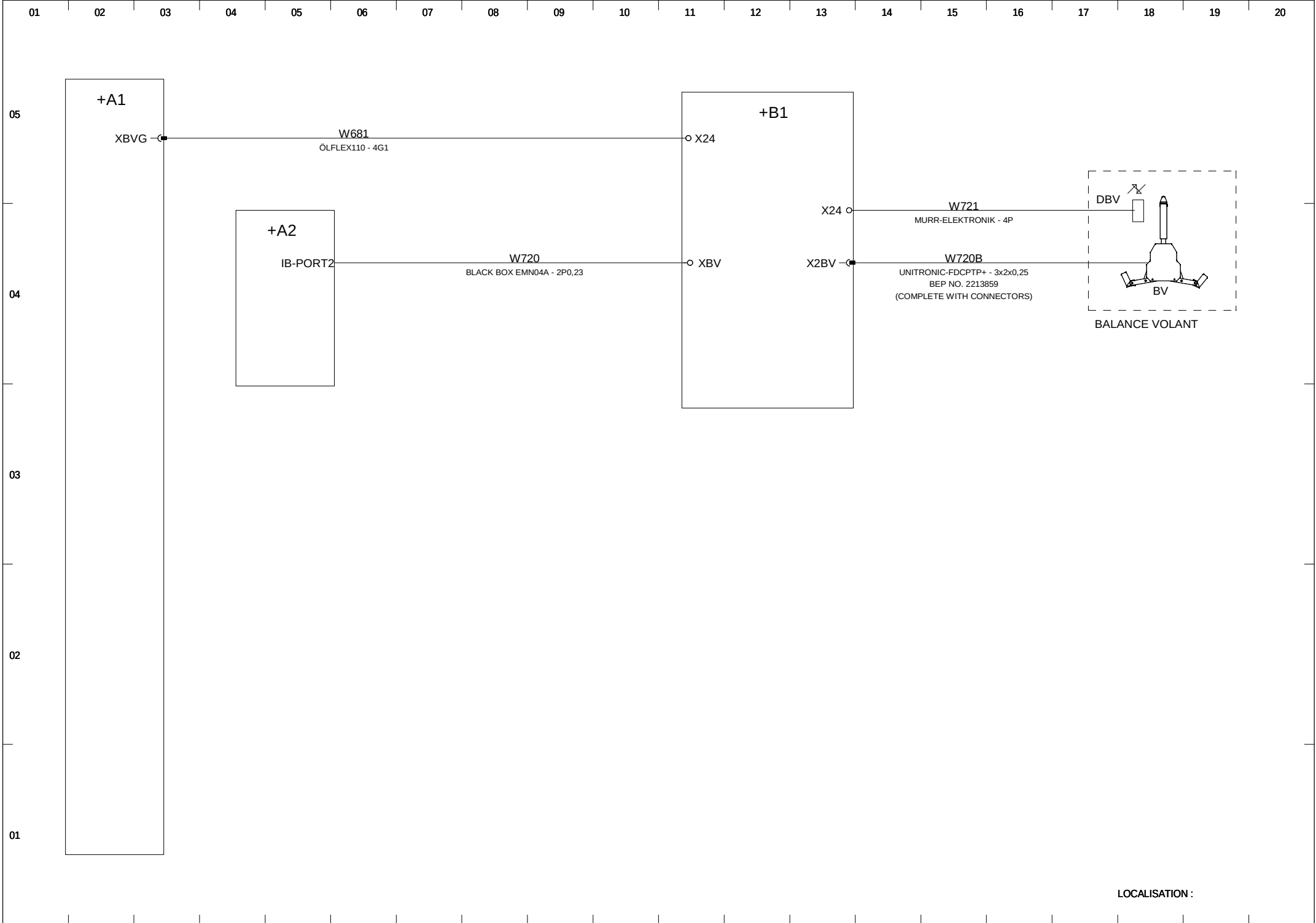

RENAULT
1 av.du golf. 78288 Guyancourt cedex

- MODIFICATIONS -
INDICE
VISA
DATE

IMPLANTATION DES CABLES

RENAULT
SERVICE 65940

E237268000
V0.4

FOLIO
41

Ce document est la propriete de RENAULT S.A.S et ne peut etre reproduit ou communique sans son autorisation

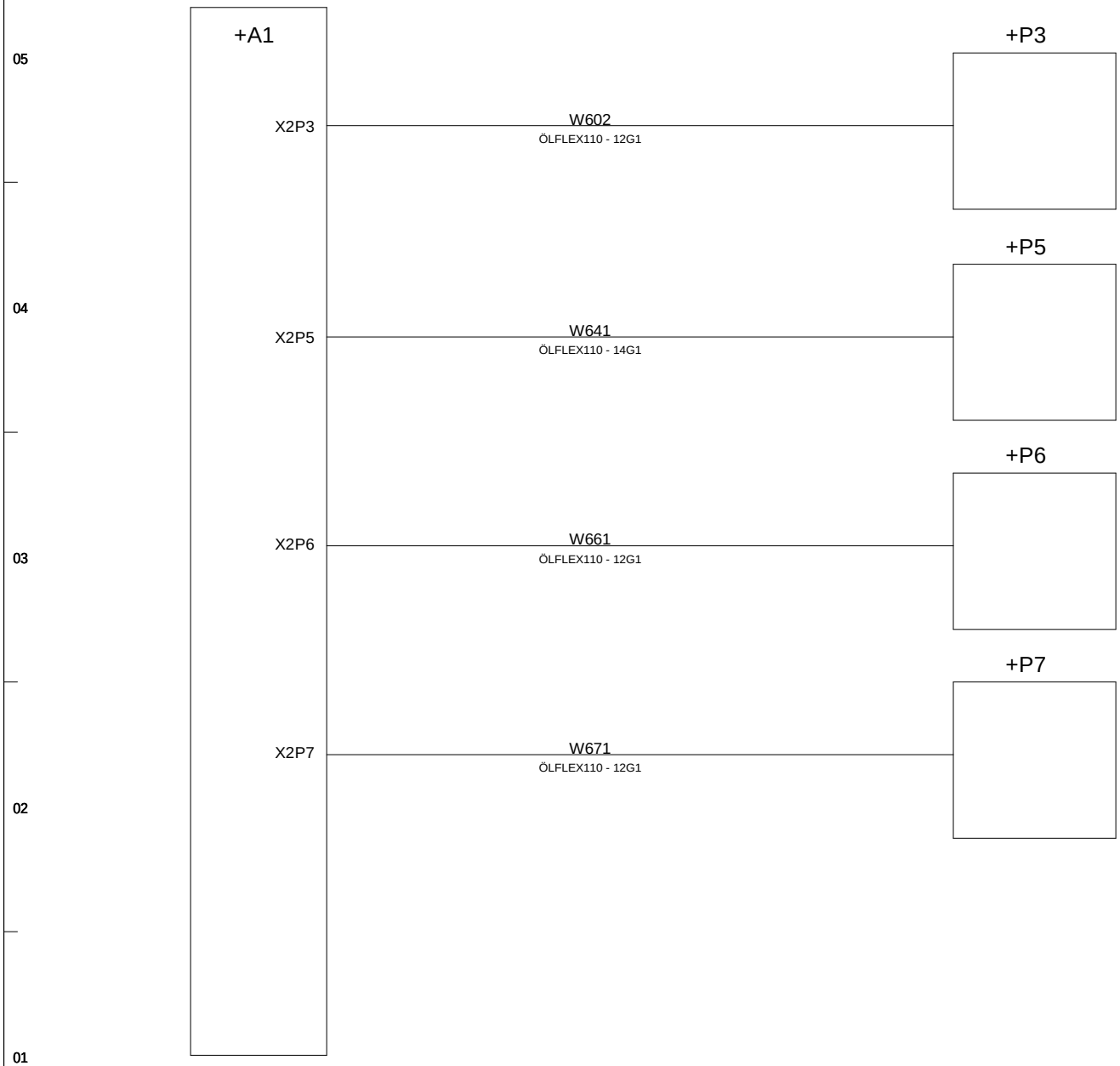

LOCALISATION :

RENAULT
1 av.du golf. 78288 Guyancourt cedex

- MODIFICATIONS -
INDICE
VISA
DATE

IMPLANTATION DES CABLES

RENAULT
SERVICE 65940

E237268000
V0.4

FOLIO
42

Ce document est la propriete de RENAULT S.A.S et ne peut etre reproduit ou communique sans son autorisation

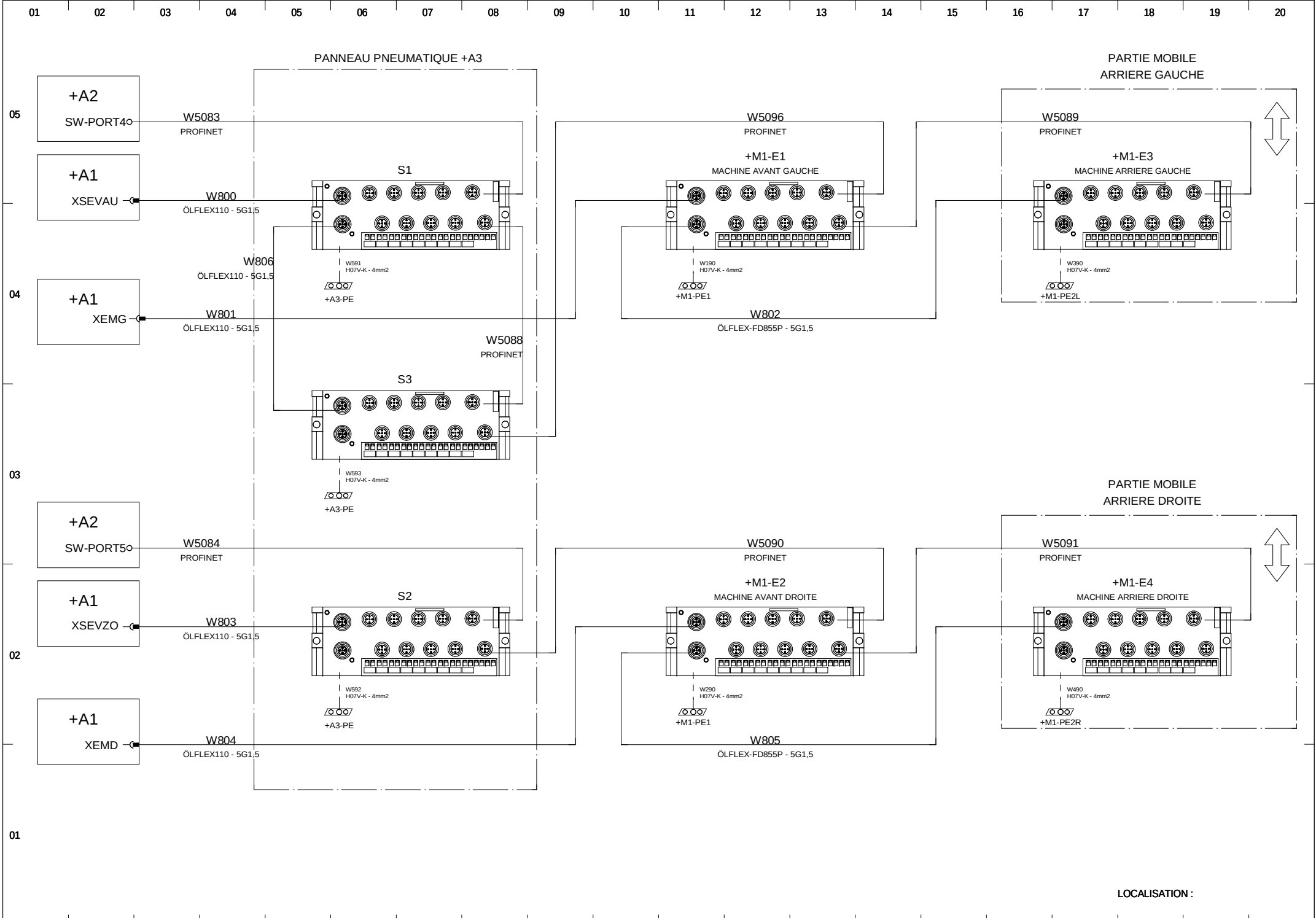

LOCALISATION :

RENAULT 1 av.du golf. 78288 Guyancourt cedex	- MODIFICATIONS - INDICE VISA DATE	IMPLANTATION DES CABLES	**RENAULT** SERVICE 65940	E237268000 V0.4	FOLIO 43

Ce document est la propriete de RENAULT S.A.S et ne peut etre reproduit ou communique sans son autorisation

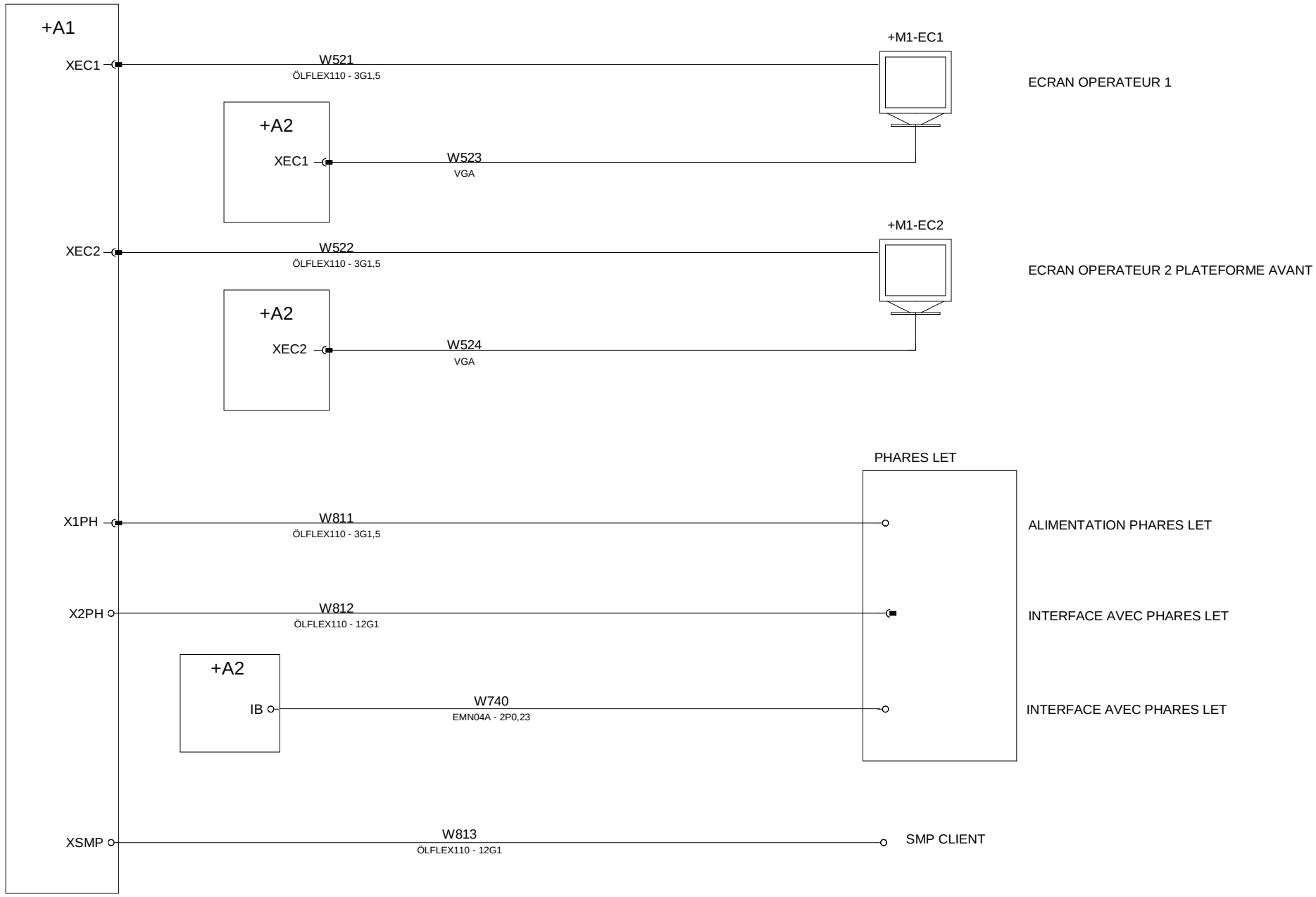

LOCALISATION :

RENAULT
1 av.du golf. 78288 Guyancourt cedex

- MODIFICATIONS -
INDICE
VISA
DATE

IMPLANTATION DES CABLES

RENAULT
SERVICE 65940

E237268000
V0.4

FOLIO
44

Ce document est la propriete de RENAULT S.A.S et ne peut etre reproduit ou communique sans son autorisation

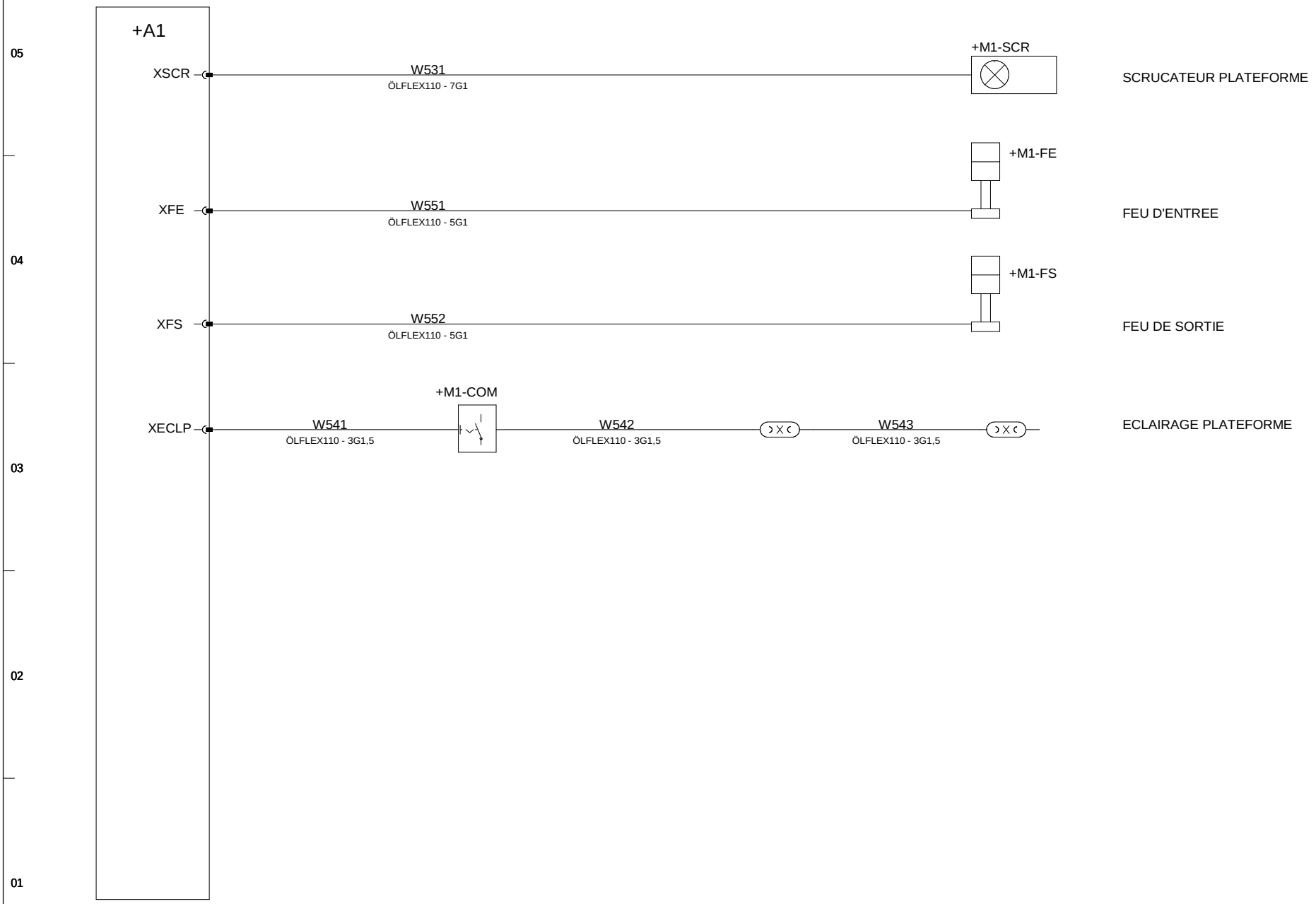

LOCALISATION :

RENAULT
1 av.du golf. 78288 Guyancourt cedex

- MODIFICATIONS -
INDICE
VISA
DATE

IMPLANTATION DES CABLES

RENAULT
SERVICE 65940

E237268000
V0.4

FOLIO
45

Ce document est la propriete de RENAULT S.A.S et ne peut etre reproduit ou communique sans son autorisation

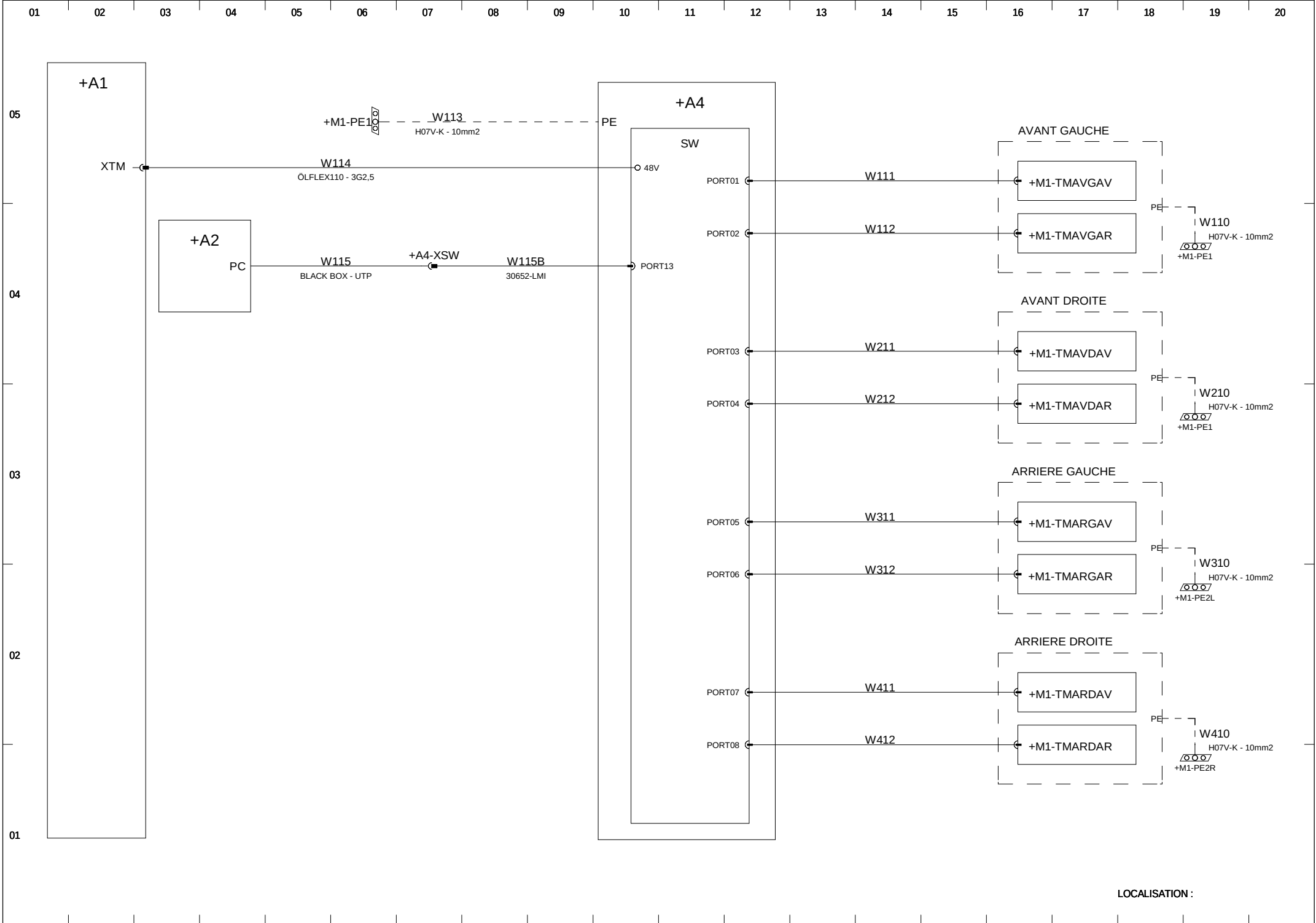

LOCALISATION :

RENAULT 1 av.du golf. 78288 Guyancourt cedex	- MODIFICATIONS - INDICE VISA DATE	IMPLANTATION DES CABLES	**RENAULT** SERVICE 65940	E237268000 V0.4	FOLIO 46

Ce document est la propriete de RENAULT S.A.S et ne peut etre reproduit ou communique sans son autorisation

Distribution générale

(Armoire A1)

LOCALISATION :

Ce document est la propriete de RENAULT S.A.S et ne peut etre reproduit ou communique sans son autorisation

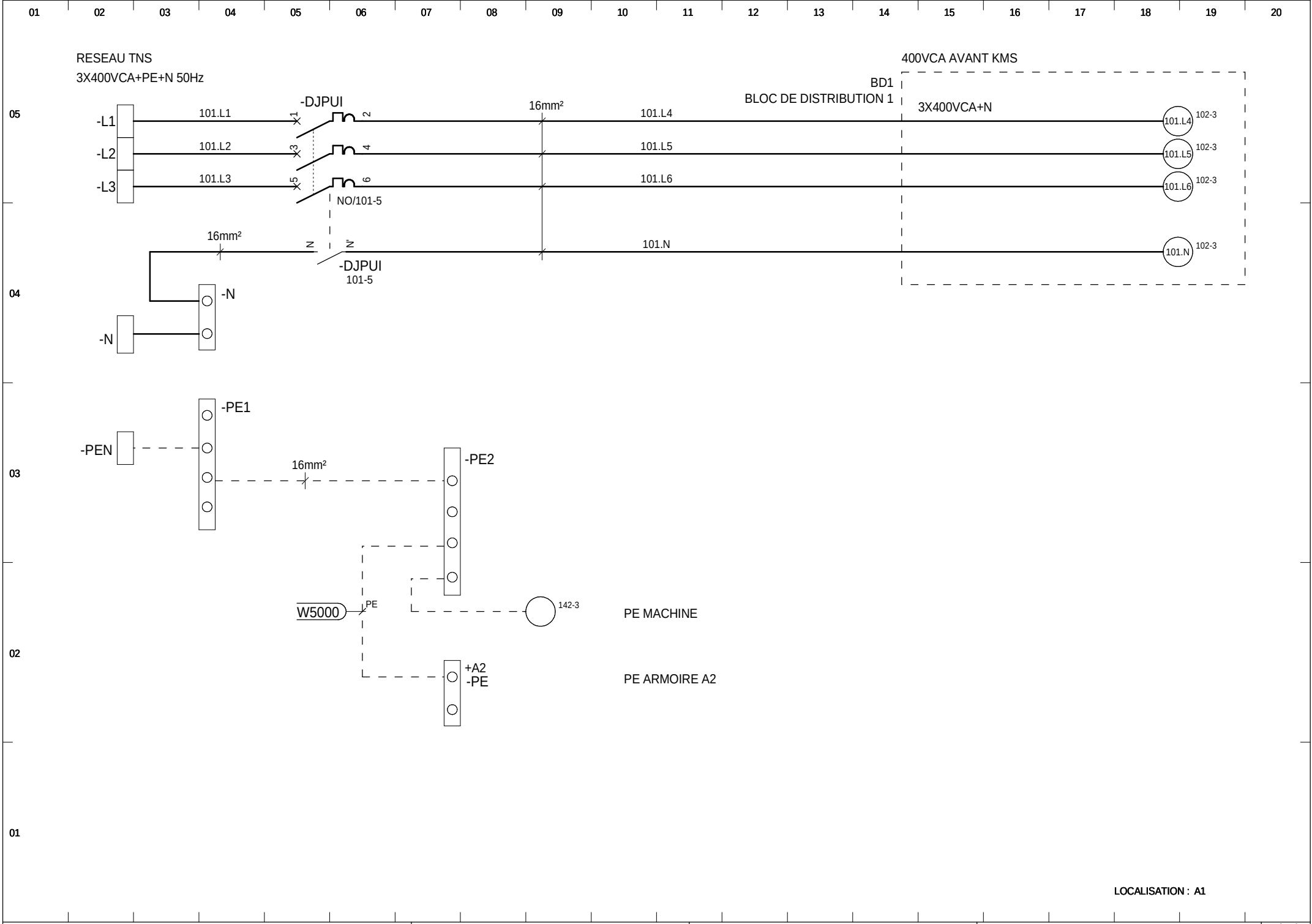

RENAULT 1 av.du golf. 78288 Guyancourt cedex	- MODIFICATIONS - INDICE VISA DATE	CIRCUIT ALIM. 400V (Avec Neutre) DISTRIBUTION GENERALE (Info)	**RENAULT** SERVICE 65940	E237268000 V0.4	FOLIO 101

Ce document est la propriete de RENAULT S.A.S et ne peut etre reproduit ou communique sans son autorisation

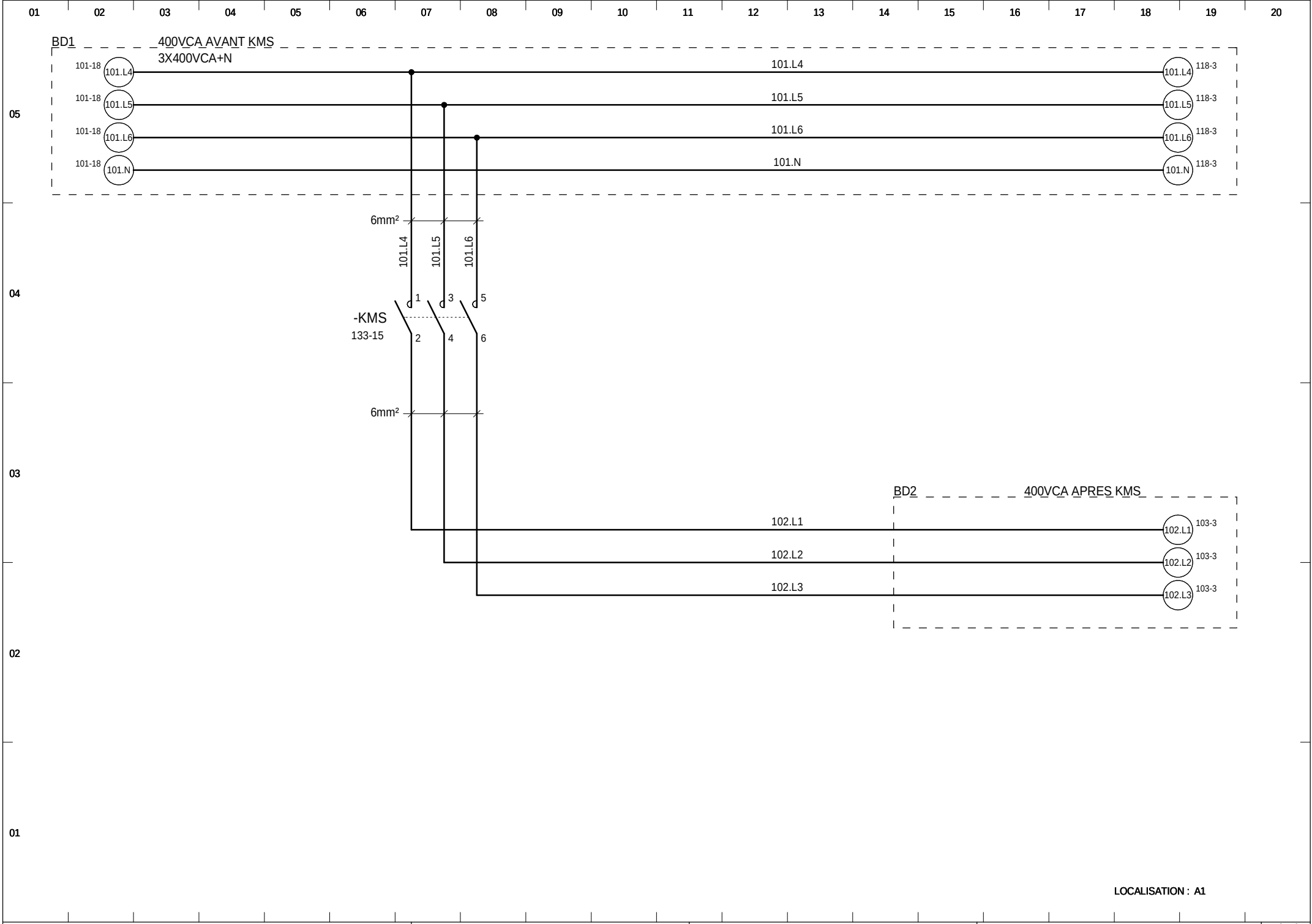

RENAULT 1 av.du golf. 78288 Guyancourt cedex	- MODIFICATIONS - INDICE VISA DATE	DISTRIBUTION 400V DISTRIBUTION GENERALE (Info)	**RENAULT** SERVICE 65940	E237268000 V0.4	FOLIO 102

Ce document est la propriete de RENAULT S.A.S et ne peut etre reproduit ou communique sans son autorisation

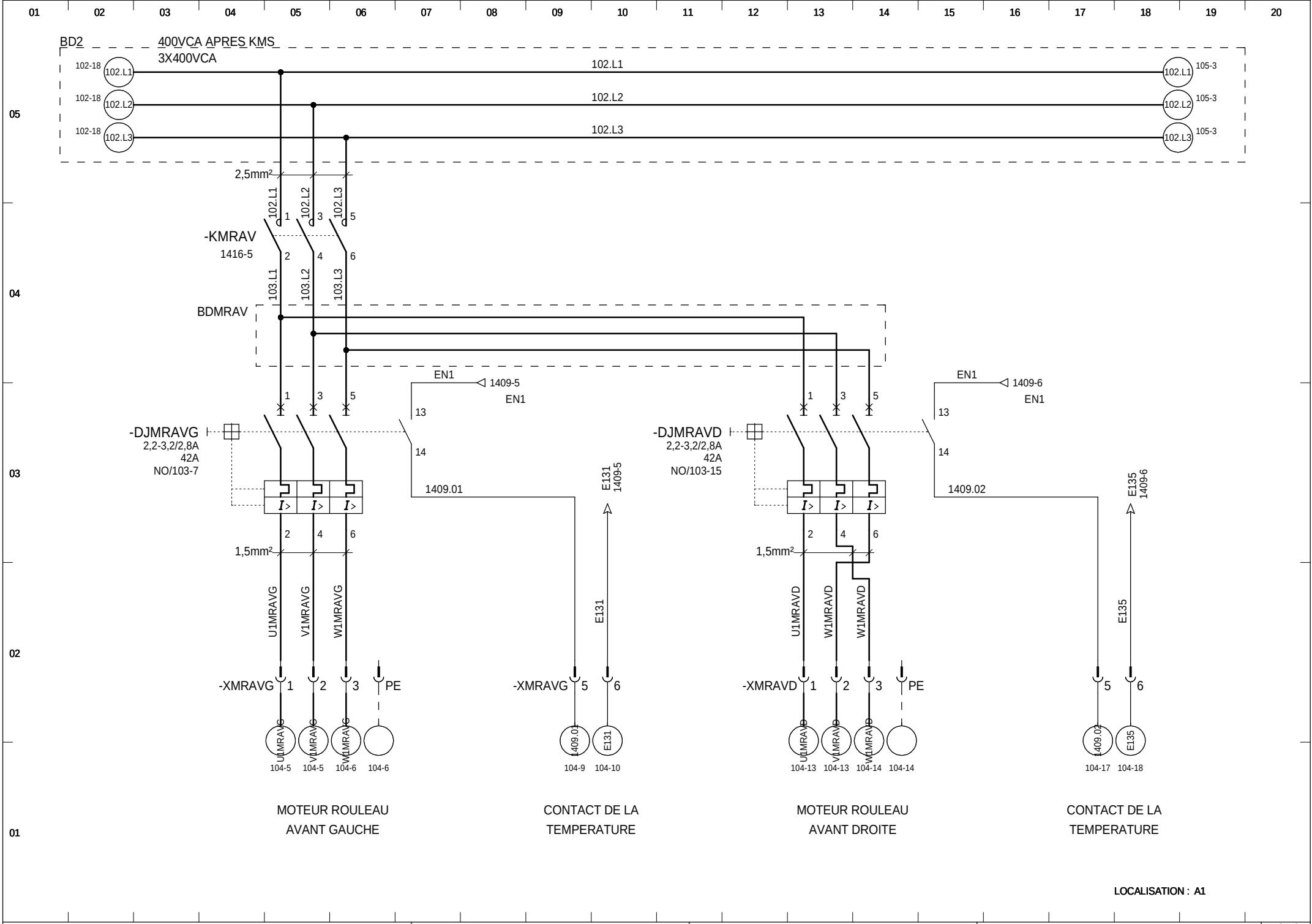

LOCALISATION : A1

RENAULT 1 av.du golf. 78288 Guyancourt cedex	- MODIFICATIONS - INDICE VISA DATE	MOTEURS ROULEAUX AVANT	**RENAULT** SERVICE 65940	E237268000 V0.4	FOLIO 103

Ce document est la propriete de RENAULT S.A.S et ne peut etre reproduit ou communique sans son autorisation

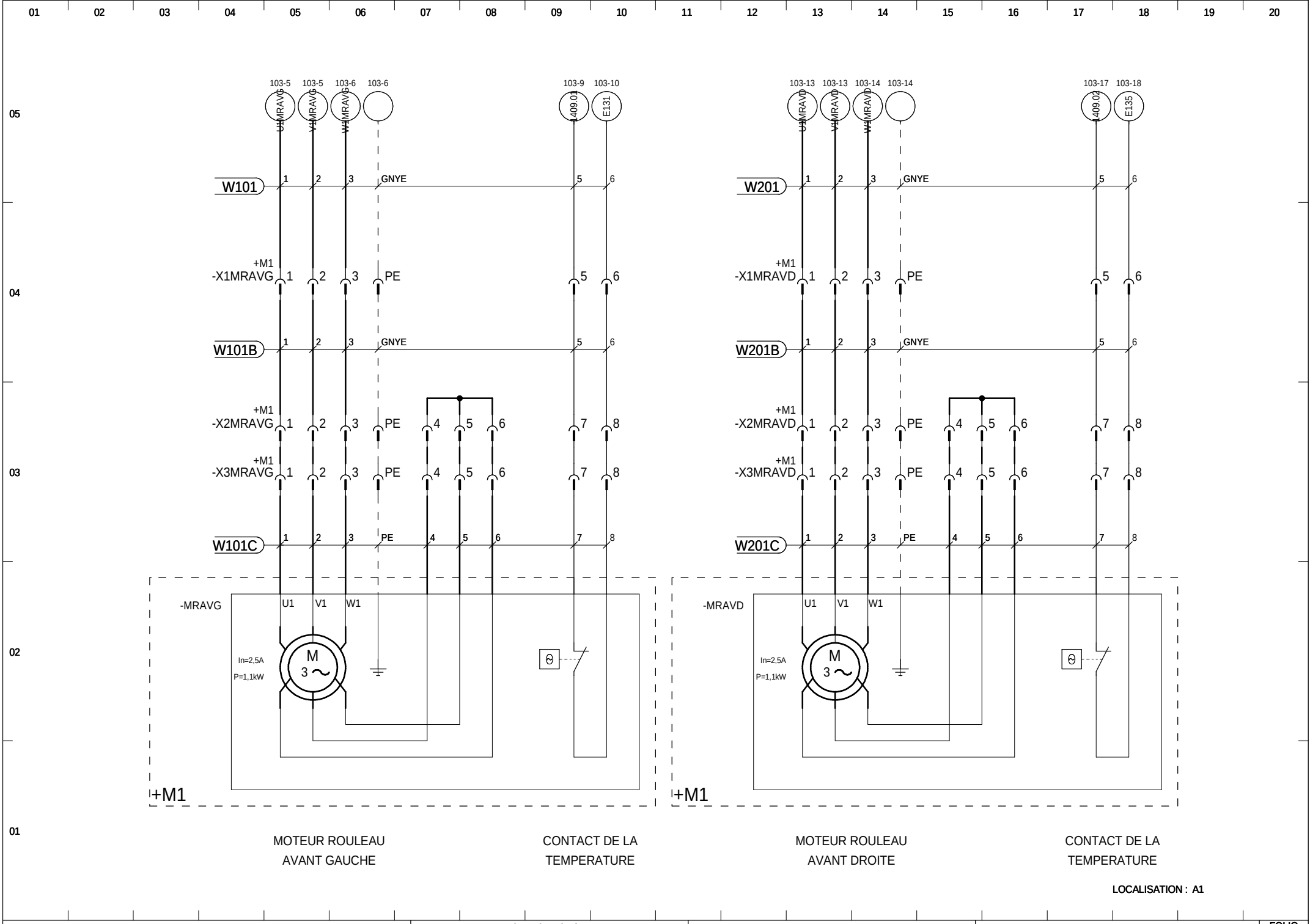

MOTEUR ROULEAU AVANT GAUCHE

CONTACT DE LA TEMPERATURE

MOTEUR ROULEAU AVANT DROITE

CONTACT DE LA TEMPERATURE

LOCALISATION : A1

RENAULT 1 av.du golf. 78288 Guyancourt cedex	- MODIFICATIONS - INDICE VISA DATE	MOTEURS ROULEAUX AVANT	**RENAULT** SERVICE 65940	E237268000 V0.4	FOLIO 104

Ce document est la propriete de RENAULT S.A.S et ne peut etre reproduit ou communique sans son autorisation

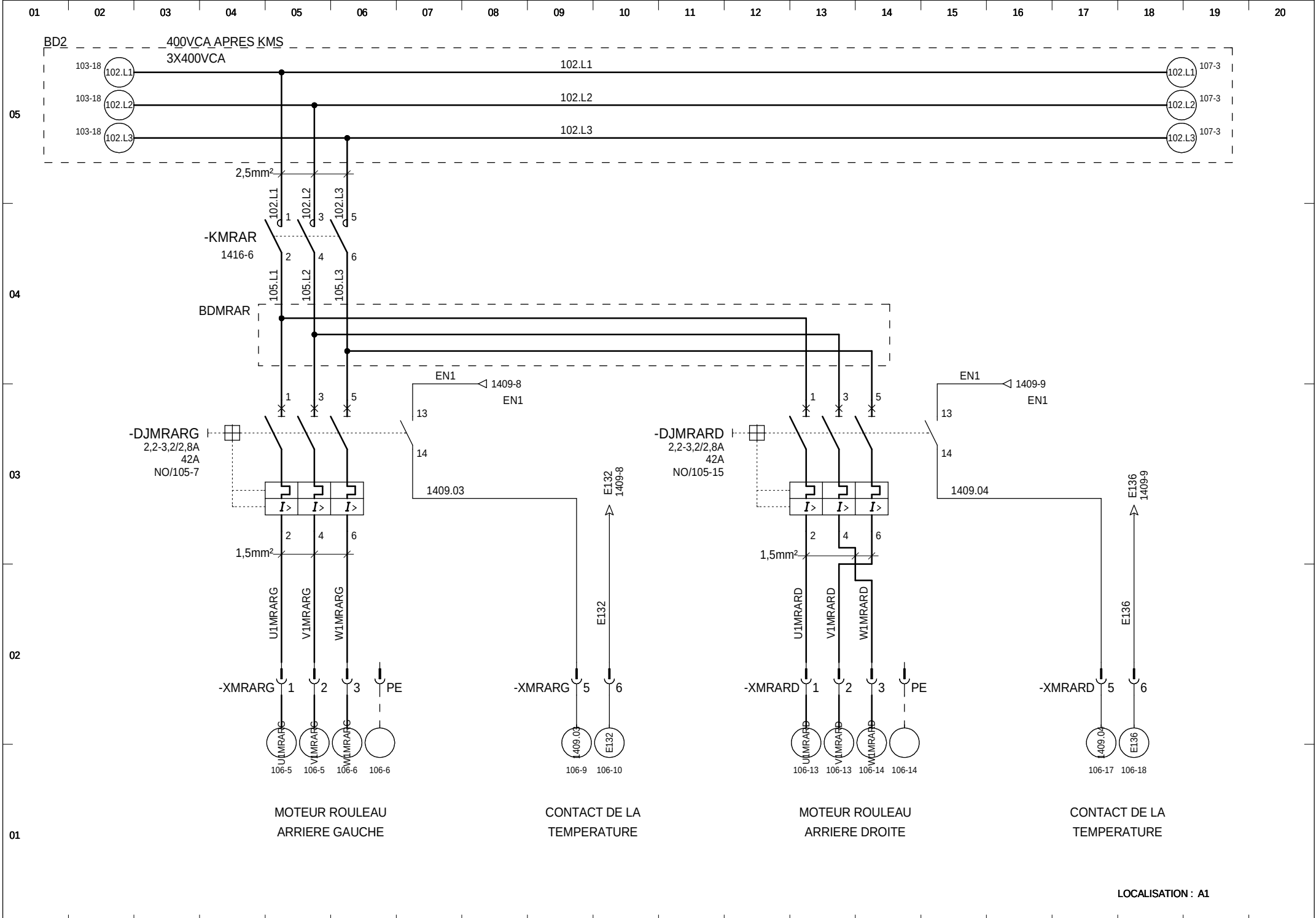

LOCALISATION : A1

RENAULT
1 av.du golf. 78288 Guyancourt cedex

- MODIFICATIONS -
INDICE
VISA
DATE

MOTEURS ROULEAUX ARRIERE

RENAULT
SERVICE 65940

E237268000
V0.4

FOLIO
105

Ce document est la propriete de RENAULT S.A.S et ne peut etre reproduit ou communique sans son autorisation

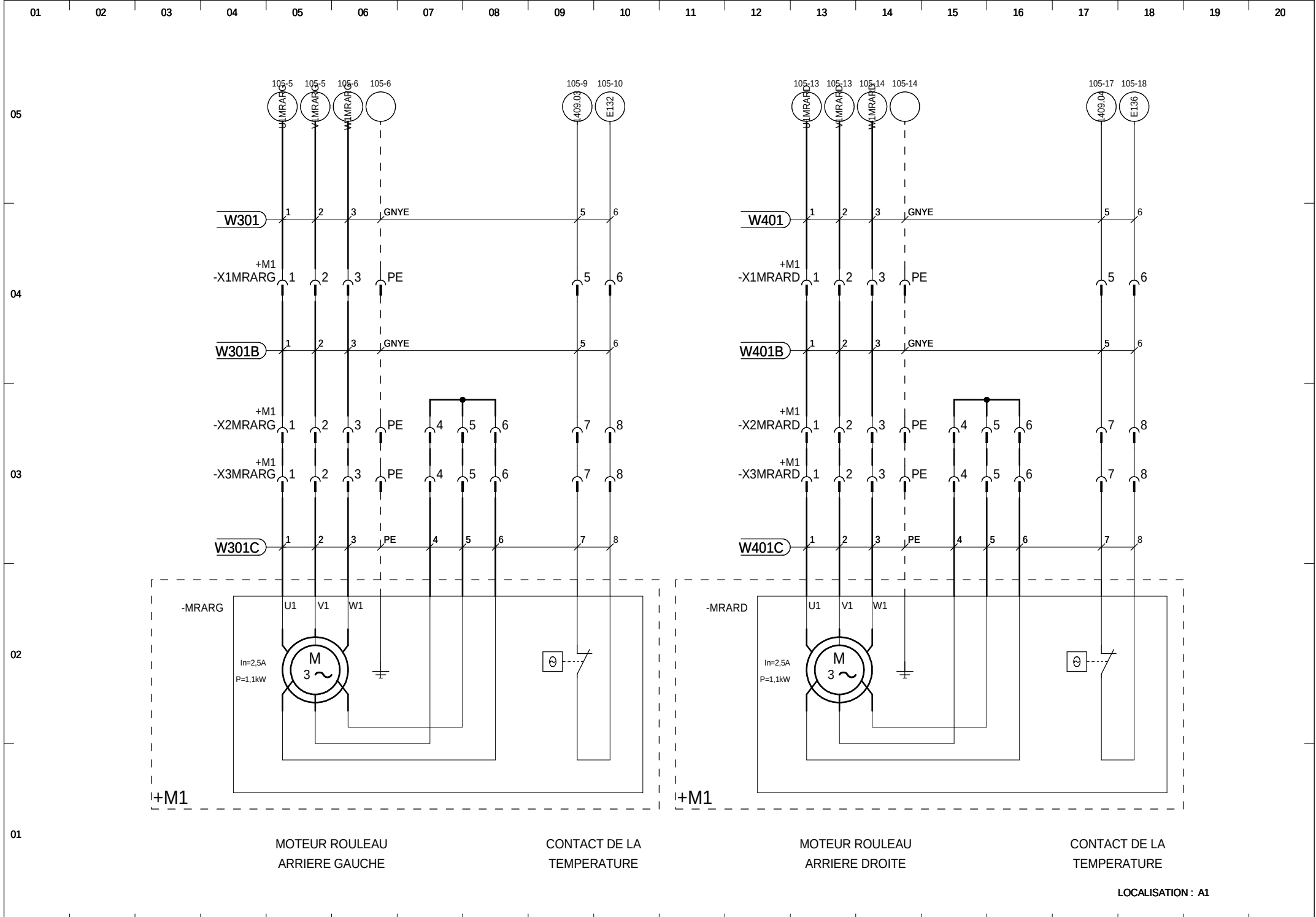

MOTEUR ROULEAU ARRIERE GAUCHE

CONTACT DE LA TEMPERATURE

MOTEUR ROULEAU ARRIERE DROITE

CONTACT DE LA TEMPERATURE

LOCALISATION : A1

RENAULT 1 av.du golf. 78288 Guyancourt cedex	INDICE VISA DATE	- MODIFICATIONS -	MOTEURS ROULEAUX ARRIERE	**RENAULT** SERVICE 65940	E237268000 V0.4	FOLIO 106

Ce document est la propriete de RENAULT S.A.S et ne peut etre reproduit ou communique sans son autorisation

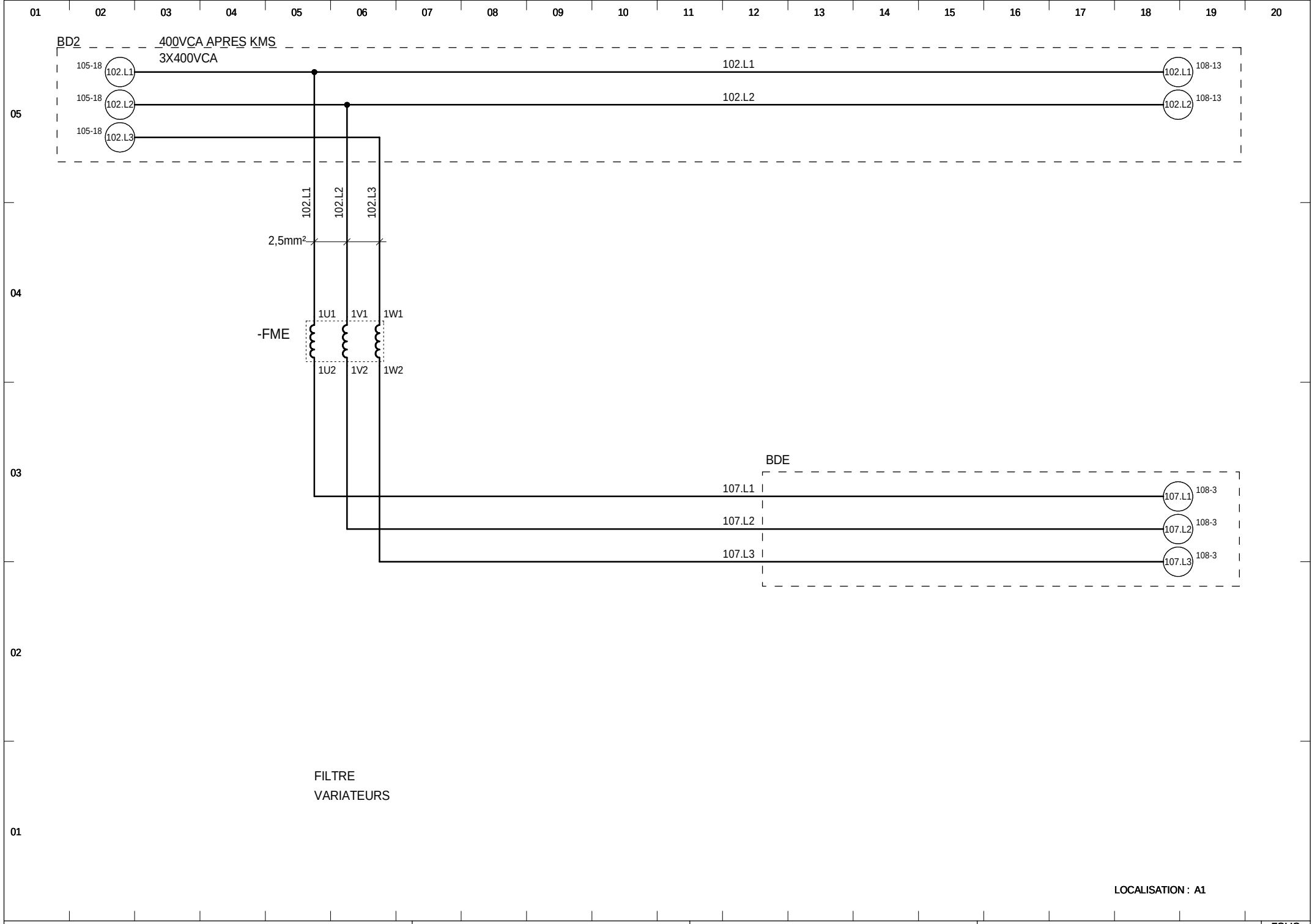

RENAULT
1 av.du golf. 78288 Guyancourt cedex

- MODIFICATIONS -
INDICE
VISA
DATE

BOBINE VARIATEURS

RENAULT
SERVICE 65940

E237268000
V0.4

FOLIO
107

Ce document est la propriete de RENAULT S.A.S et ne peut etre reproduit ou communique sans son autorisation

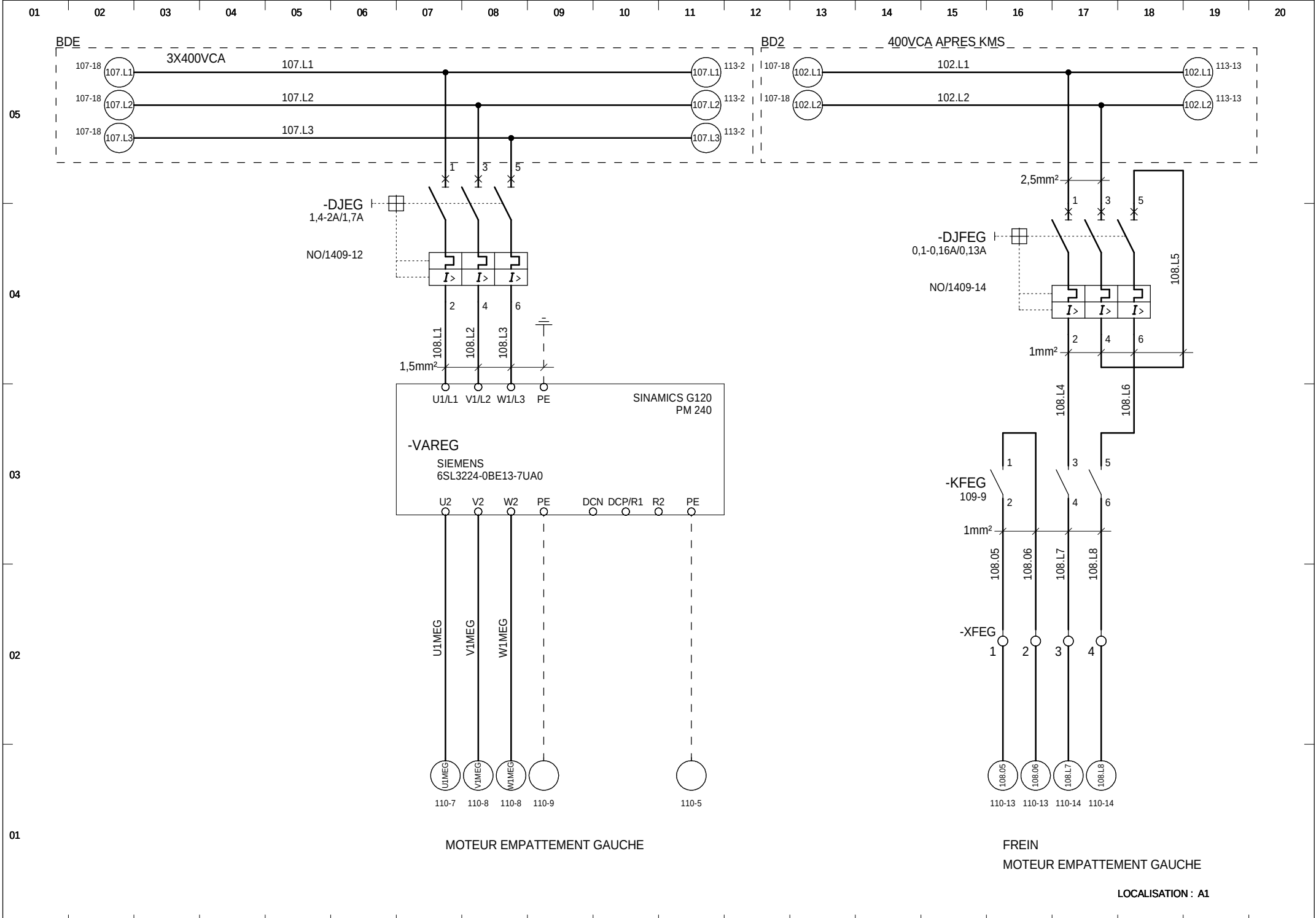

RENAULT 1 av.du golf. 78288 Guyancourt cedex	- MODIFICATIONS - INDICE VISA DATE	VARIATEUR EG ALIMENTATION	**RENAULT** SERVICE 65940	E237268000 V0.4	FOLIO 108

Ce document est la propriete de RENAULT S.A.S et ne peut etre reproduit ou communique sans son autorisation

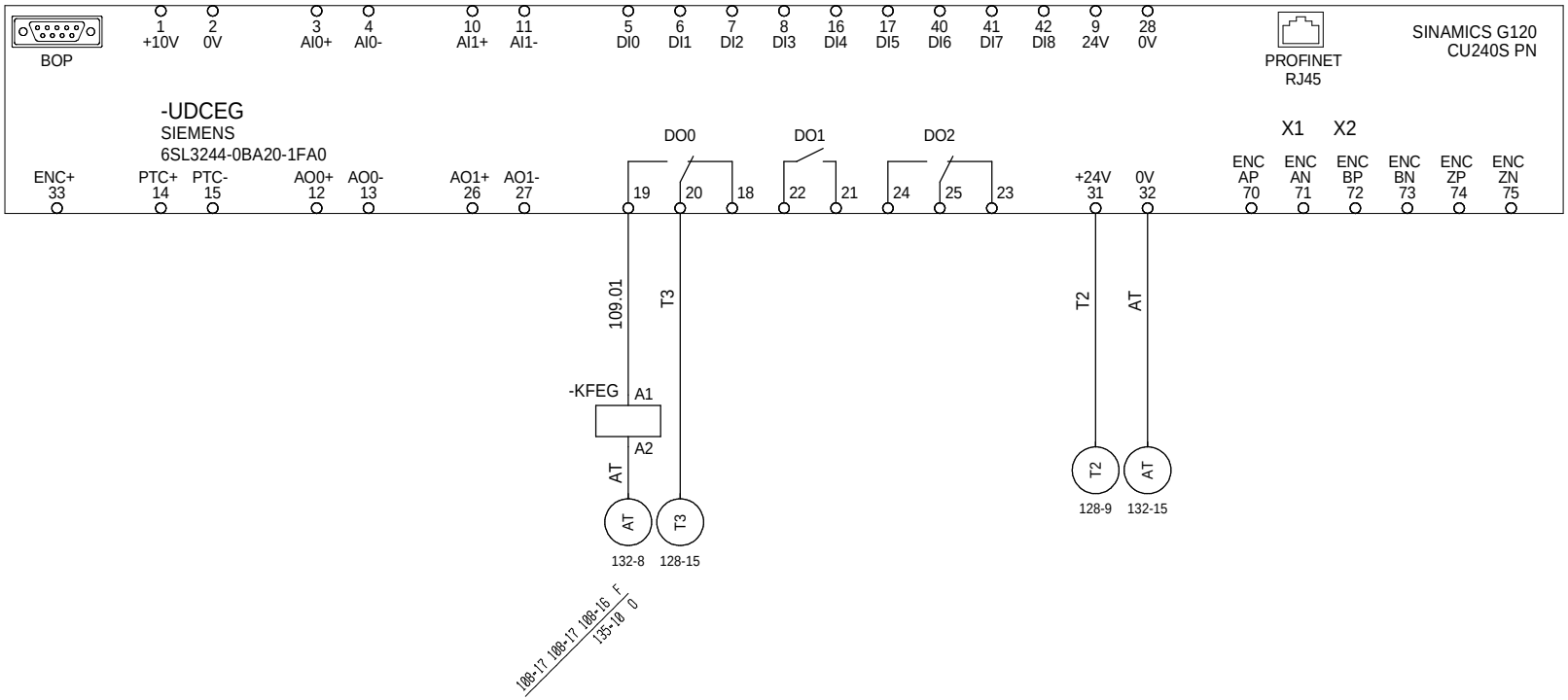

LOCALISATION : A1

RENAULT 1 av.du golf. 78288 Guyancourt cedex	- MODIFICATIONS - INDICE VISA DATE	VARIATEUR EG PROFINET-CONTROLE	**RENAULT** SERVICE 65940	E237268000 V0.4	FOLIO 109

Ce document est la propriete de RENAULT S.A.S et ne peut etre reproduit ou communique sans son autorisation

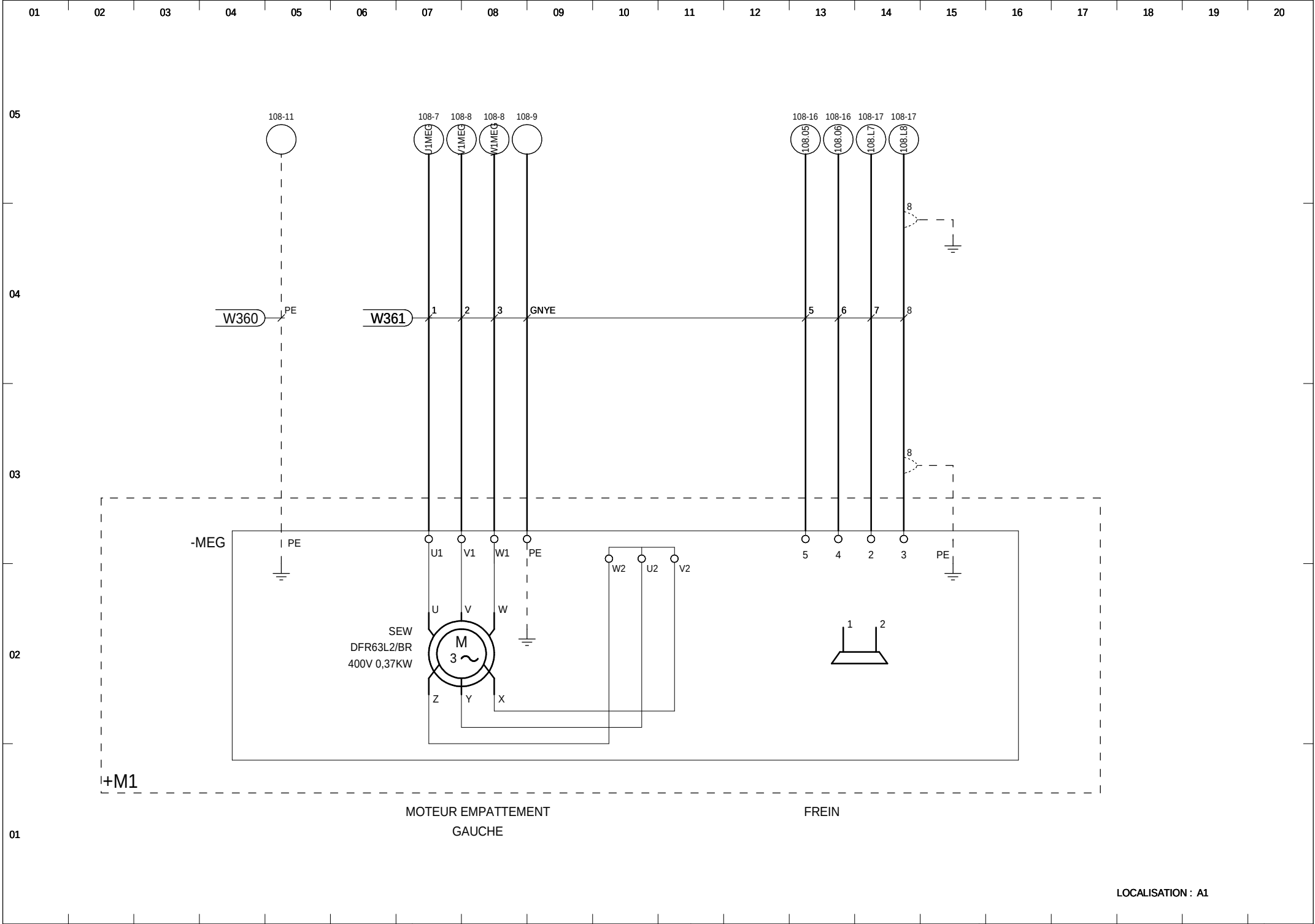

LOCALISATION : A1

RENAULT
1 av.du golf. 78288 Guyancourt cedex

- MODIFICATIONS -
INDICE
VISA
DATE

MOTEUR EMPATTEMENT GAUCHE

RENAULT
SERVICE 65940

E237268000
V0.4

FOLIO
110

Ce document est la propriete de RENAULT S.A.S et ne peut etre reproduit ou communique sans son autorisation

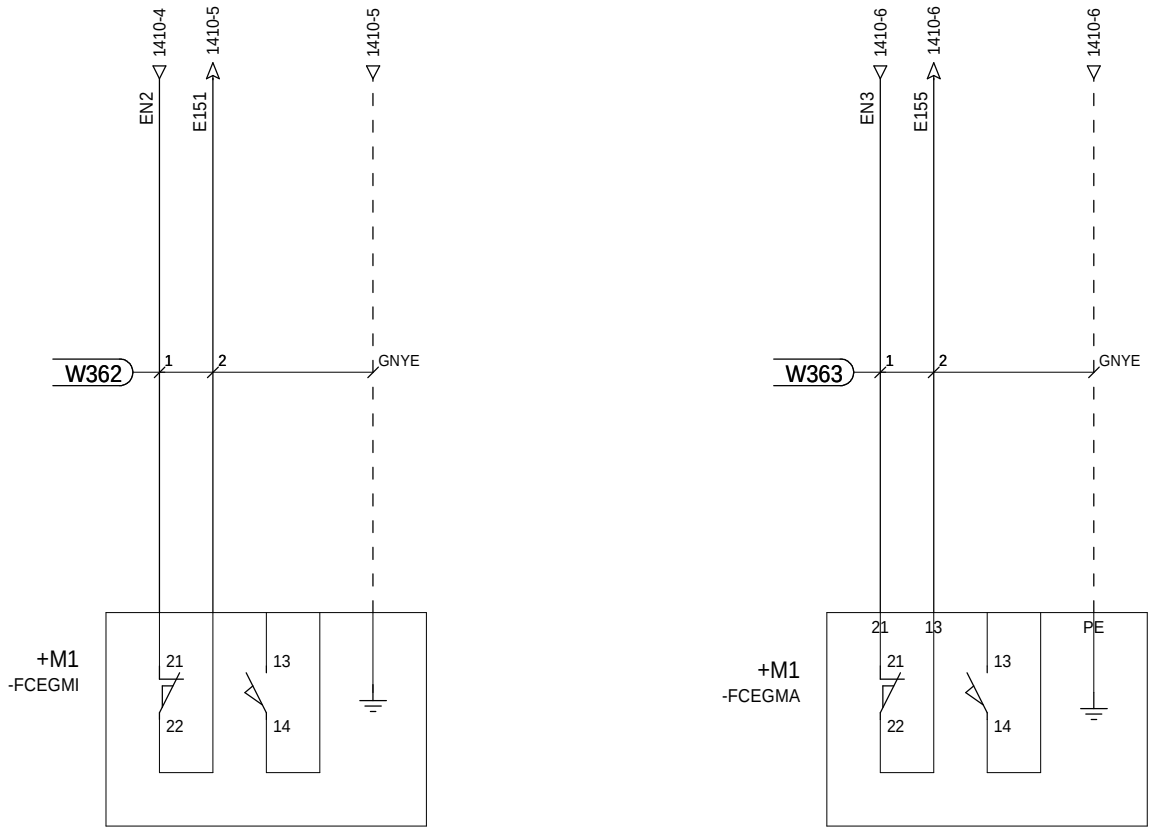

FIN DE COURSE
EMPATTEMENT GAUCHE
MIN

FIN DE COURSE
EMPATTEMENT GAUCHE
MAX

LOCALISATION : A1

RENAULT 1 av.du golf. 78288 Guyancourt cedex	- MODIFICATIONS - INDICE VISA DATE	FIN DE COURSE EMPATTEMENT GAUCHE	**RENAULT** SERVICE 65940	E237268000 V0.4	FOLIO 111

Ce document est la propriete de RENAULT S.A.S et ne peut etre reproduit ou communique sans son autorisation

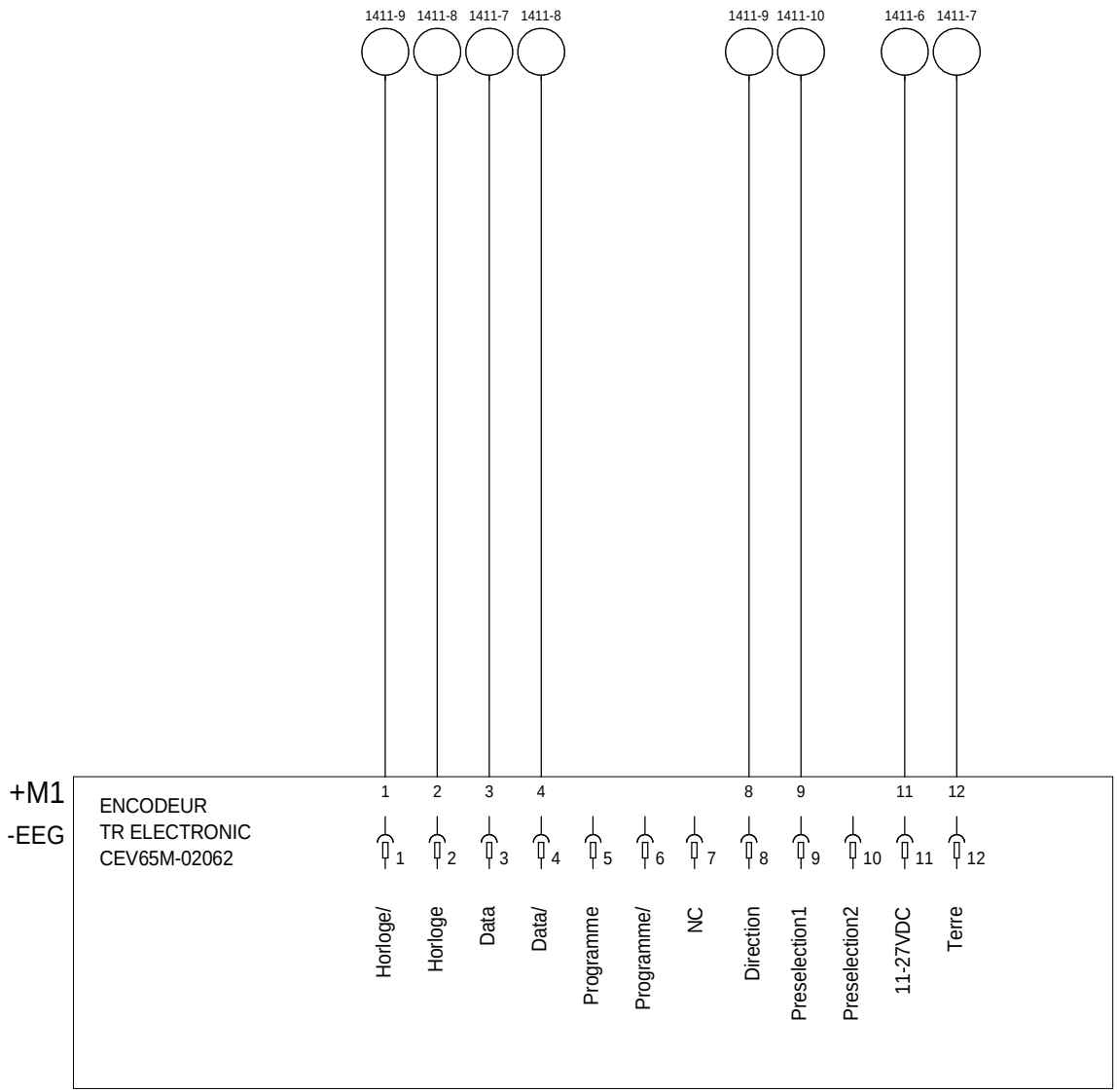

ENCODEUR EMPATTEMENT GAUCHE

LOCALISATION : A1

RENAULT 1 av.du golf. 78288 Guyancourt cedex	- MODIFICATIONS - INDICE VISA DATE	MOTEUR EG ENCODEUR	**RENAULT** SERVICE 65940	E237268000 V0.4	FOLIO 112

Ce document est la propriete de RENAULT S.A.S et ne peut etre reproduit ou communique sans son autorisation

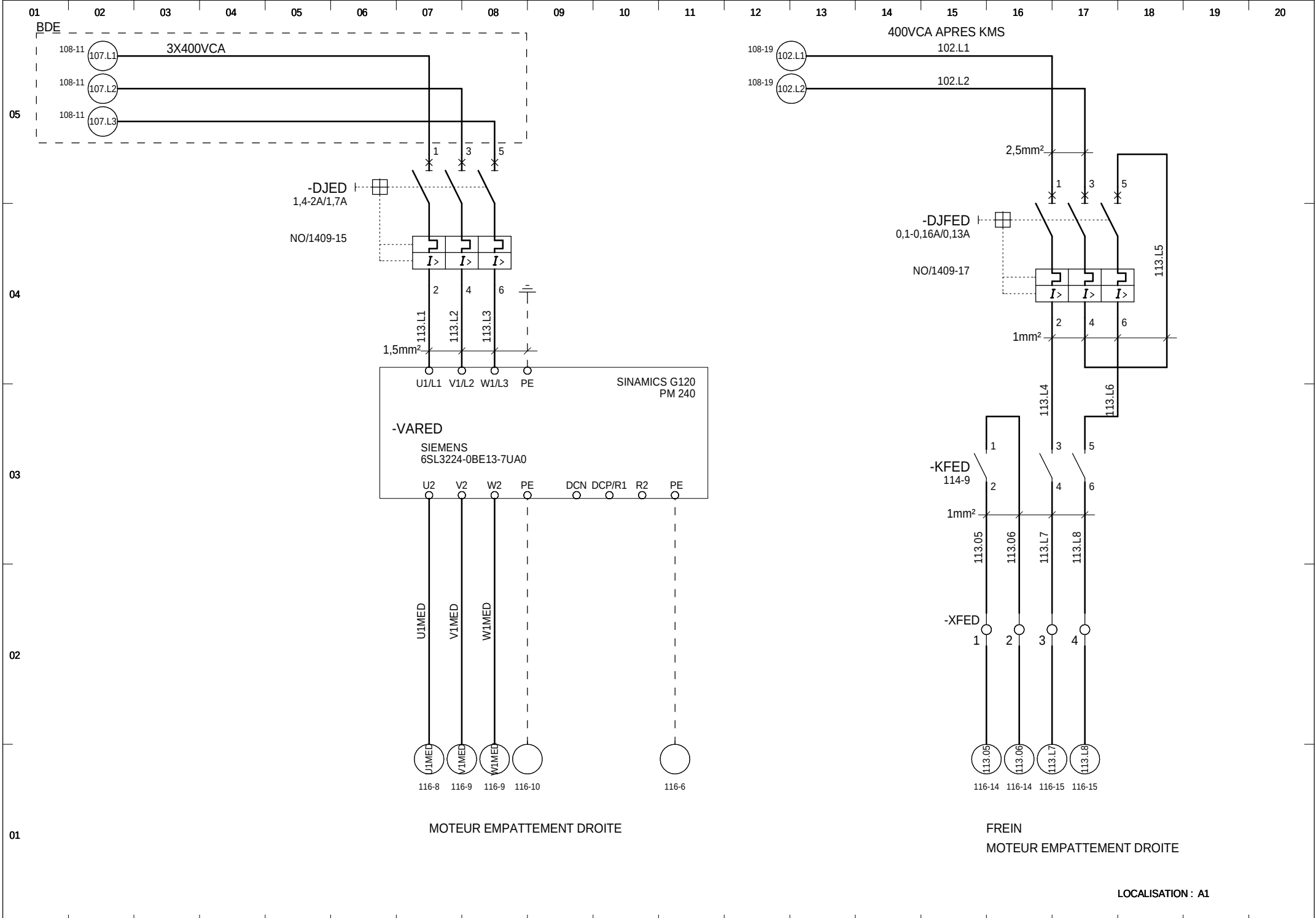

LOCALISATION : A1

RENAULT 1 av.du golf. 78288 Guyancourt cedex	- MODIFICATIONS - INDICE VISA DATE	VARIATEUR ED ALIMENTATION	**RENAULT** SERVICE 65940	E237268000 V0.4	FOLIO 113

Ce document est la propriete de RENAULT S.A.S et ne peut etre reproduit ou communique sans son autorisation

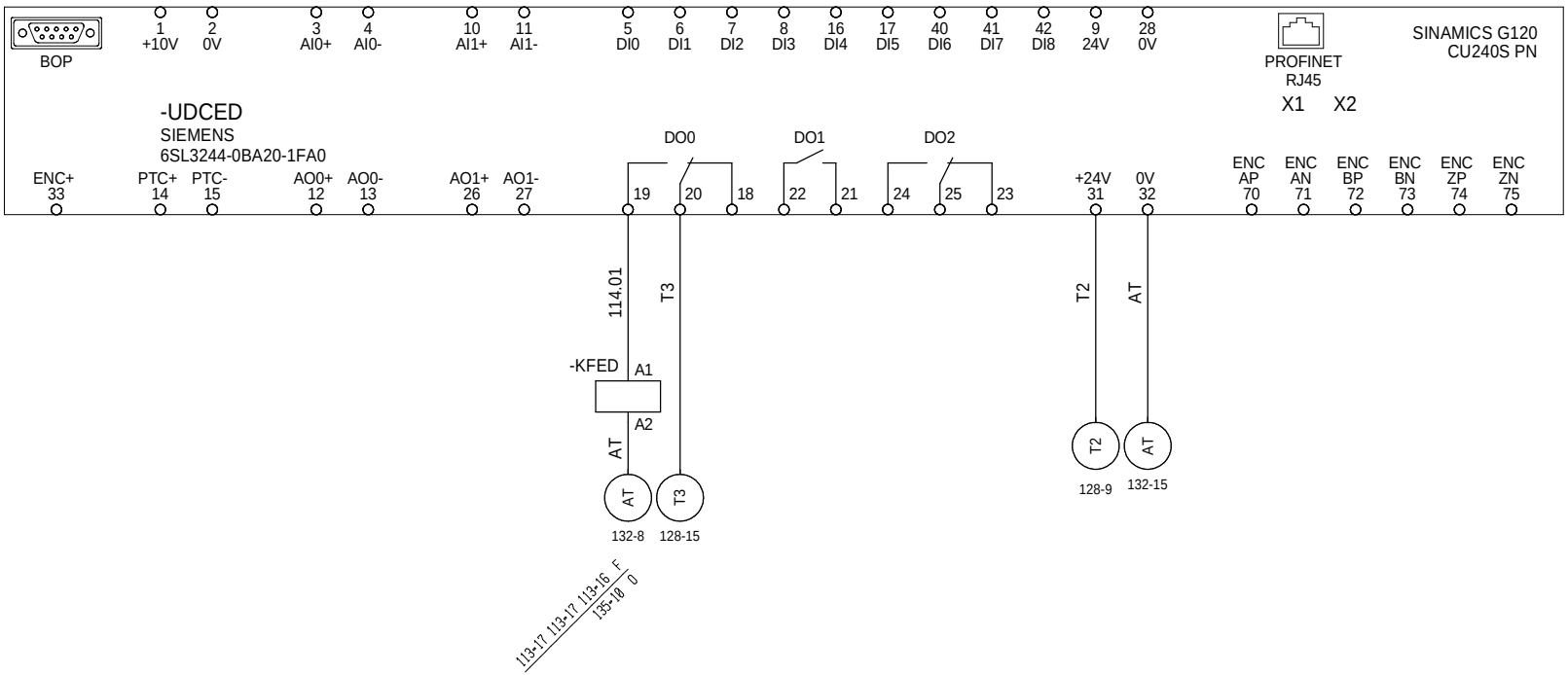

LOCALISATION : A1

RENAULT 1 av.du golf. 78288 Guyancourt cedex	- MODIFICATIONS - INDICE VISA DATE	VARIATEUR ED PROFINET-CONTROLE	**RENAULT** SERVICE 65940	E237268000 V0.4	FOLIO 114

Ce document est la propriete de RENAULT S.A.S et ne peut etre reproduit ou communique sans son autorisation

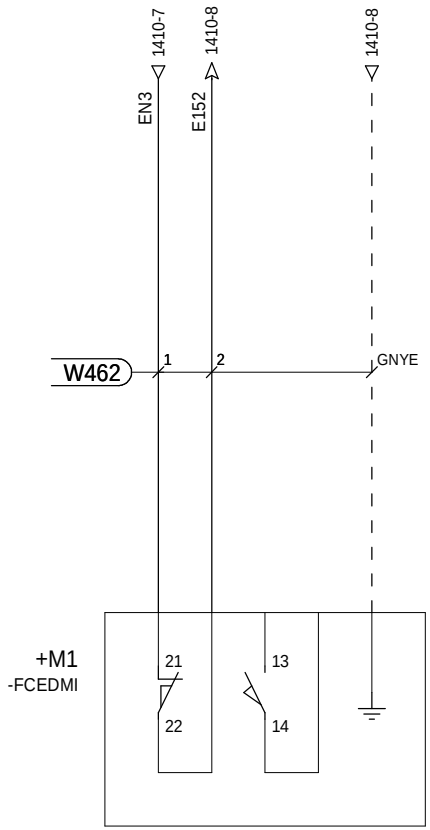

FIN DE COURSE
EMPATTEMENT DROITE
MIN

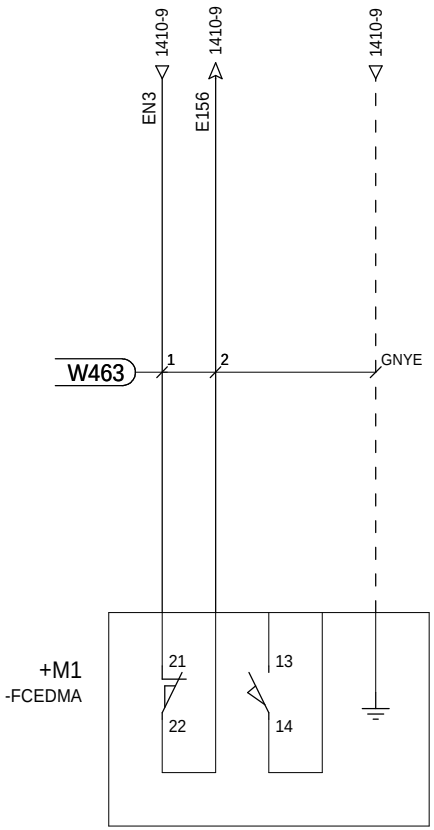

FIN DE COURSE
EMPATTEMENT DROITE
MAX

LOCALISATION : A1

RENAULT 1 av.du golf. 78288 Guyancourt cedex	- MODIFICATIONS - INDICE VISA DATE	FIN DE COURSE EMPATTEMENT DROITE	**RENAULT** SERVICE 65940	E237268000 V0.4	FOLIO 115

Ce document est la propriete de RENAULT S.A.S et ne peut etre reproduit ou communique sans son autorisation

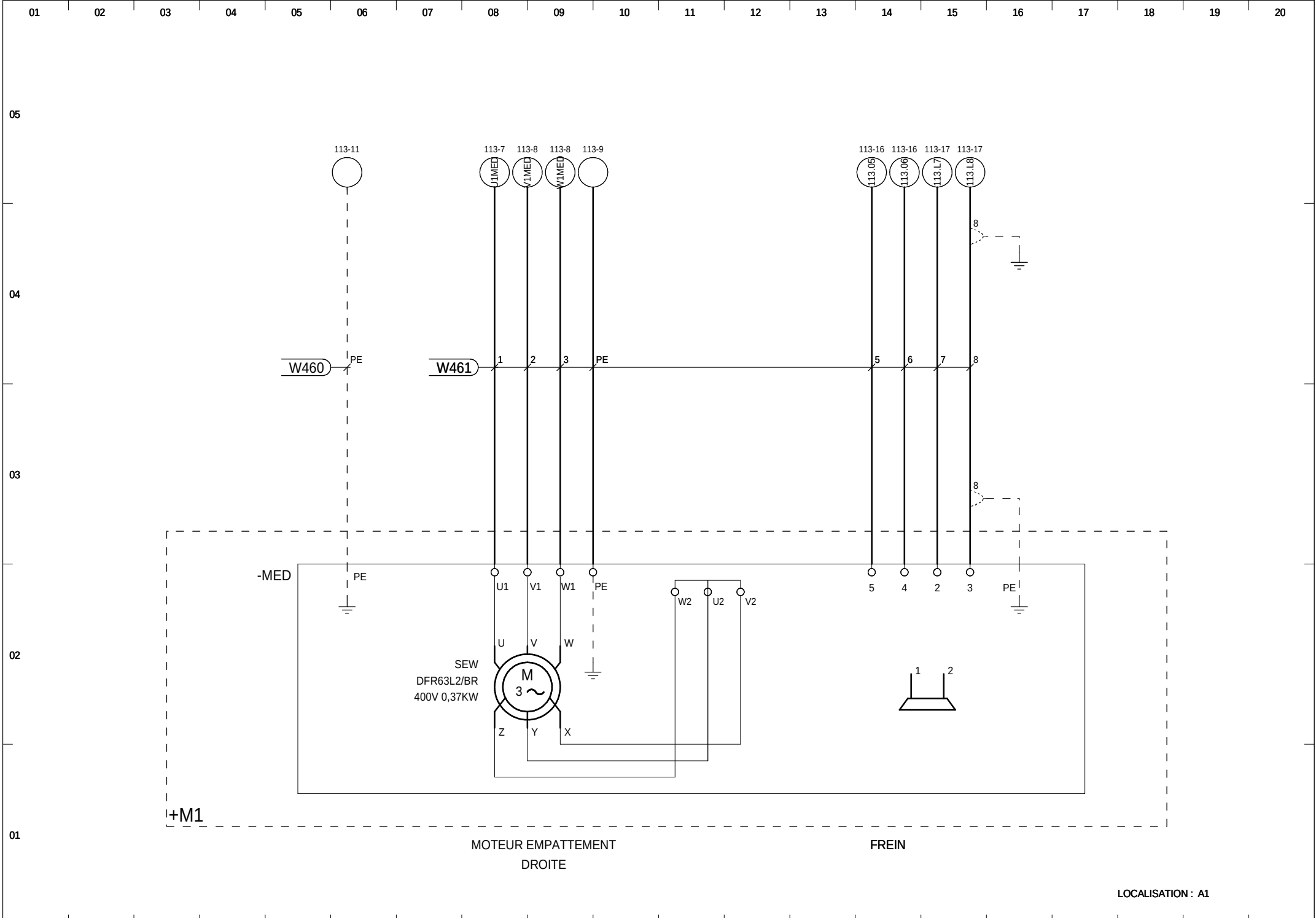

LOCALISATION : A1

RENAULT 1 av.du golf. 78288 Guyancourt cedex	- MODIFICATIONS - INDICE VISA DATE	MOTEUR EMPATTEMENT DROITE	**RENAULT** SERVICE 65940	E237268000 V0.4	FOLIO 116

Ce document est la propriete de RENAULT S.A.S et ne peut etre reproduit ou communique sans son autorisation

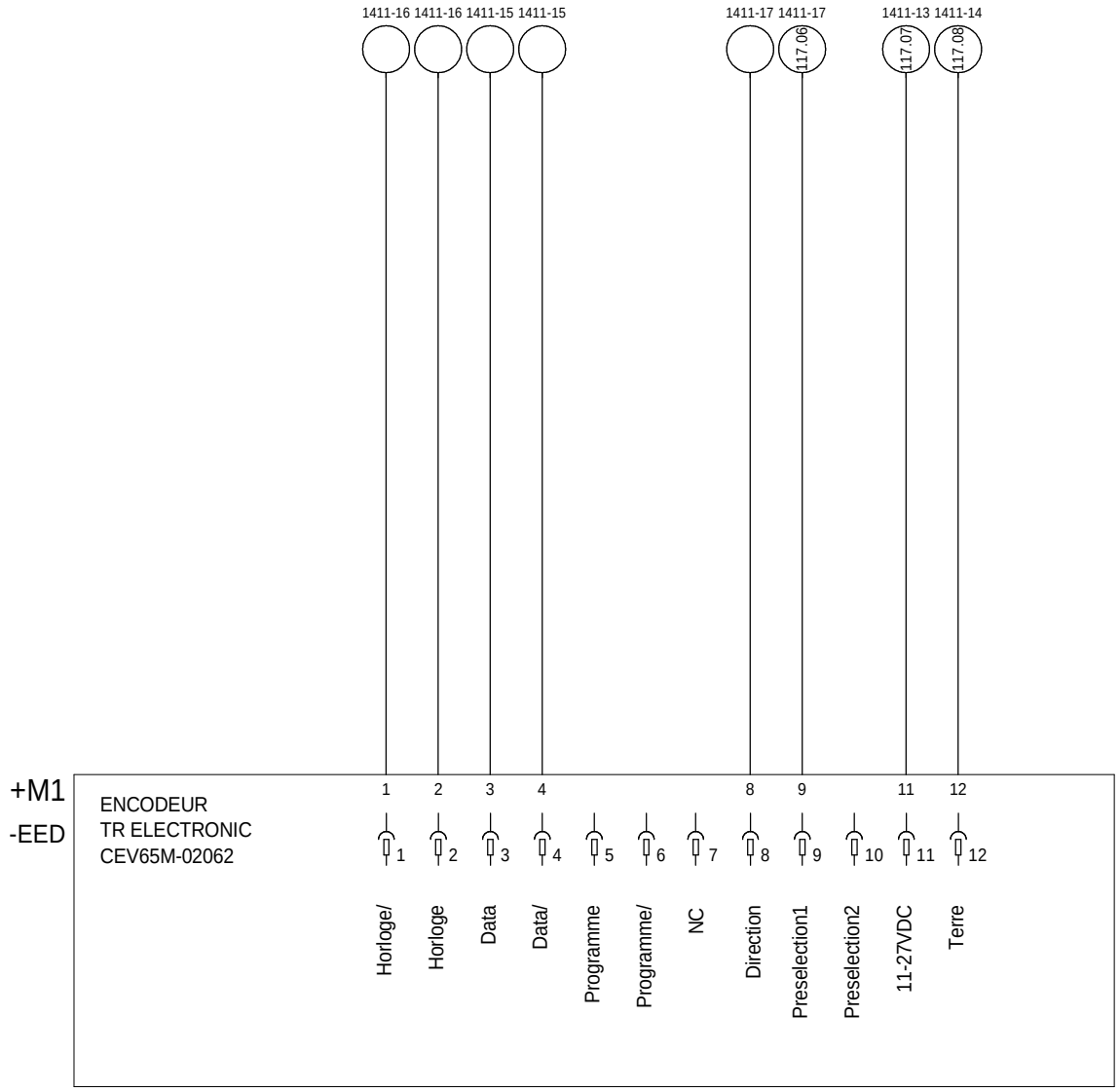

ENCODEUR EMPATTEMENT DROITE

LOCALISATION : A1

RENAULT 1 av.du golf. 78288 Guyancourt cedex	INDICE VISA DATE - MODIFICATIONS -	MOTEUR ED ENCODEUR	**RENAULT** SERVICE 65940	E237268000 V0.4	FOLIO 117

Ce document est la propriete de RENAULT S.A.S et ne peut etre reproduit ou communique sans son autorisation

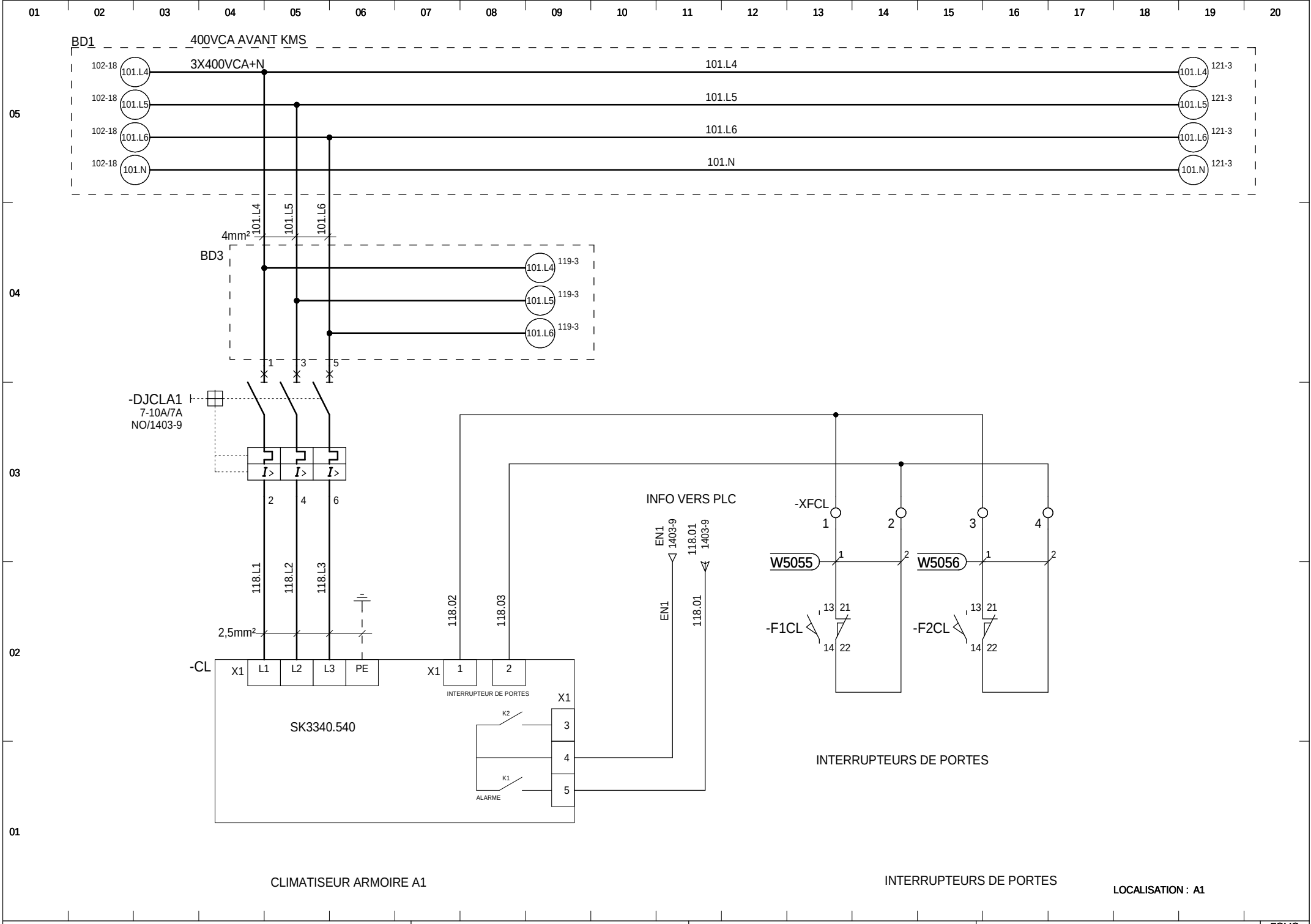

RENAULT 1 av.du golf. 78288 Guyancourt cedex	- MODIFICATIONS - INDICE VISA DATE	CLIMATISATION A1	**RENAULT** SERVICE 65940	E237268000 V0.4	FOLIO 118

Ce document est la propriete de RENAULT S.A.S et ne peut etre reproduit ou communique sans son autorisation

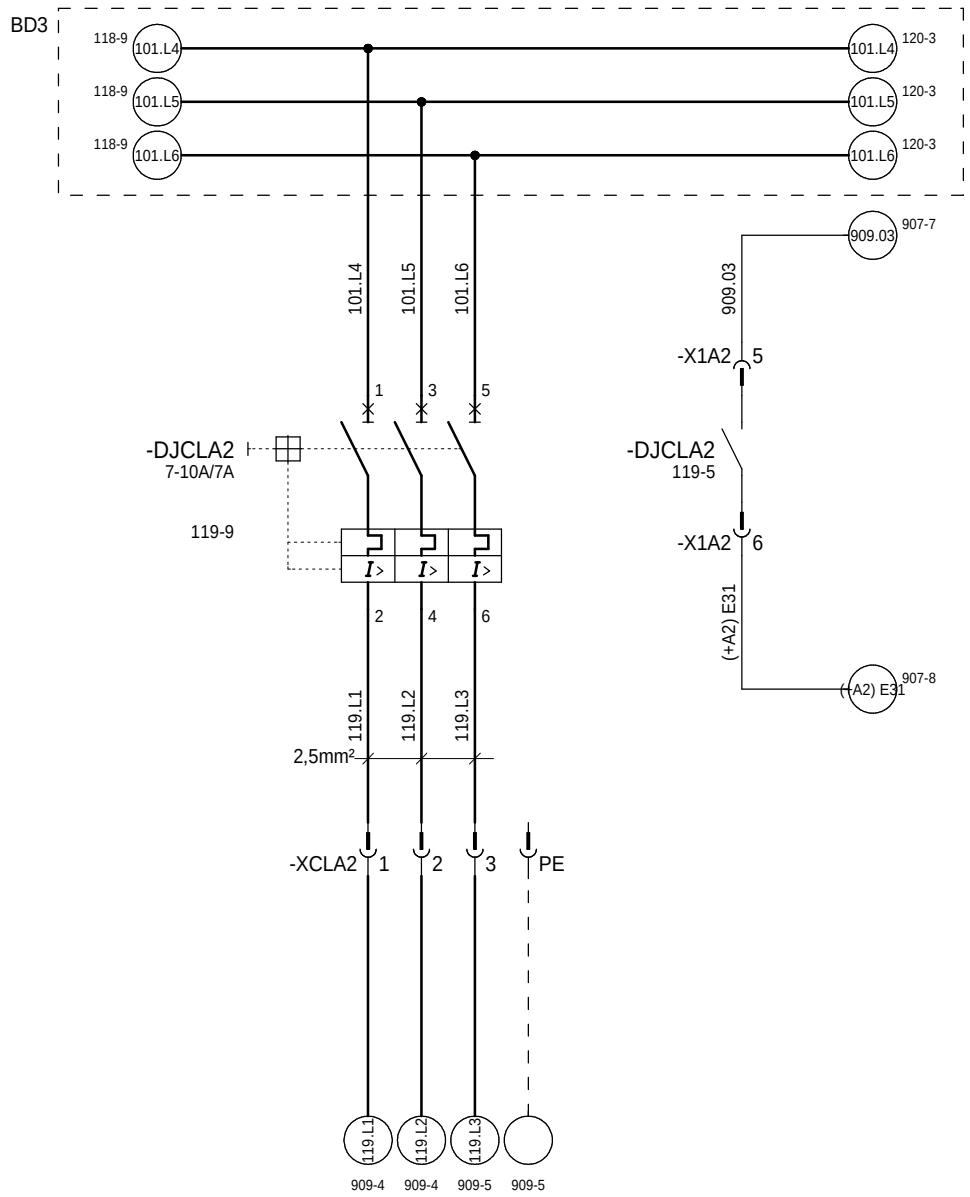

CLIMATISEUR ARMOIRE PC A2

LOCALISATION : A1

RENAULT 1 av.du golf. 78288 Guyancourt cedex	- MODIFICATIONS - INDICE VISA DATE	CLIMATISATION A2	**RENAULT** SERVICE 65940	E237268000 V0.4	FOLIO 119

Ce document est la propriete de RENAULT S.A.S et ne peut etre reproduit ou communique sans son autorisation

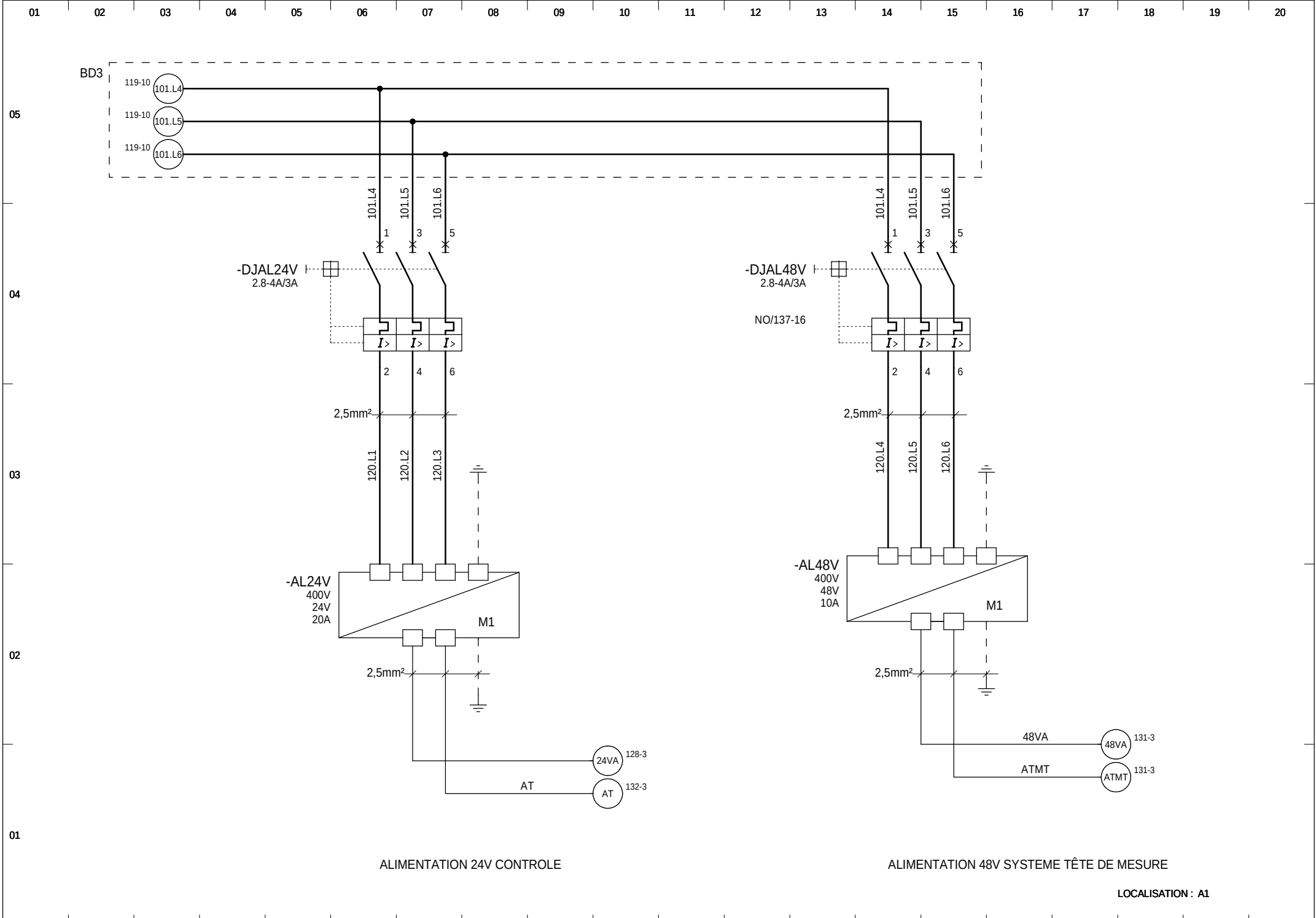

ALIMENTATION 24V CONTROLE

ALIMENTATION 48V SYSTEME TÊTE DE MESURE

LOCALISATION : A1

RENAULT 1 av.du golf. 78288 Guyancourt cedex	- MODIFICATIONS - INDICE VISA DATE	ALIMENTATION 24V	**RENAULT** SERVICE 65940	E237268000 V0.4	FOLIO 120

Ce document est la propriete de RENAULT S.A.S et ne peut etre reproduit ou communique sans son autorisation

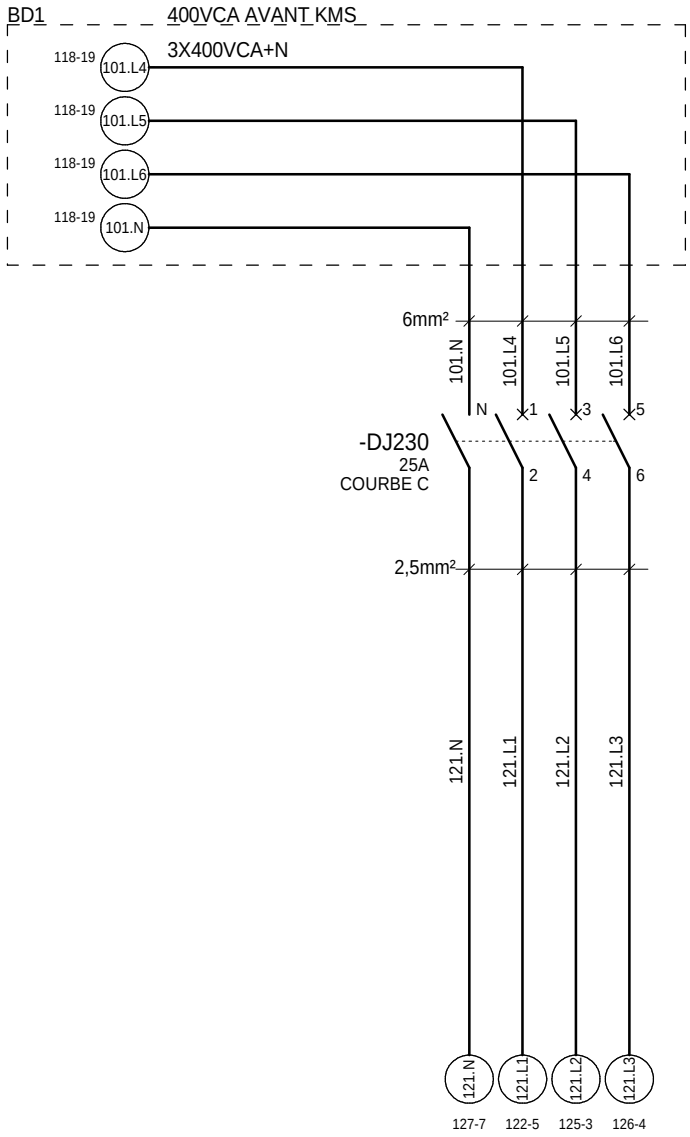

DISTRIBUTION 230VCA

LOCALISATION : A1

RENAULT 1 av.du golf. 78288 Guyancourt cedex	- MODIFICATIONS - INDICE VISA DATE	230V DISTRIBUTION	**RENAULT** SERVICE 65940	E237268000 V0.4	FOLIO 121

Ce document est la propriete de RENAULT S.A.S et ne peut etre reproduit ou communique sans son autorisation

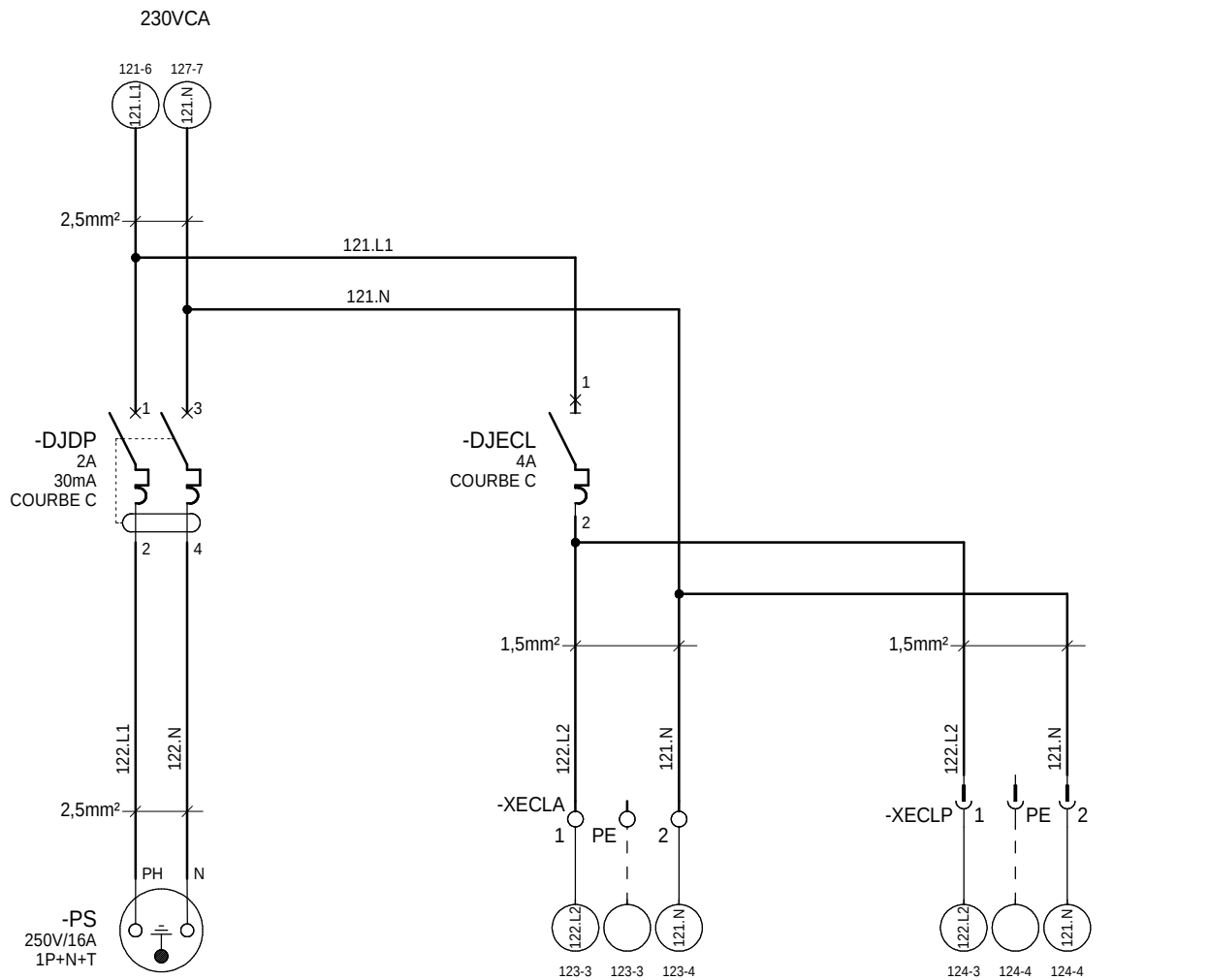

LOCALISATION : A1

RENAULT 1 av.du golf. 78288 Guyancourt cedex	- MODIFICATIONS - INDICE VISA DATE	230V DISTRIBUTION	**RENAULT** SERVICE 65940	E237268000 V0.4	FOLIO 122

Ce document est la propriete de RENAULT S.A.S et ne peut etre reproduit ou communique sans son autorisation

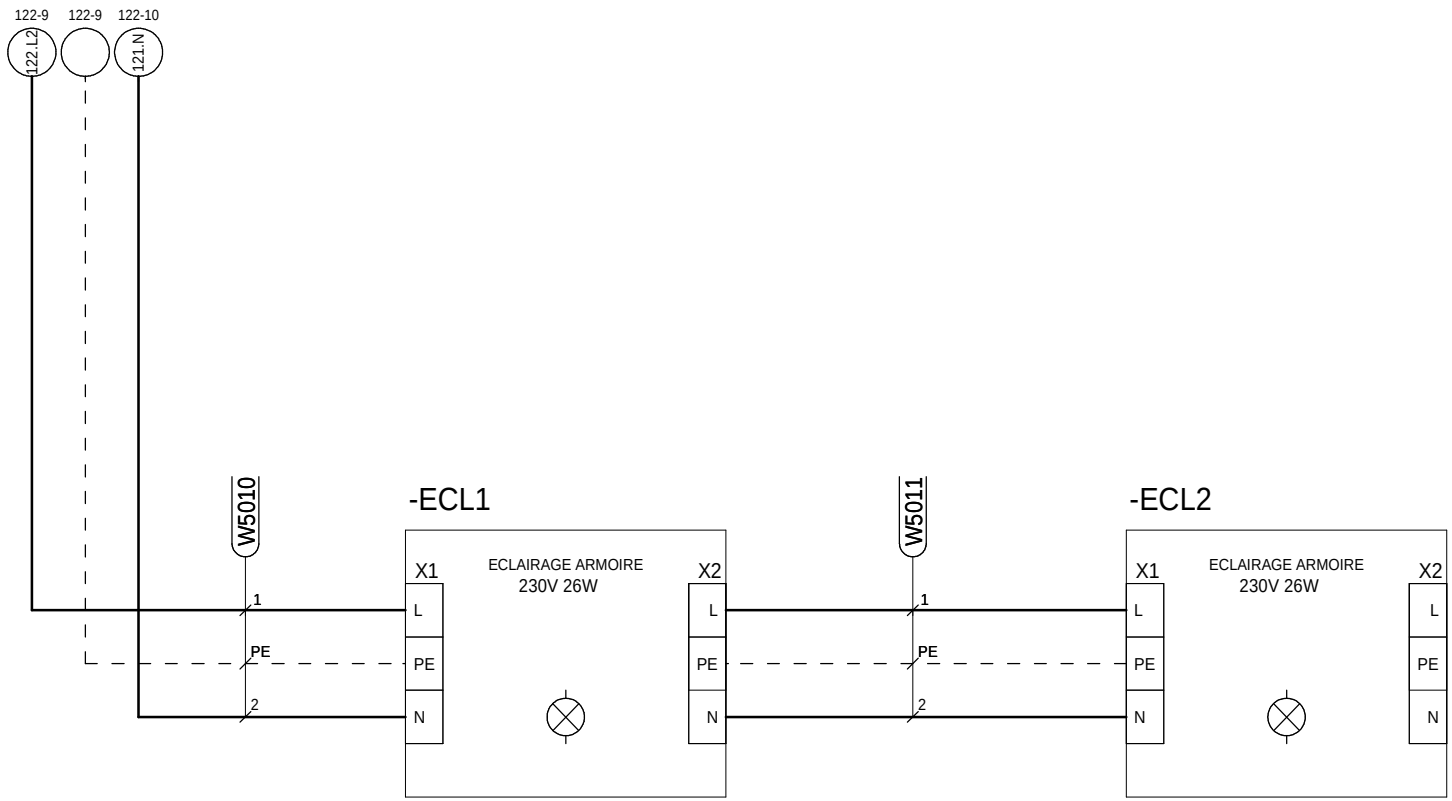

ECLAIRAGE DE L'ARMOIRE PORTE 1

ECLAIRAGE DE L'ARMOIRE PORTE 2

LOCALISATION : A1

RENAULT 1 av.du golf. 78288 Guyancourt cedex	- MODIFICATIONS - INDICE VISA DATE	ECLAIRAGE DE L'ARMOIRE	**RENAULT** SERVICE 65940	E237268000 V0.4	FOLIO 123

Ce document est la propriete de RENAULT S.A.S et ne peut etre reproduit ou communique sans son autorisation

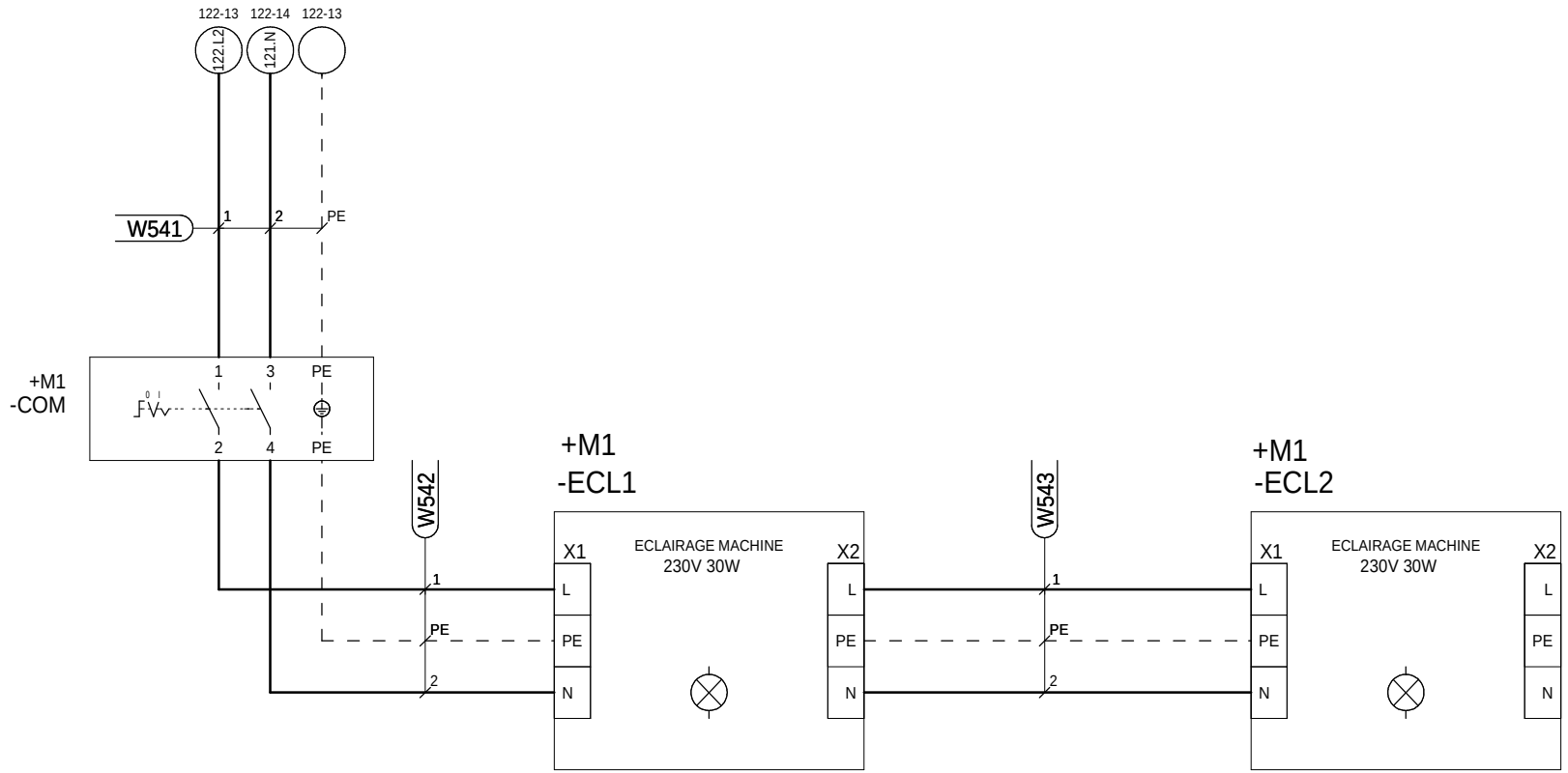

ECLAIRAGE 1 DE LA MACHINE

ECLAIRAGE 2 DE LA MACHINE

LOCALISATION : A1

RENAULT
1 av.du golf. 78288 Guyancourt cedex

- MODIFICATIONS -
INDICE
VISA
DATE

ECLAIRAGE PLATEFORME

RENAULT
SERVICE 65940

E237268000
V0.4

FOLIO
124

Ce document est la propriete de RENAULT S.A.S et ne peut etre reproduit ou communique sans son autorisation

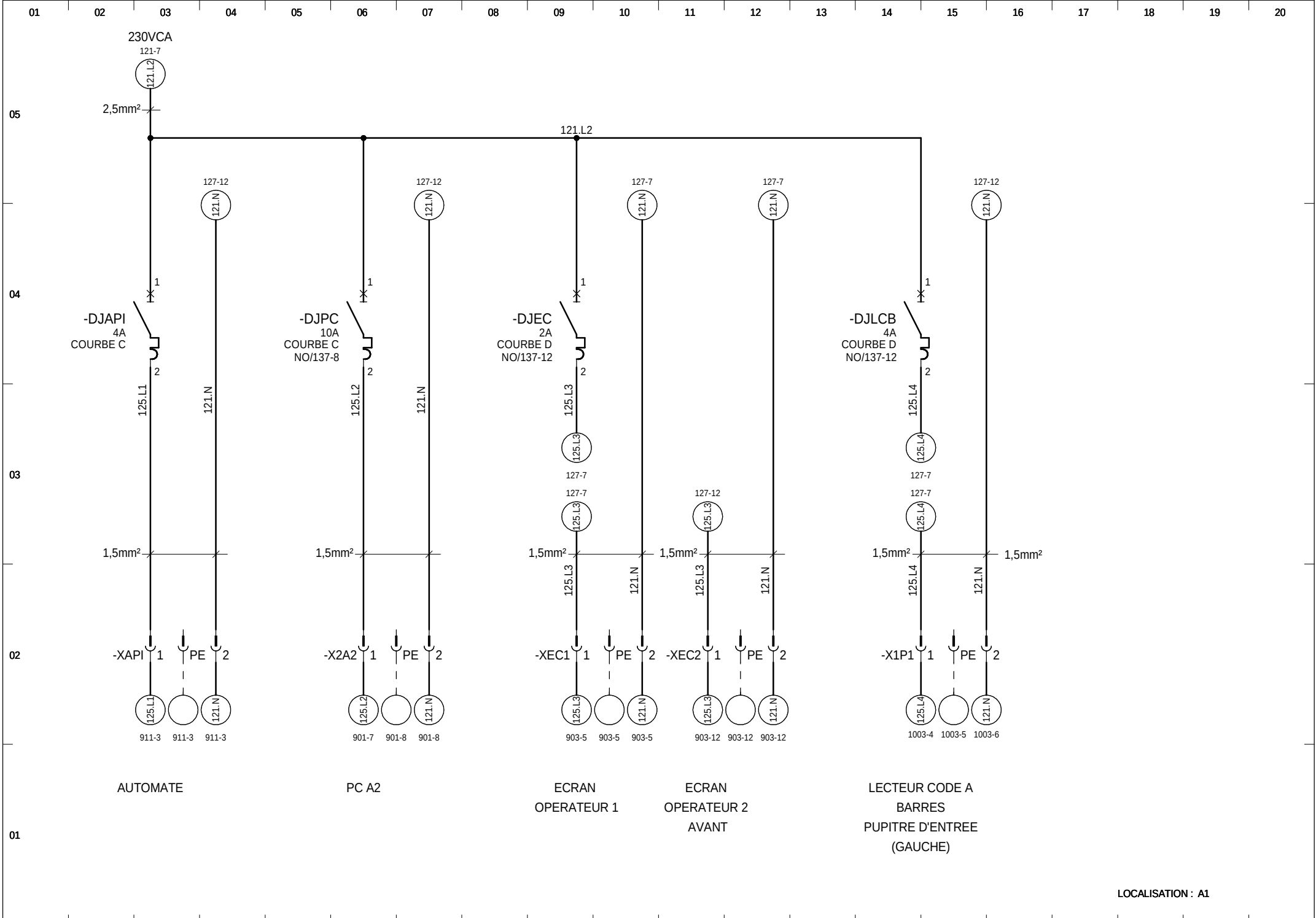

LOCALISATION : A1

RENAULT 1 av.du golf. 78288 Guyancourt cedex	INDICE VISA DATE	- MODIFICATIONS -	230V DISTRIBUTION	**RENAULT** SERVICE 65940	E237268000 V0.4	FOLIO 125

Ce document est la propriete de RENAULT S.A.S et ne peut etre reproduit ou communique sans son autorisation

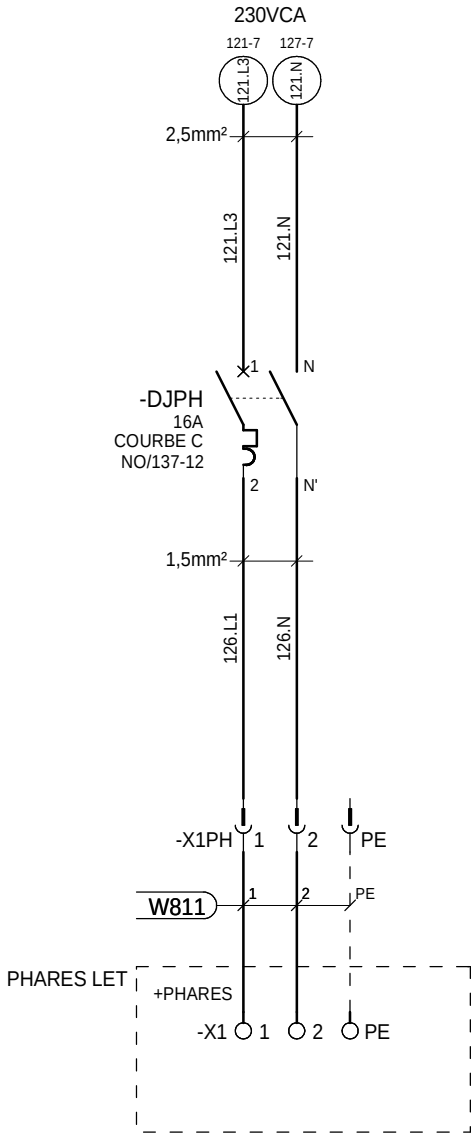

ALIMENTATION PHARES LET

LOCALISATION : A1

RENAULT 1 av.du golf. 78288 Guyancourt cedex	- MODIFICATIONS - INDICE VISA DATE	230V DISTRIBUTION	**RENAULT** SERVICE 65940	E237268000 V0.4	FOLIO 126

Ce document est la propriete de RENAULT S.A.S et ne peut etre reproduit ou communique sans son autorisation

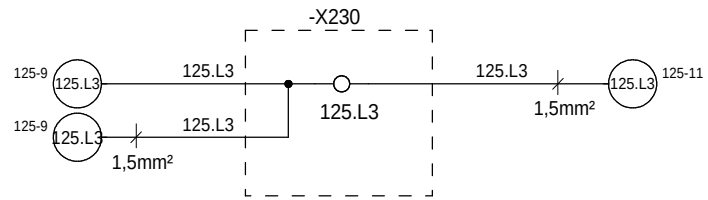

POTENTIAL 125.L3

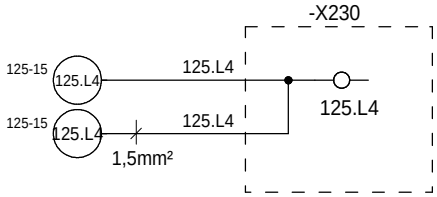

POTENTIAL 125.L4

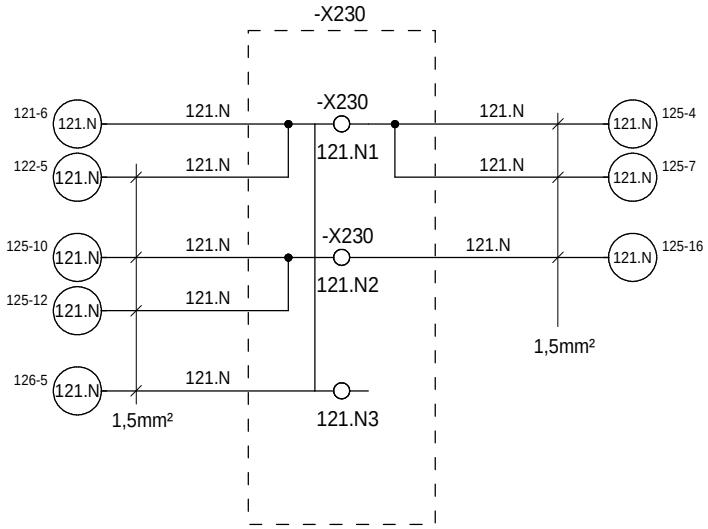

POTENTIAL 121.N

LOCALISATION : A1

RENAULT 1 av.du golf. 78288 Guyancourt cedex	- MODIFICATIONS - INDICE VISA DATE	DISTRIBUTION 230V 230N00	**RENAULT** SERVICE 65940	E237268000 V0.4	FOLIO 127

Ce document est la propriete de RENAULT S.A.S et ne peut etre reproduit ou communique sans son autorisation

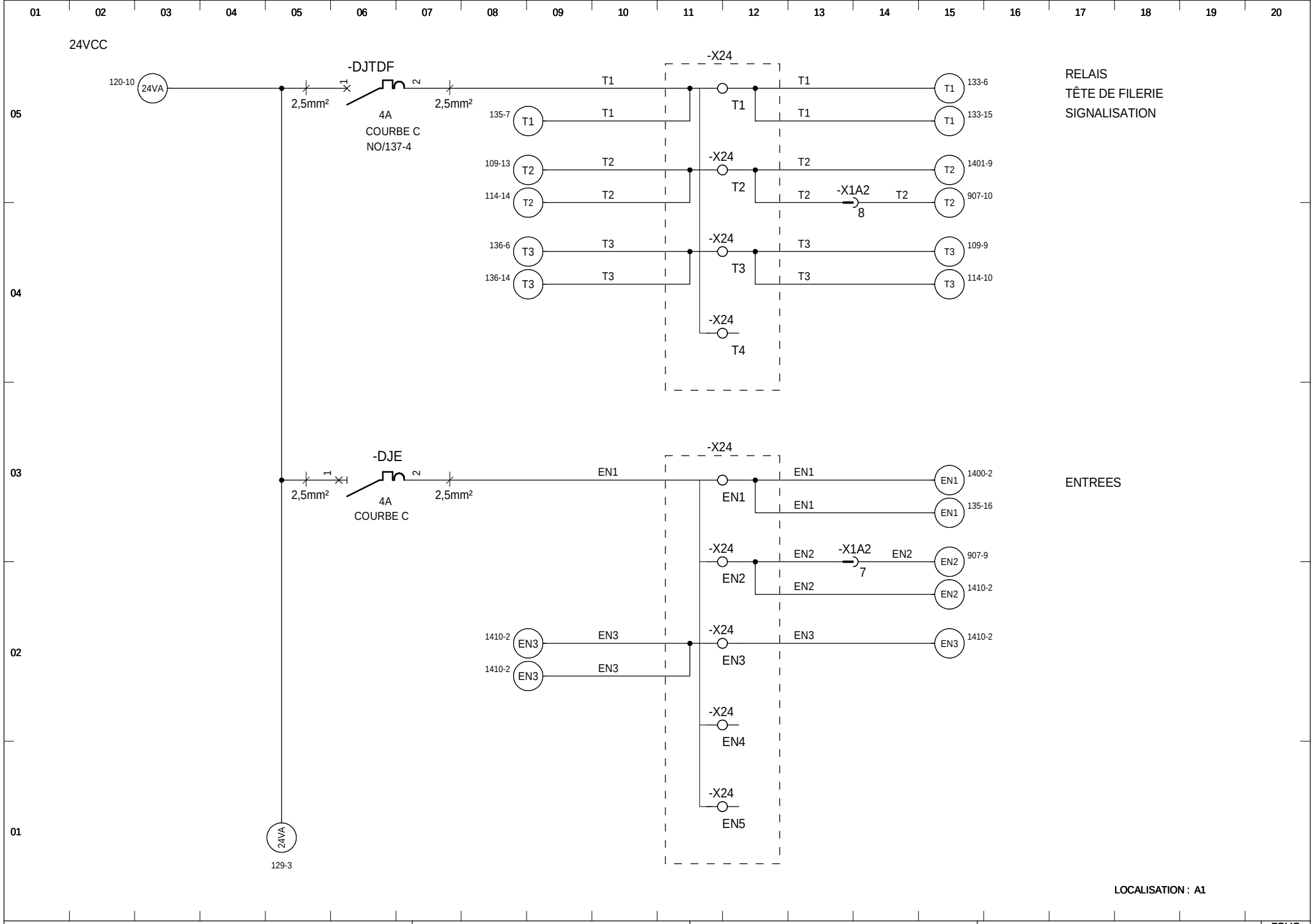

RENAULT 1 av.du golf. 78288 Guyancourt cedex	- MODIFICATIONS - INDICE VISA DATE	DISTRIBUTION 24V	**RENAULT** SERVICE 65940	E237268000 V0.4	FOLIO 128

Ce document est la propriete de RENAULT S.A.S et ne peut etre reproduit ou communique sans son autorisation

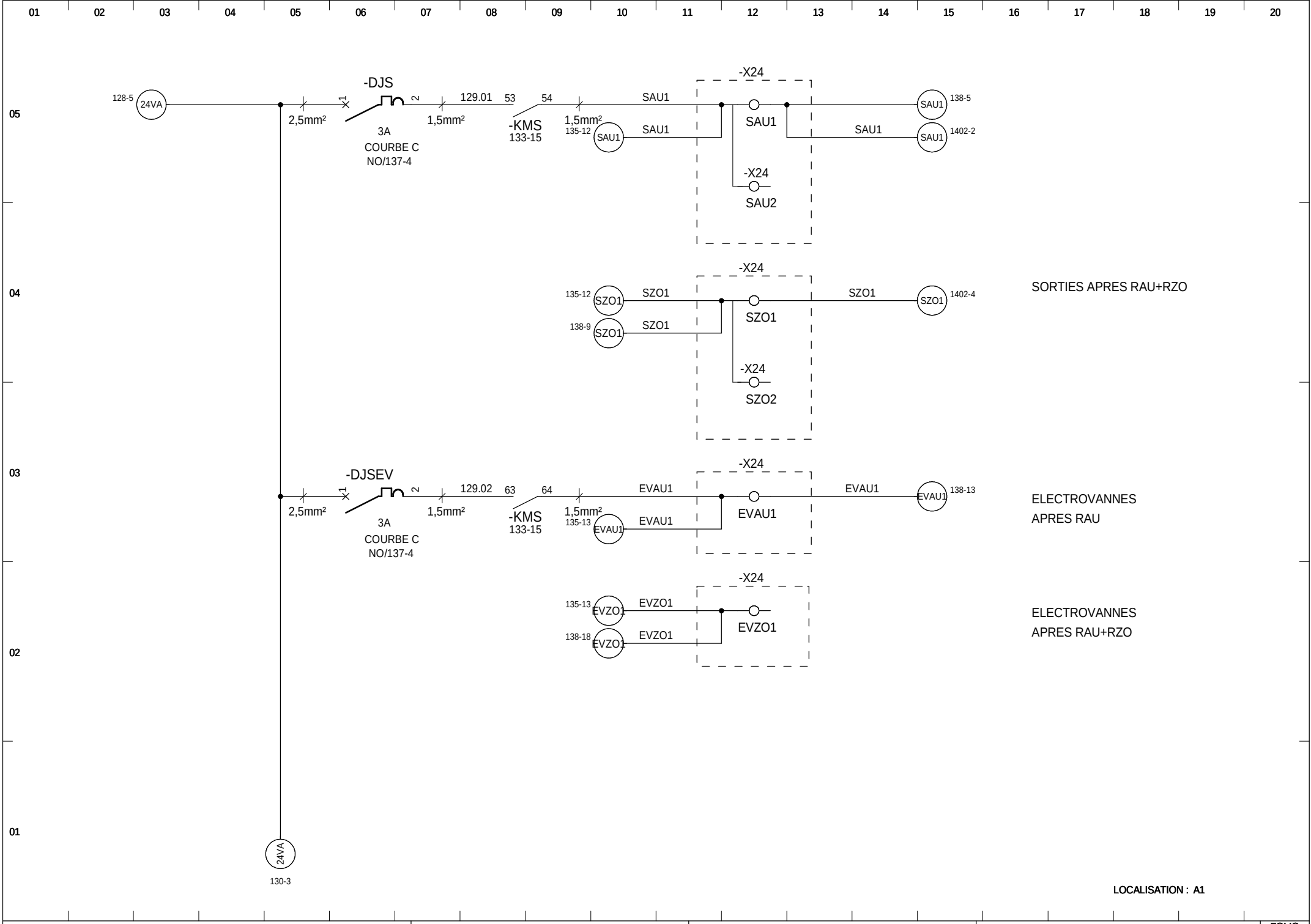

RENAULT
1 av.du golf. 78288 Guyancourt cedex

- MODIFICATIONS -
INDICE
VISA
DATE

DISTRIBUTION 24V

RENAULT
SERVICE 65940

E237268000
V0.4

FOLIO
129

Ce document est la propriete de RENAULT S.A.S et ne peut etre reproduit ou communique sans son autorisation

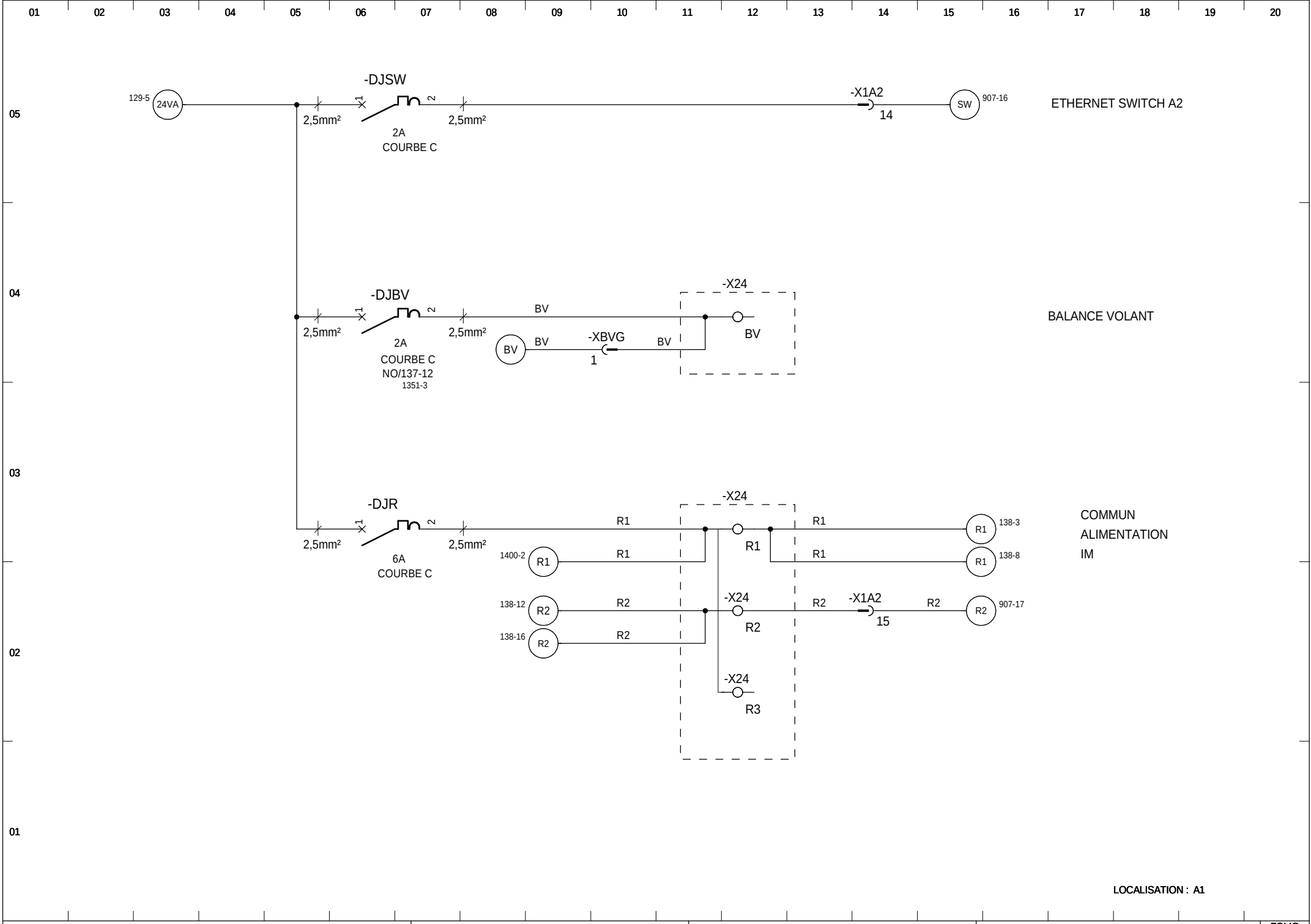

RENAULT 1 av.du golf. 78288 Guyancourt cedex	- MODIFICATIONS - INDICE VISA DATE	DISTRIBUTION 24V	**RENAULT** SERVICE 65940	E237268000 V0.4	FOLIO 130

Ce document est la propriete de RENAULT S.A.S et ne peut etre reproduit ou communique sans son autorisation

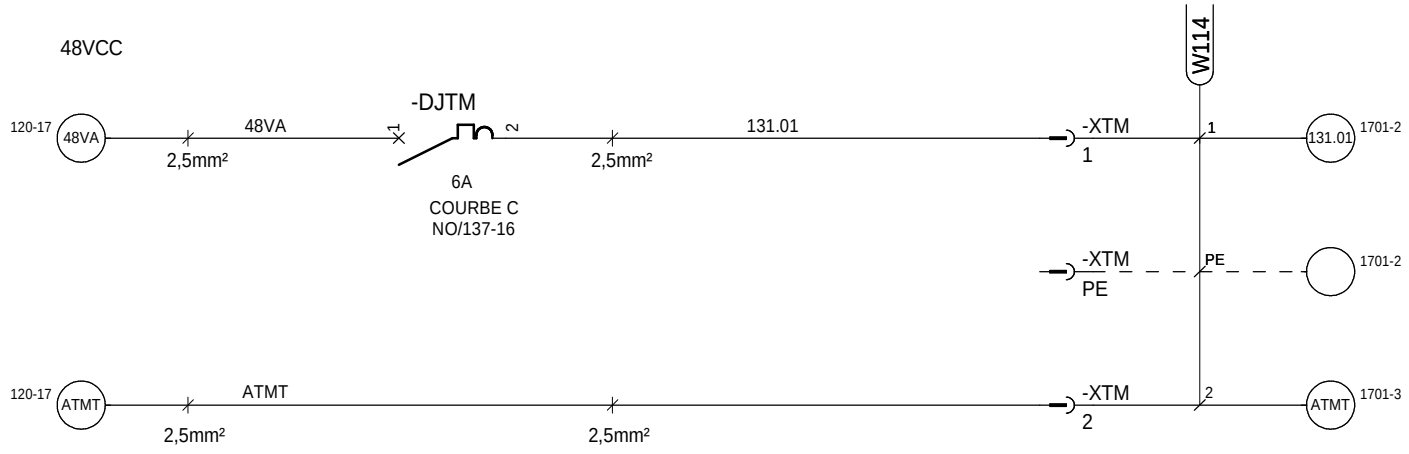

FIRESYNC MASTER

LOCALISATION : A1

RENAULT 1 av.du golf. 78288 Guyancourt cedex	- MODIFICATIONS - INDICE VISA DATE	DISTRIBUTION 48V TÊTE DE MESURE	**RENAULT** SERVICE 65940	E237268000 V0.4	FOLIO 131

Ce document est la propriete de RENAULT S.A.S et ne peut etre reproduit ou communique sans son autorisation

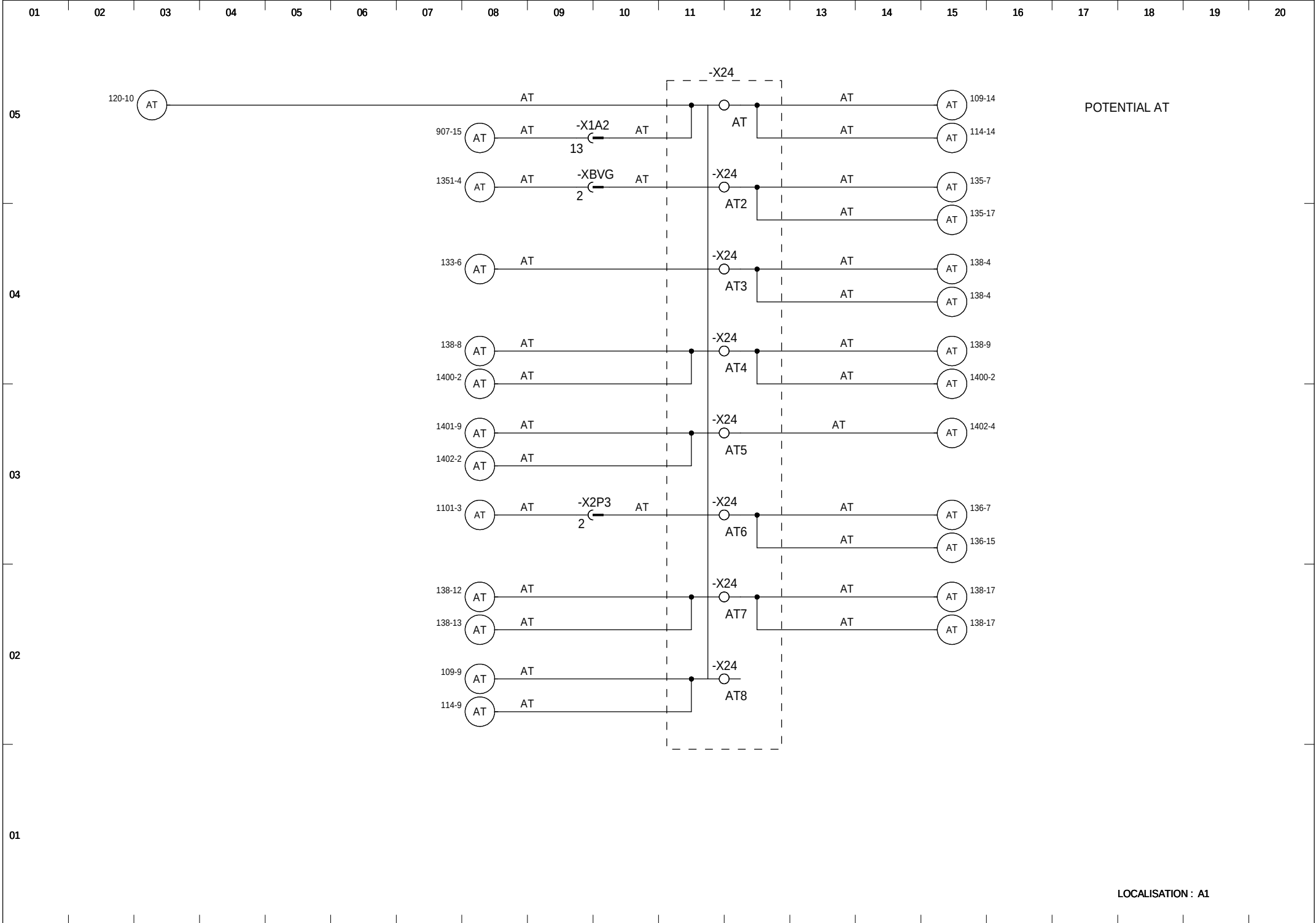

RENAULT
1 av.du golf. 78288 Guyancourt cedex

- MODIFICATIONS -
INDICE
VISA
DATE

DISTRIBUTION 24V 24N01

RENAULT
SERVICE 65940

E237268000
V0.4

FOLIO
132

Ce document est la propriete de RENAULT S.A.S et ne peut etre reproduit ou communique sans son autorisation

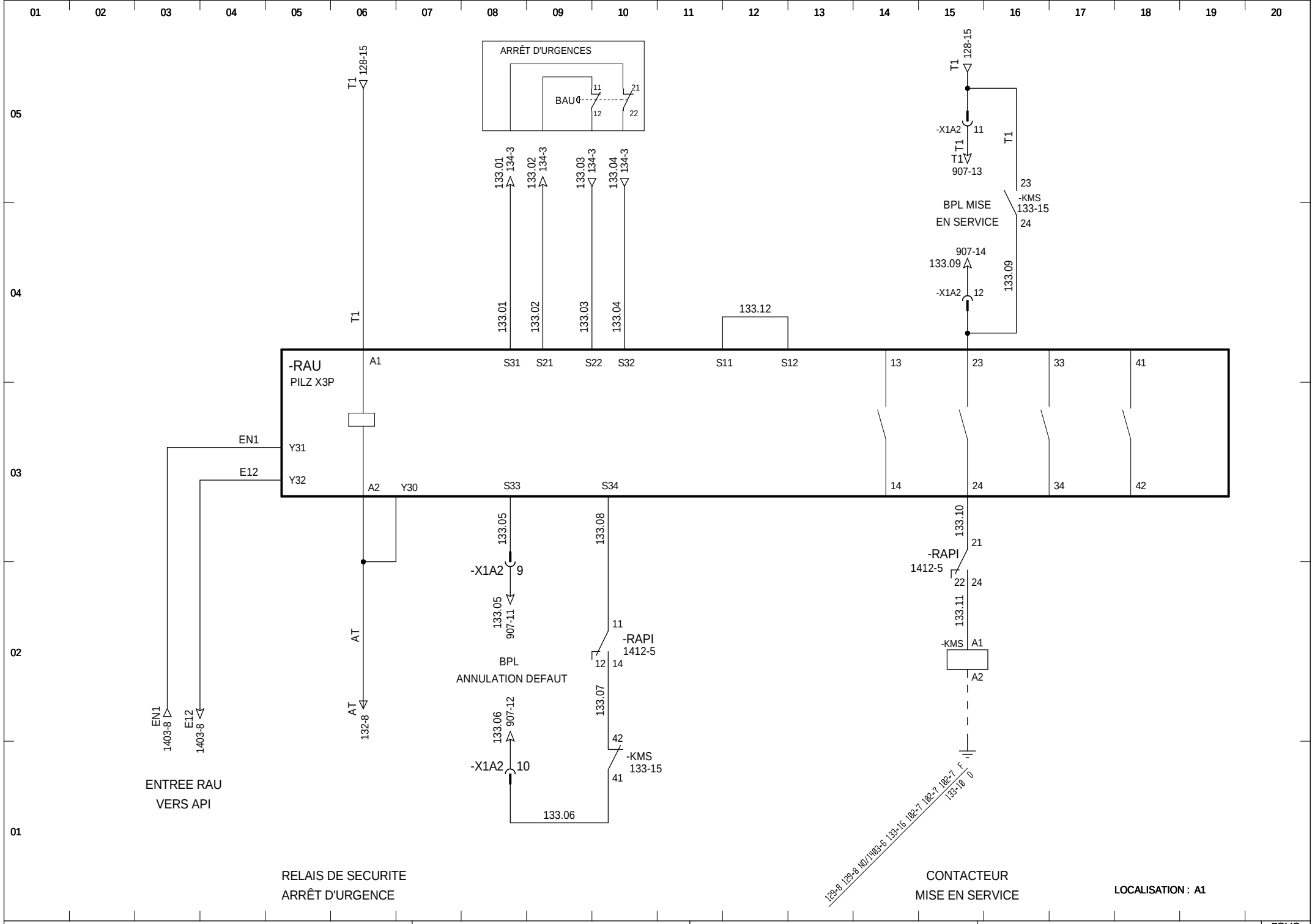

RENAULT 1 av.du golf. 78288 Guyancourt cedex	INDICE VISA DATE	- MODIFICATIONS -	RELAIS DE SECURITE ARRÊT D'URGENCE	**RENAULT** SERVICE 65940	E237268000 V0.4	FOLIO 133

Ce document est la propriete de RENAULT S.A.S et ne peut etre reproduit ou communique sans son autorisation

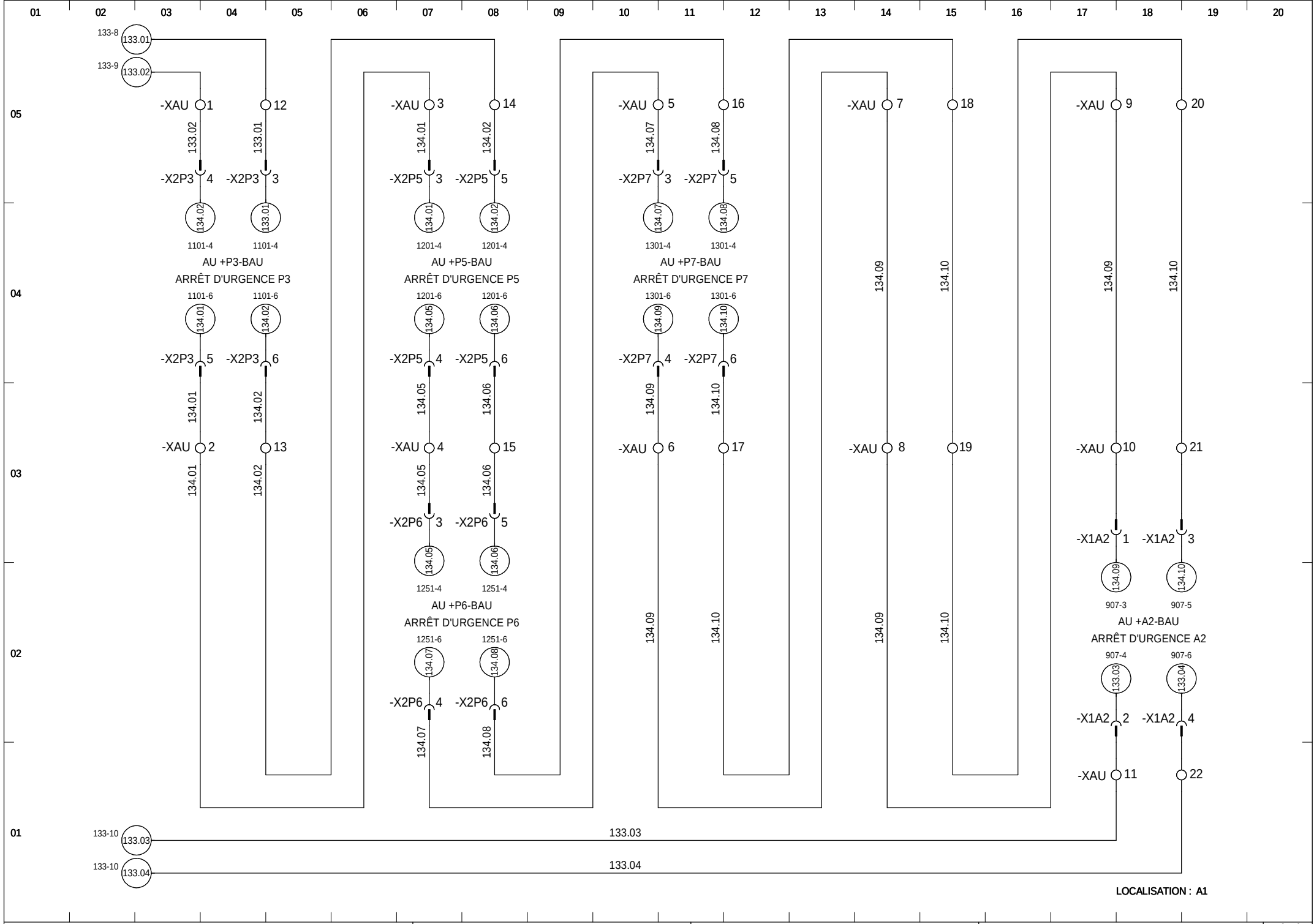

RENAULT
1 av.du golf. 78288 Guyancourt cedex

- MODIFICATIONS -
INDICE
VISA
DATE

CIRCUIT ARRÊT D'URGENCE

RENAULT
SERVICE 65940

E237268000
V0.4

FOLIO
134

Ce document est la propriete de RENAULT S.A.S et ne peut etre reproduit ou communique sans son autorisation

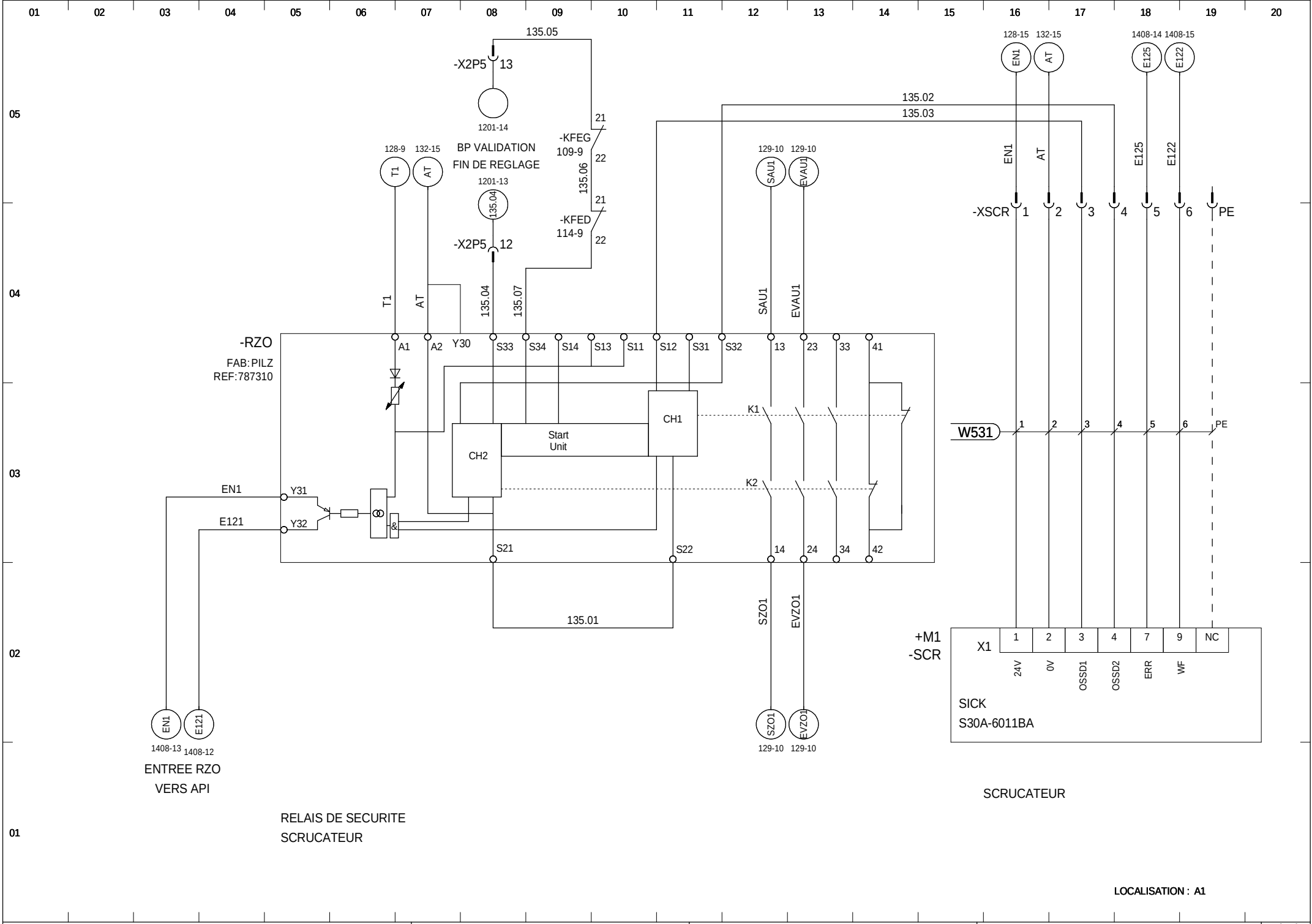

RENAULT 1 av.du golf. 78288 Guyancourt cedex	- MODIFICATIONS - INDICE VISA DATE	RELAIS DE SECURITE SCRUCATEUR PLATEFORME	**RENAULT** SERVICE 65940	E237268000 V0.4	FOLIO 135

Ce document est la propriete de RENAULT S.A.S et ne peut etre reproduit ou communique sans son autorisation

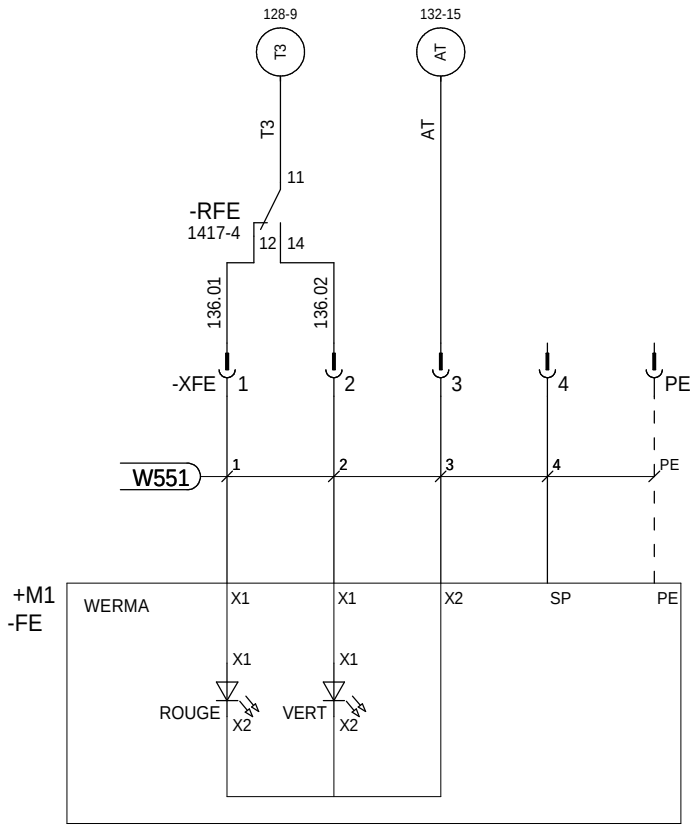

FEU D'ENTREE

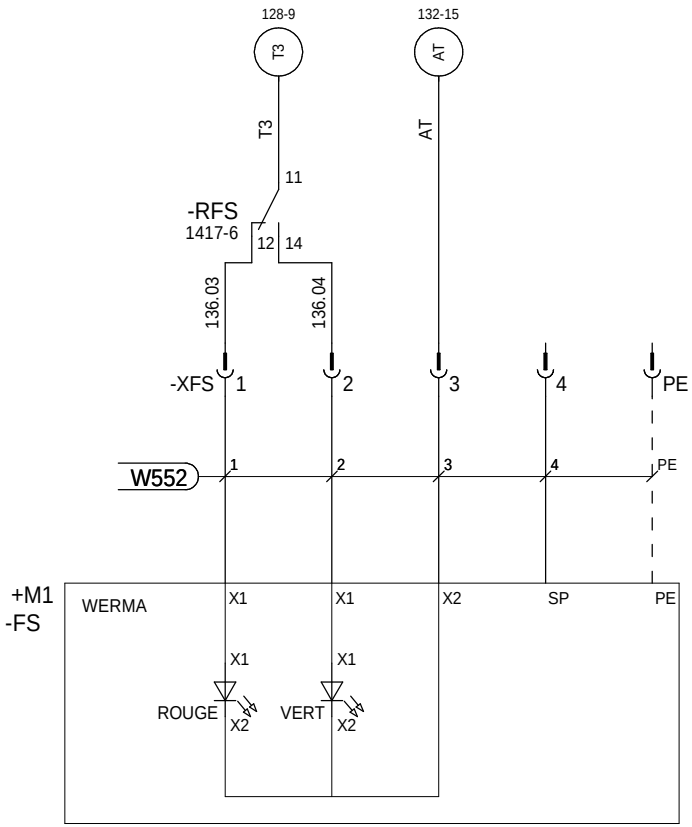

FEU DE SORTIE

LOCALISATION : A1

RENAULT 1 av.du golf. 78288 Guyancourt cedex	- MODIFICATIONS - INDICE VISA DATE	FEU D'ENTREE ET FEU SORTIE	**RENAULT** SERVICE 65940	E237268000 V0.4	FOLIO 136

Ce document est la propriete de RENAULT S.A.S et ne peut etre reproduit ou communique sans son autorisation

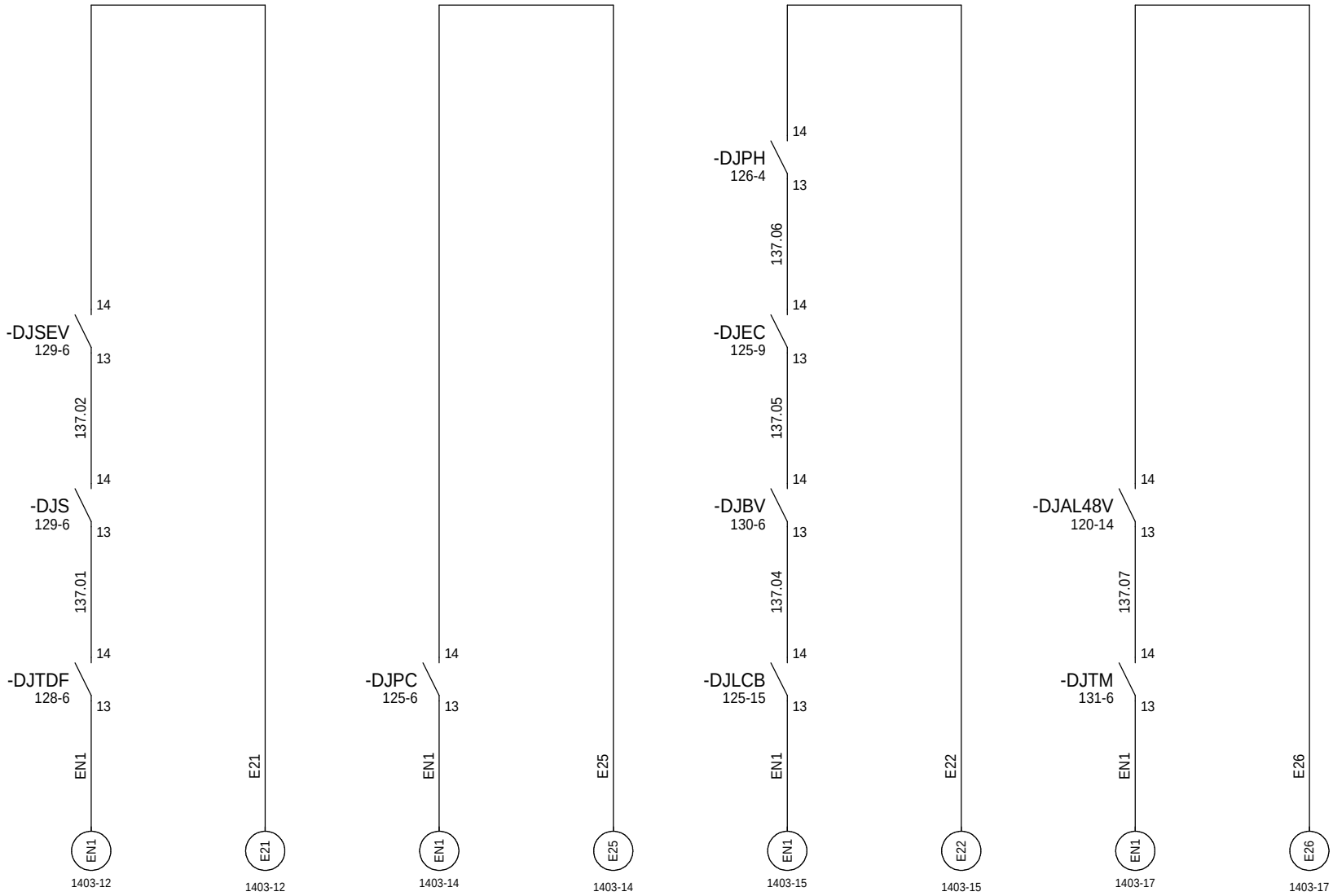

LOCALISATION : A1

RENAULT 1 av.du golf. 78288 Guyancourt cedex	- MODIFICATIONS - INDICE VISA DATE	MANUTENTION D'ERREURS	**RENAULT** SERVICE 65940	E237268000 V0.4	FOLIO 137

Ce document est la propriete de RENAULT S.A.S et ne peut etre reproduit ou communique sans son autorisation

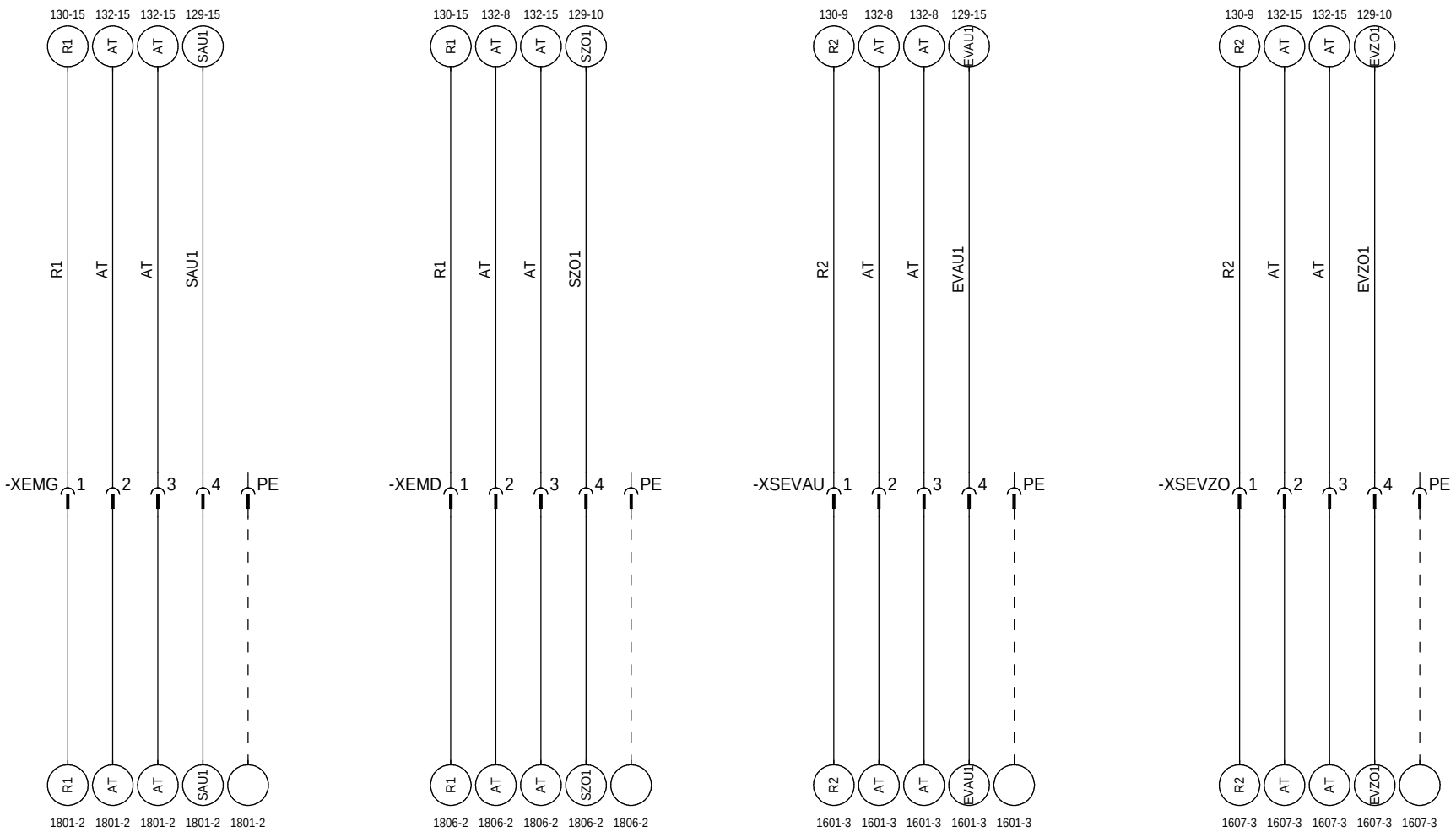

ALIMENTATION E/S
MACHINE GAUCHE
APRES RAU

ALIMENTATION E/S
MACHINE DROITE
APRES RAU+RZO

ALIMENTATION E/S
EV
APRES RAU

ALIMENTATION E/S
EV
APRES RAU+RZO

LOCALISATION : A1

RENAULT
1 av.du golf. 78288 Guyancourt cedex

- MODIFICATIONS -
INDICE
VISA
DATE

ALIMENTATION E/S MACHINE

RENAULT
SERVICE 65940

E237268000
V0.4

FOLIO
138

Ce document est la propriete de RENAULT S.A.S et ne peut etre reproduit ou communique sans son autorisation

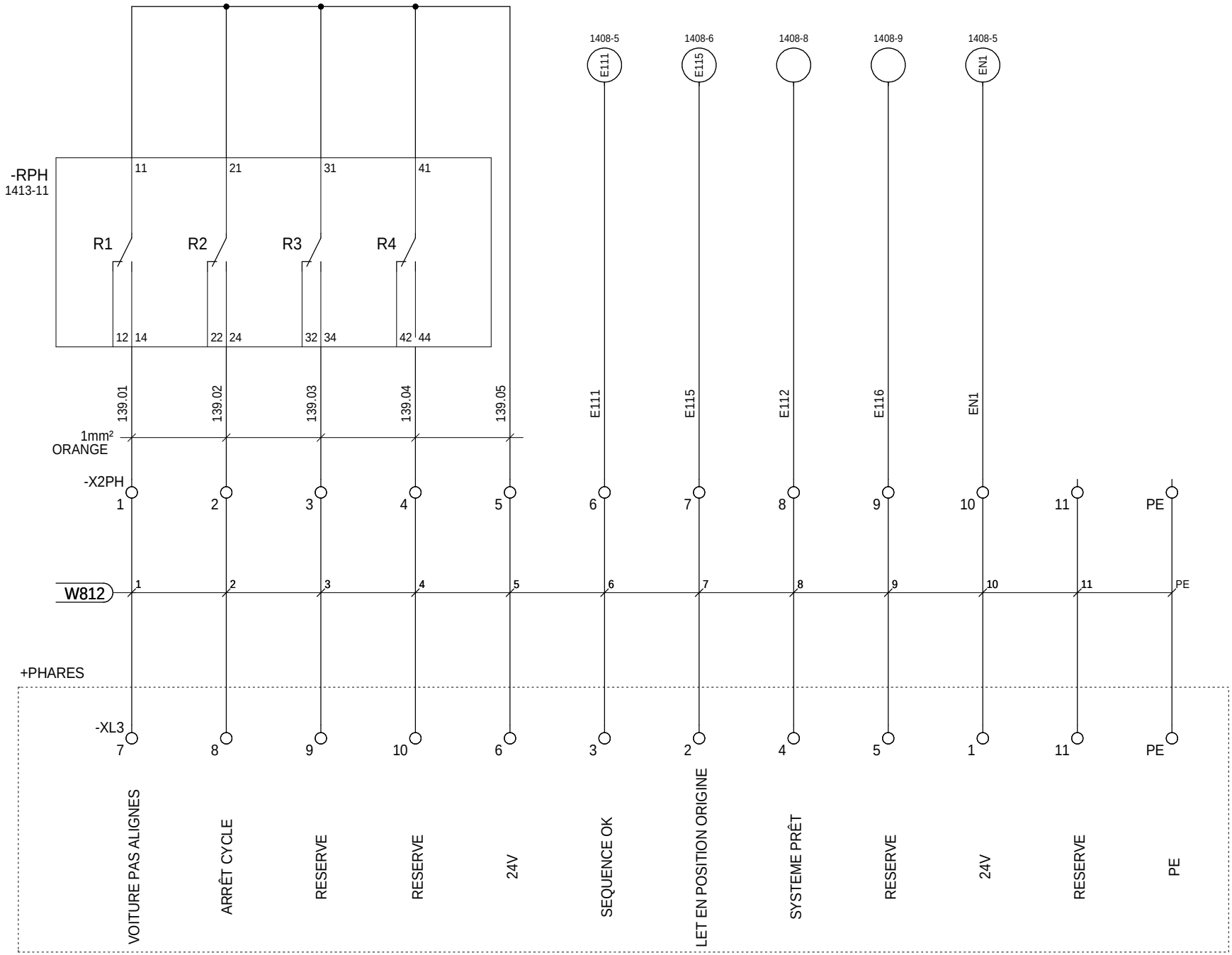

LOCALISATION : A1

RENAULT 1 av.du golf. 78288 Guyancourt cedex	- MODIFICATIONS - INDICE VISA DATE	INTERFACE AVEC PHARES LET	**RENAULT** SERVICE 65940	E237268000 V0.4	FOLIO 139

Ce document est la propriete de RENAULT S.A.S et ne peut etre reproduit ou communique sans son autorisation

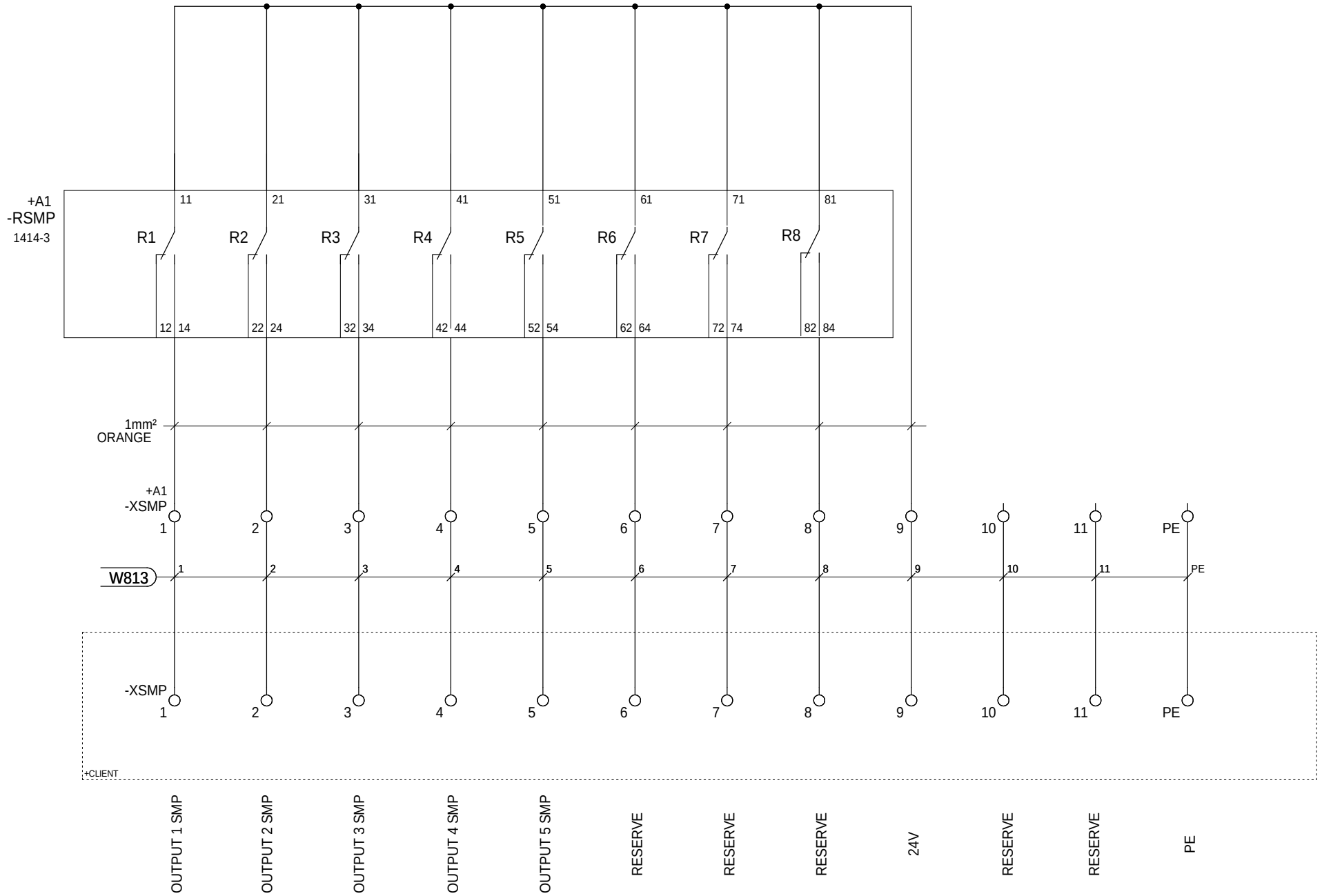

LOCALISATION :

RENAULT 1 av.du golf. 78288 Guyancourt cedex	- MODIFICATIONS - INDICE VISA DATE	INTERFACE AVEC SMP	**RENAULT** SERVICE 65940	E237268000 V0.4	FOLIO 140

Ce document est la propriete de RENAULT S.A.S et ne peut etre reproduit ou communique sans son autorisation

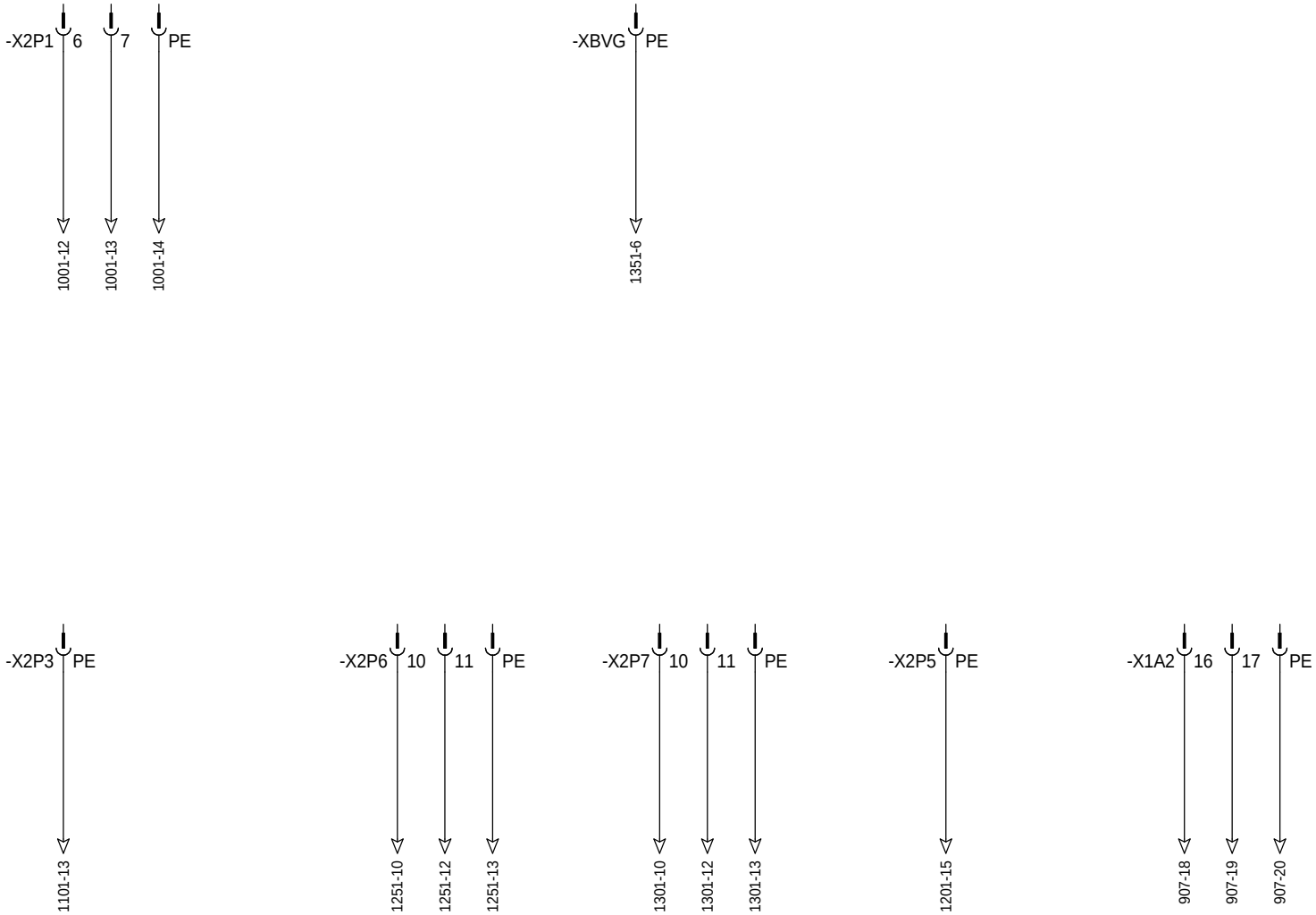

LOCALISATION : A1

RENAULT 1 av.du golf. 78288 Guyancourt cedex	- MODIFICATIONS - INDICE VISA DATE	BORNIER DE RESERVE	**RENAULT** SERVICE 65940	E237268000 V0.4	FOLIO 141

Ce document est la propriete de RENAULT S.A.S et ne peut etre reproduit ou communique sans son autorisation

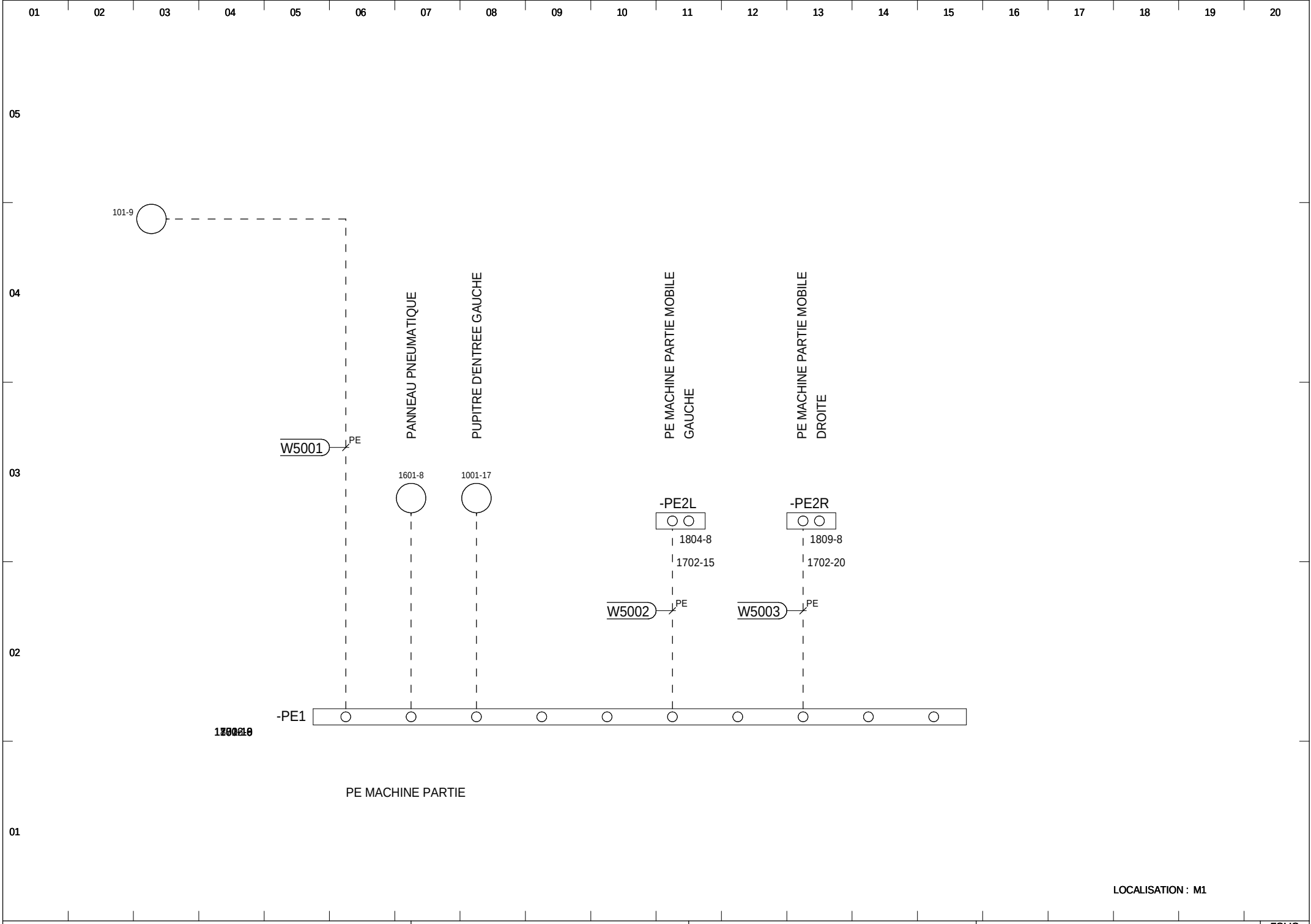

RENAULT 1 av.du golf. 78288 Guyancourt cedex	- MODIFICATIONS - INDICE VISA DATE	CONNECTION DE MASSE MACHINE	**RENAULT** SERVICE 65940	E237268000 V0.4	FOLIO 142

Ce document est la propriete de RENAULT S.A.S et ne peut etre reproduit ou communique sans son autorisation

Distribution générale

(Armoire A2)

LOCALISATION : A2

Ce document est la propriete de RENAULT S.A.S et ne peut etre reproduit ou communique sans son autorisation

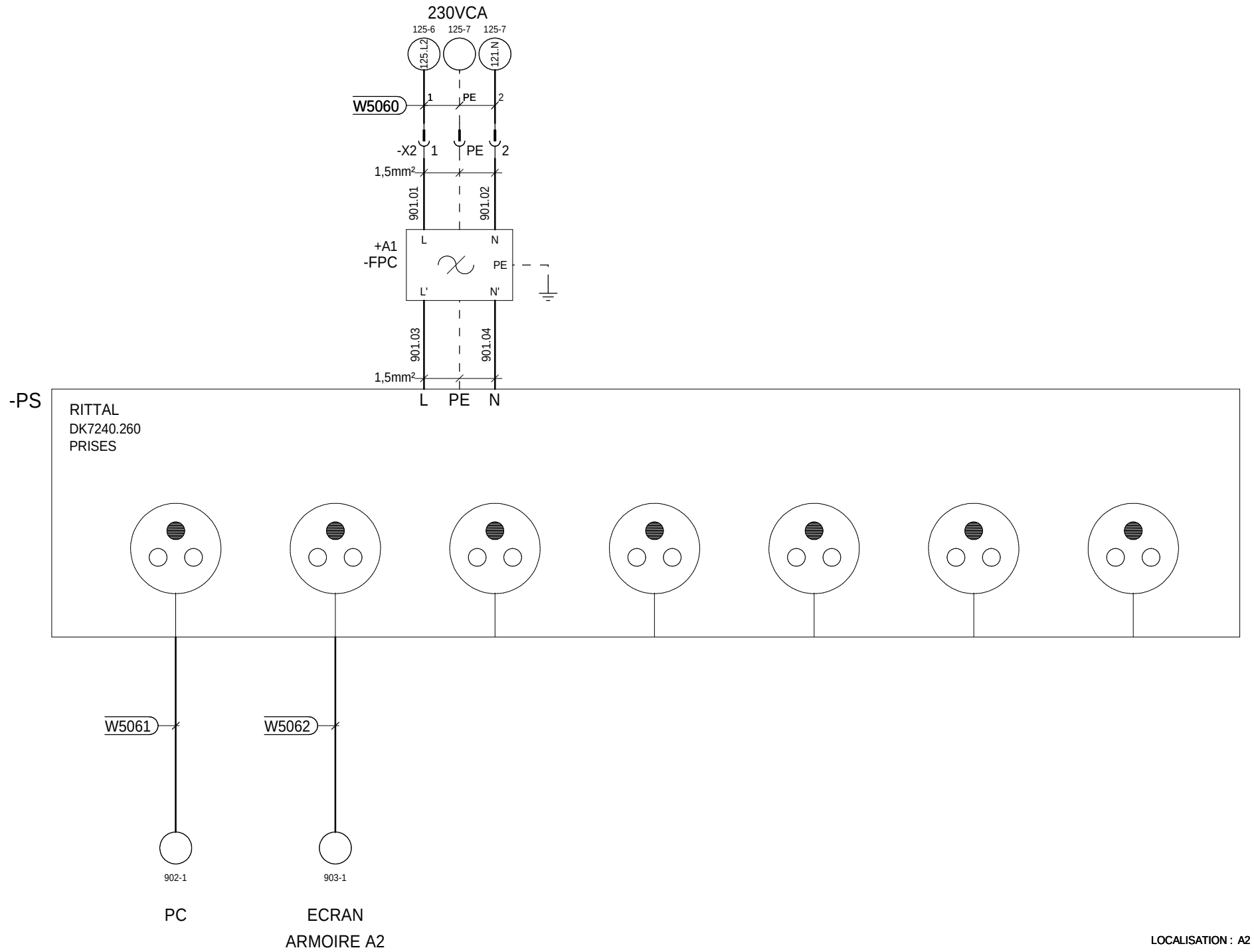

LOCALISATION : A2

RENAULT 1 av.du golf. 78288 Guyancourt cedex	- MODIFICATIONS - INDICE VISA DATE	BLOC DE PRISES	**RENAULT** SERVICE 65940	E237268000 V0.4	FOLIO 901

Ce document est la propriete de RENAULT S.A.S et ne peut etre reproduit ou communique sans son autorisation

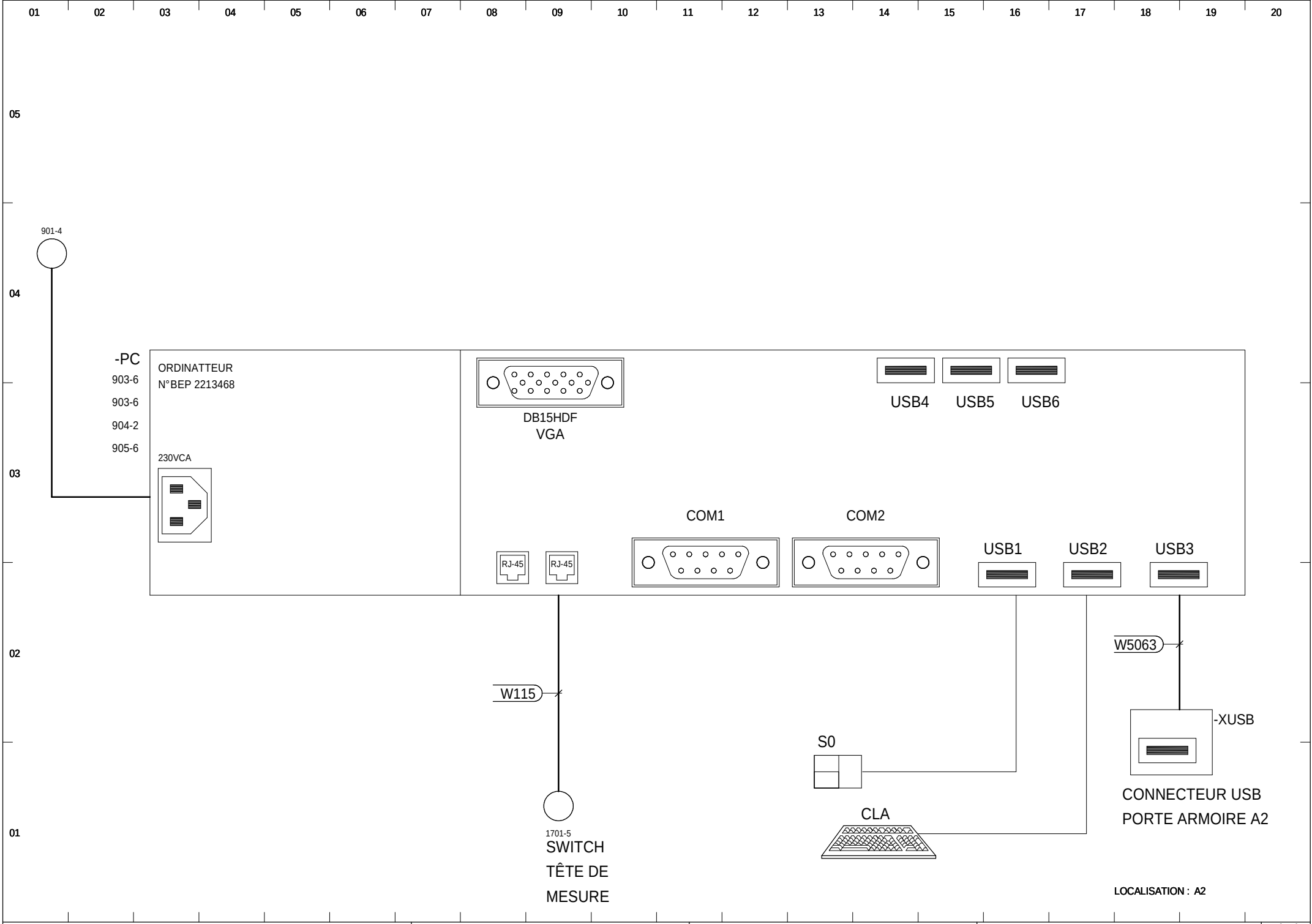

RENAULT
1 av.du golf. 78288 Guyancourt cedex

- MODIFICATIONS -
INDICE
VISA
DATE

PC

RENAULT
SERVICE 65940

E237268000
V0.4

FOLIO
902

Ce document est la propriete de RENAULT S.A.S et ne peut etre reproduit ou communique sans son autorisation

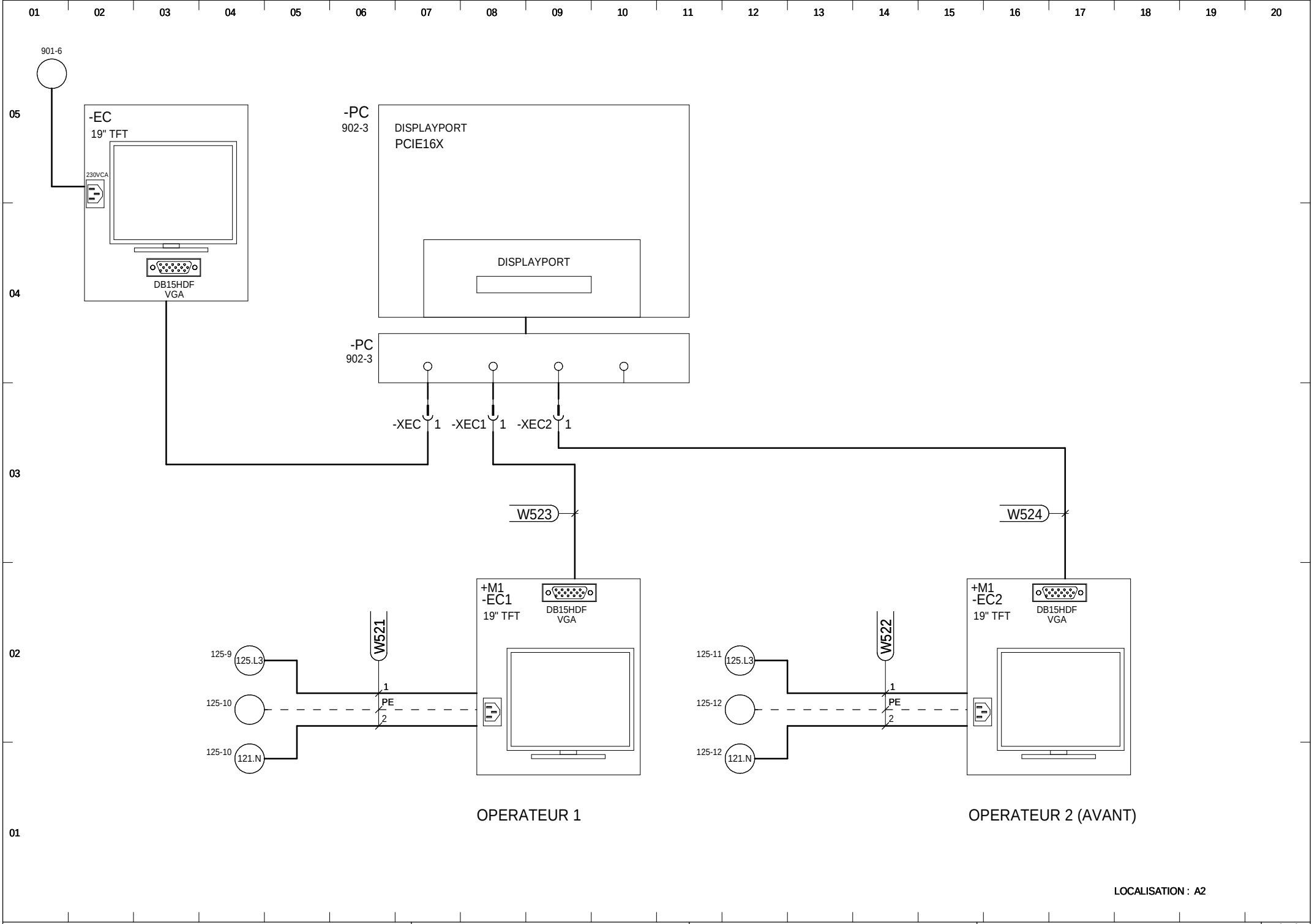

LOCALISATION : A2

RENAULT 1 av.du golf. 78288 Guyancourt cedex	- MODIFICATIONS - INDICE VISA DATE	ECRANS OPERATEURS	**RENAULT** SERVICE 65940	E237268000 V0.4	FOLIO 903

Ce document est la propriete de RENAULT S.A.S et ne peut etre reproduit ou communique sans son autorisation

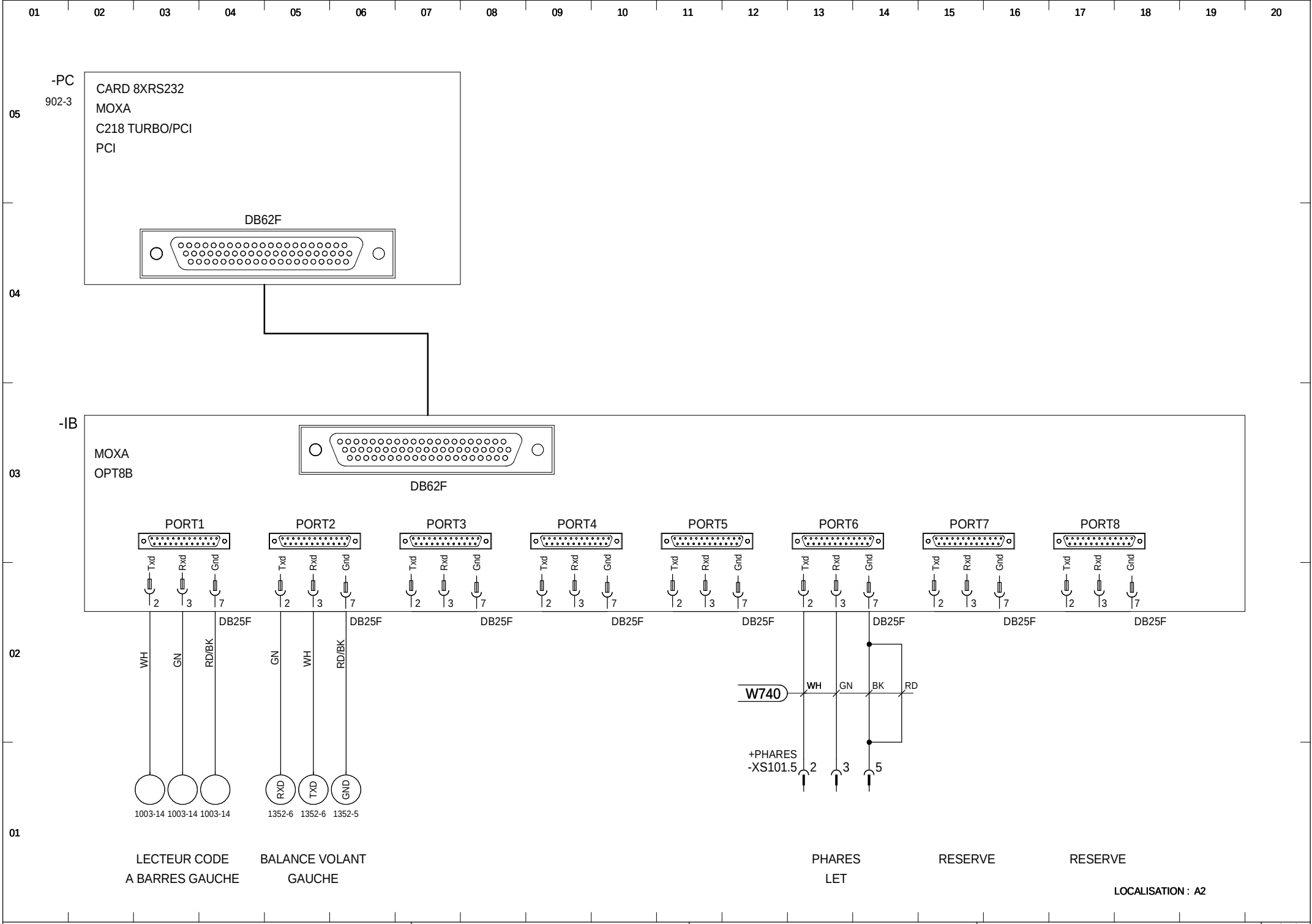

LOCALISATION : A2

RENAULT 1 av.du golf. 78288 Guyancourt cedex	- MODIFICATIONS - INDICE VISA DATE	RESEAU RS232	**RENAULT** SERVICE 65940	E237268000 V0.4	FOLIO 904

Ce document est la propriete de RENAULT S.A.S et ne peut etre reproduit ou communique sans son autorisation

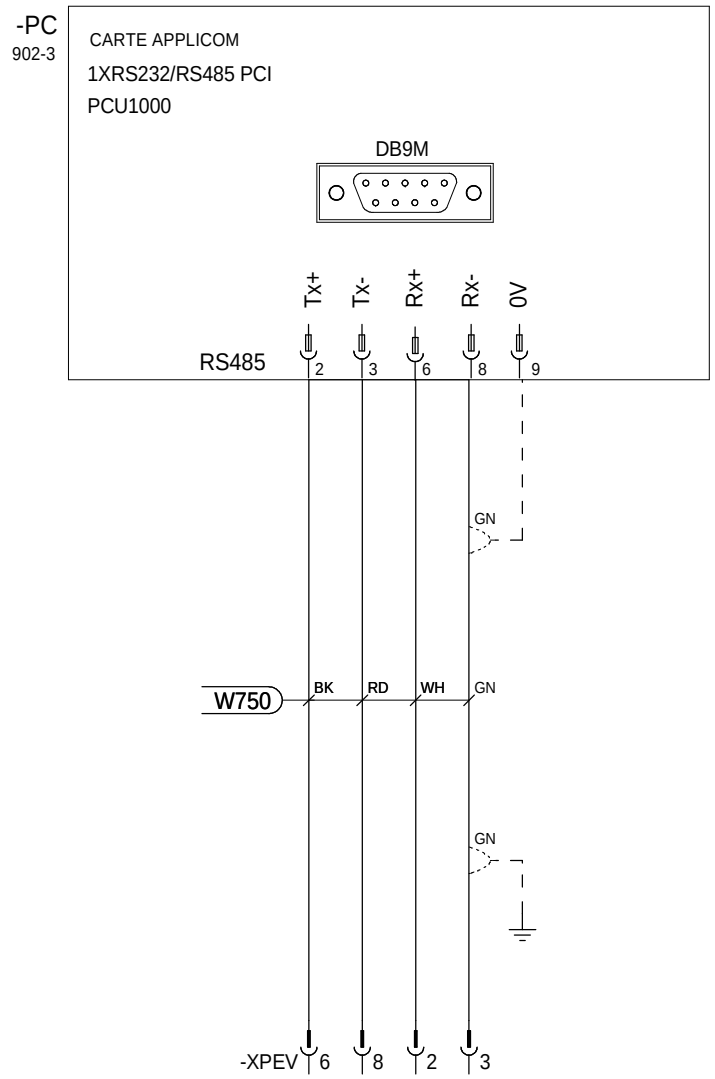

PEV RESEAU

LOCALISATION : A2

RENAULT 1 av.du golf. 78288 Guyancourt cedex	- MODIFICATIONS - INDICE VISA DATE	CARTE D'APPLICOM	**RENAULT** SERVICE 65940	E237268000 V0.4	FOLIO 905

Ce document est la propriete de RENAULT S.A.S et ne peut etre reproduit ou communique sans son autorisation

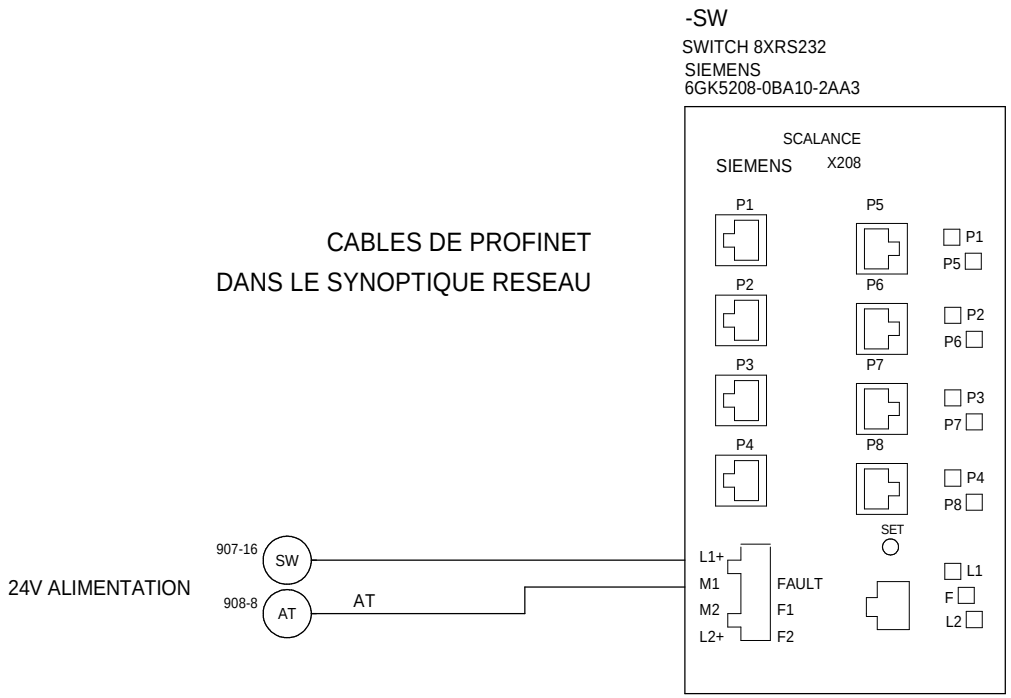

LOCALISATION : A2

RENAULT
1 av.du golf. 78288 Guyancourt cedex

- MODIFICATIONS -
INDICE
VISA
DATE

RESEAU ETHERNET

RENAULT
SERVICE 65940

E237268000
V0.4

FOLIO
906

Ce document est la propriete de RENAULT S.A.S et ne peut etre reproduit ou communique sans son autorisation

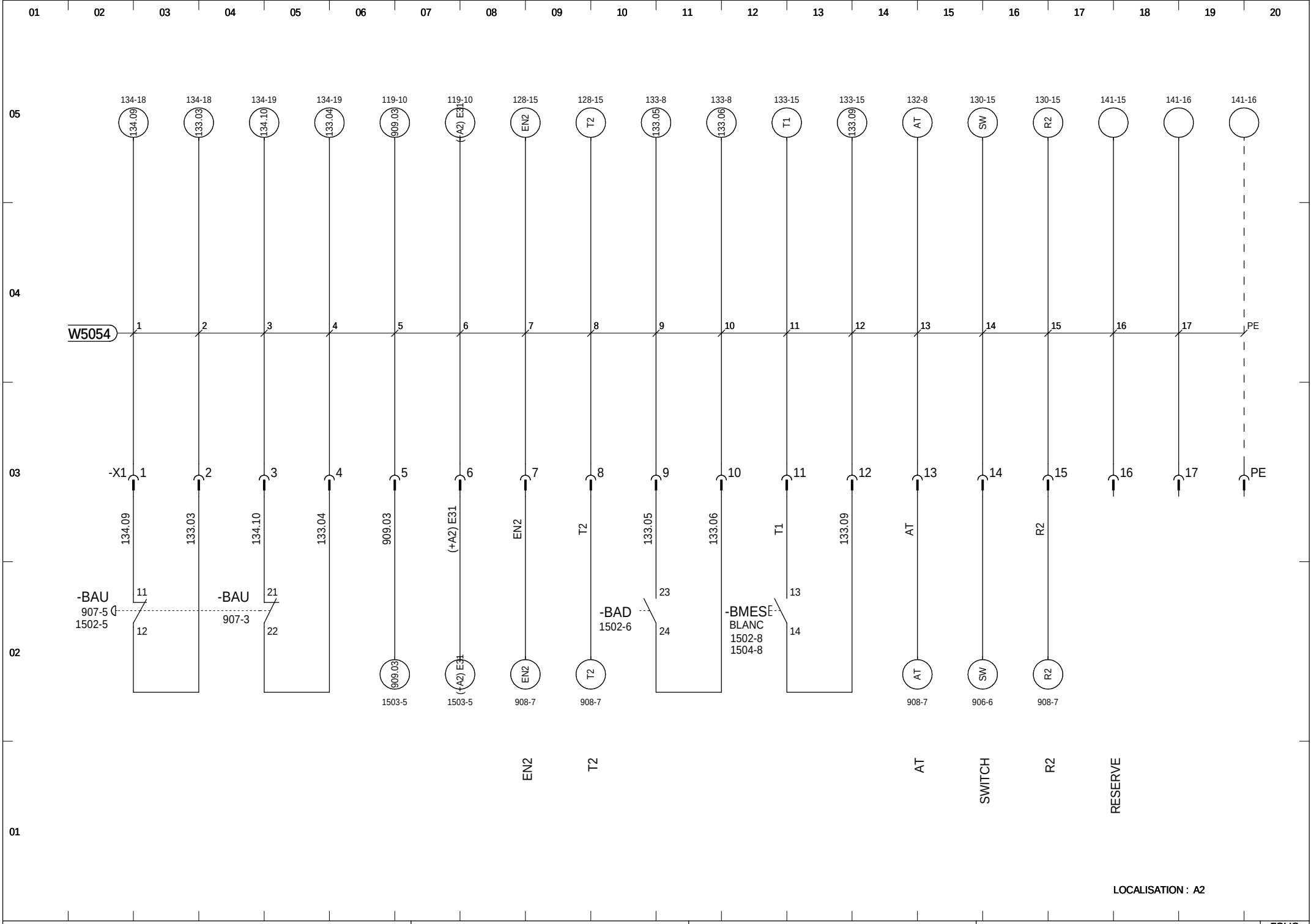

RENAULT 1 av.du golf. 78288 Guyancourt cedex	- MODIFICATIONS - INDICE VISA DATE	INTERCONNECTION A1-A2	**RENAULT** SERVICE 65940	E237268000 V0.4	FOLIO 907

Ce document est la propriete de RENAULT S.A.S et ne peut etre reproduit ou communique sans son autorisation

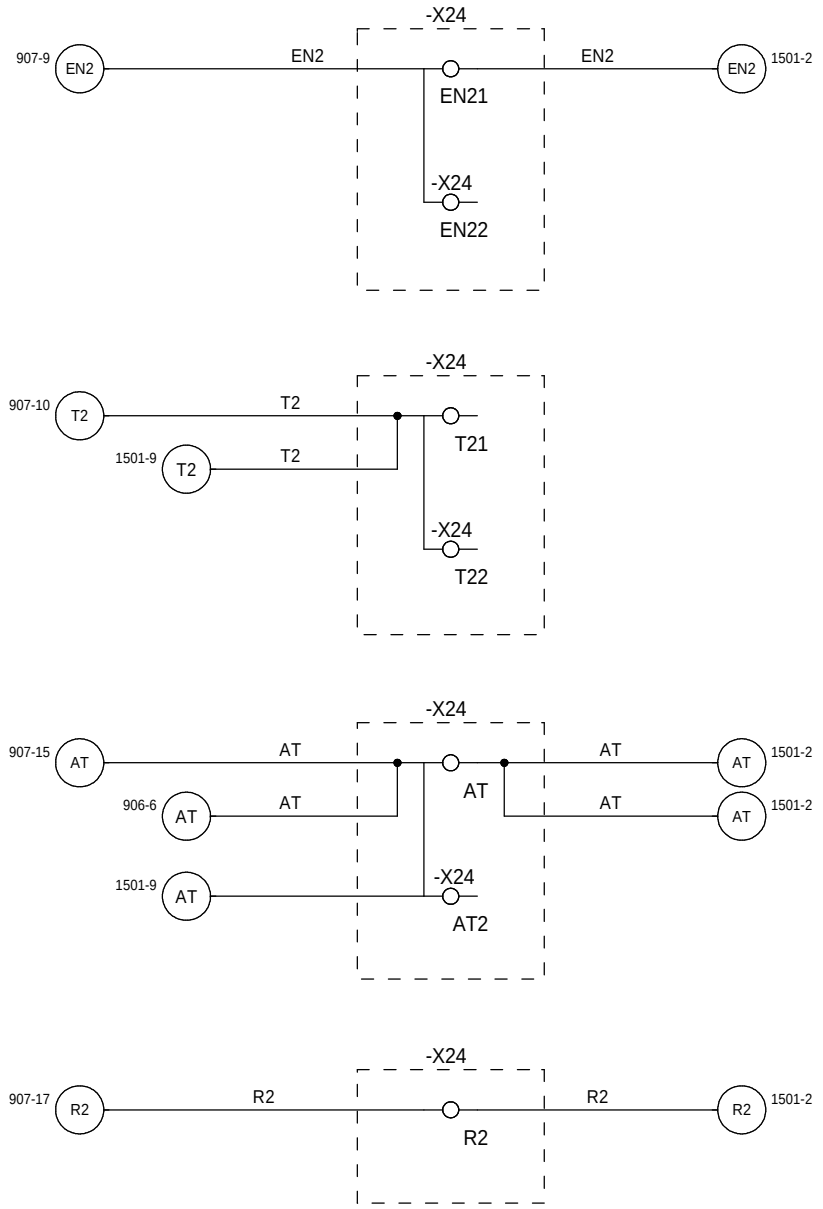

LOCALISATION : A2

RENAULT
1 av.du golf. 78288 Guyancourt cedex

- MODIFICATIONS -
INDICE
VISA
DATE

DISTRIBUTION 24VCC

RENAULT
SERVICE 65940

E237268000
V0.4

FOLIO
908

Ce document est la propriete de RENAULT S.A.S et ne peut etre reproduit ou communique sans son autorisation

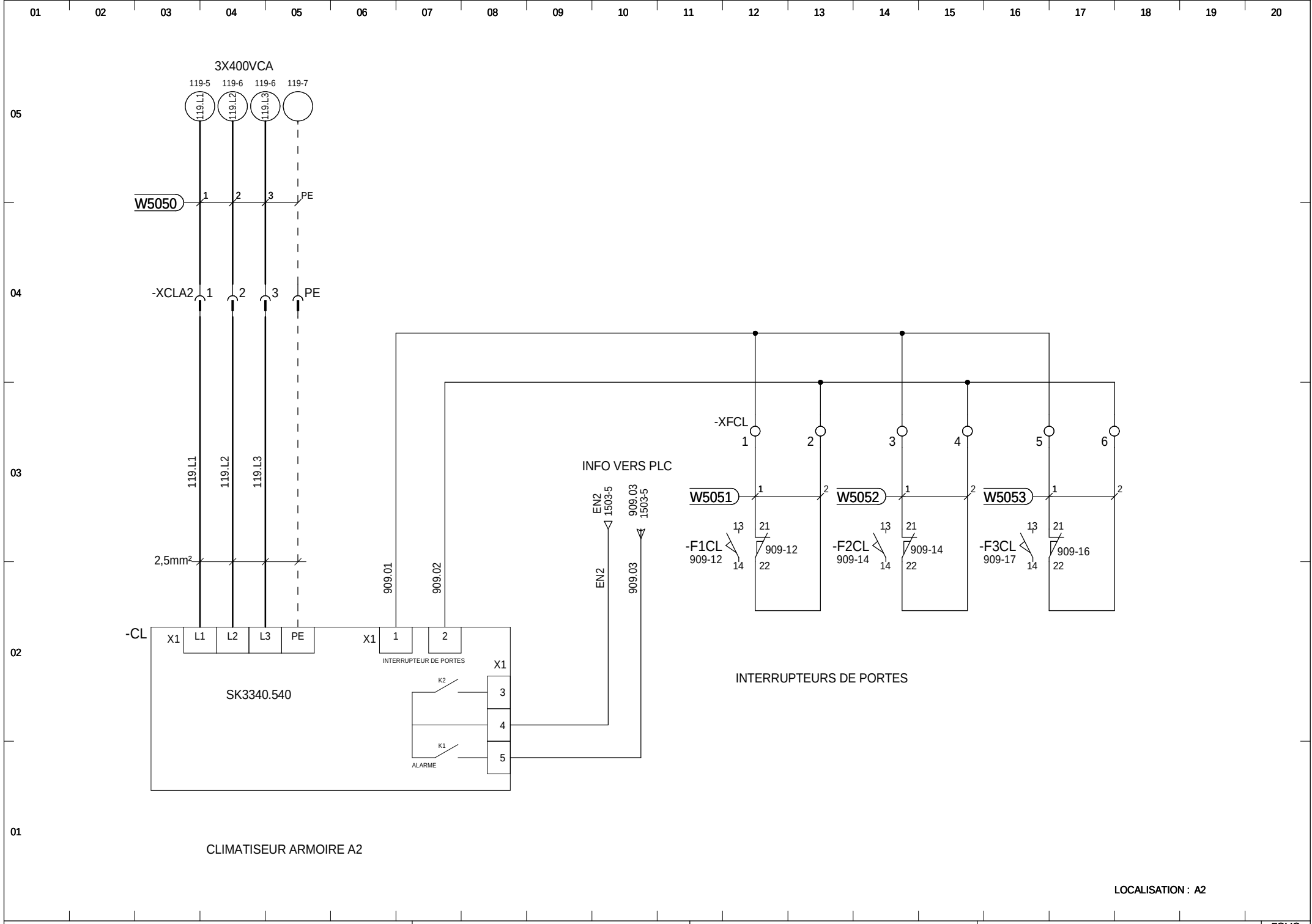

LOCALISATION : A2

RENAULT 1 av.du golf. 78288 Guyancourt cedex	- MODIFICATIONS - INDICE VISA DATE	CLIMATISATION A2	**RENAULT** SERVICE 65940	E237268000 V0.4	FOLIO 909

Ce document est la propriete de RENAULT S.A.S et ne peut etre reproduit ou communique sans son autorisation

PLC CPU317-2 PN/DP

(Armoire A2)

LOCALISATION : A2

Ce document est la propriete de RENAULT S.A.S et ne peut etre reproduit ou communique sans son autorisation

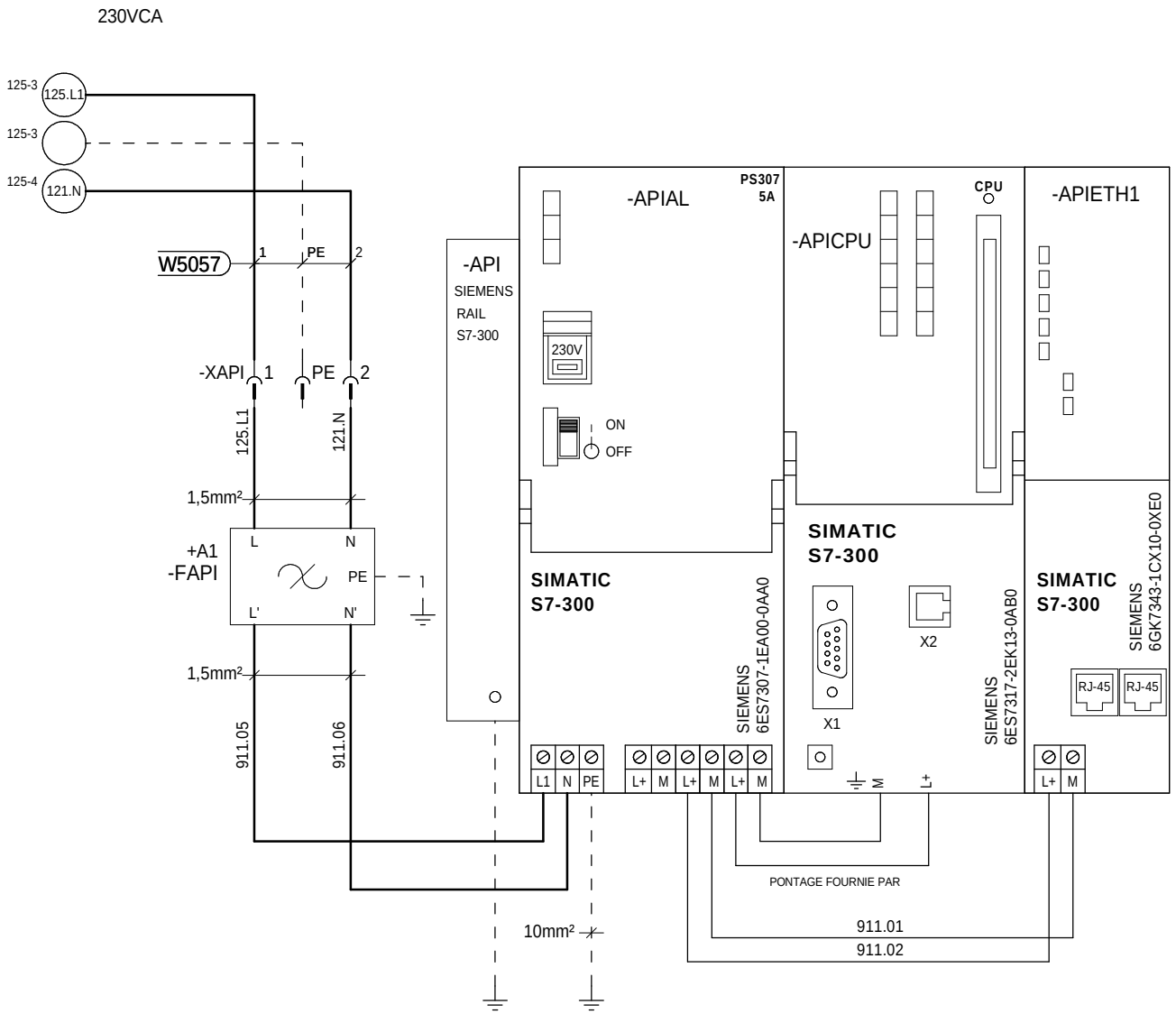

LOCALISATION : A2

RENAULT 1 av.du golf. 78288 Guyancourt cedex	- MODIFICATIONS - INDICE VISA DATE	PLC SIEMENS S7-300	**RENAULT** SERVICE 65940	E237268000 V0.4	FOLIO 911

Ce document est la propriete de RENAULT S.A.S et ne peut etre reproduit ou communique sans son autorisation

PUPITRE D'ENTREE GAUCHE P1

LOCALISATION : P1

Ce document est la propriete de RENAULT S.A.S et ne peut etre reproduit ou communique sans son autorisation

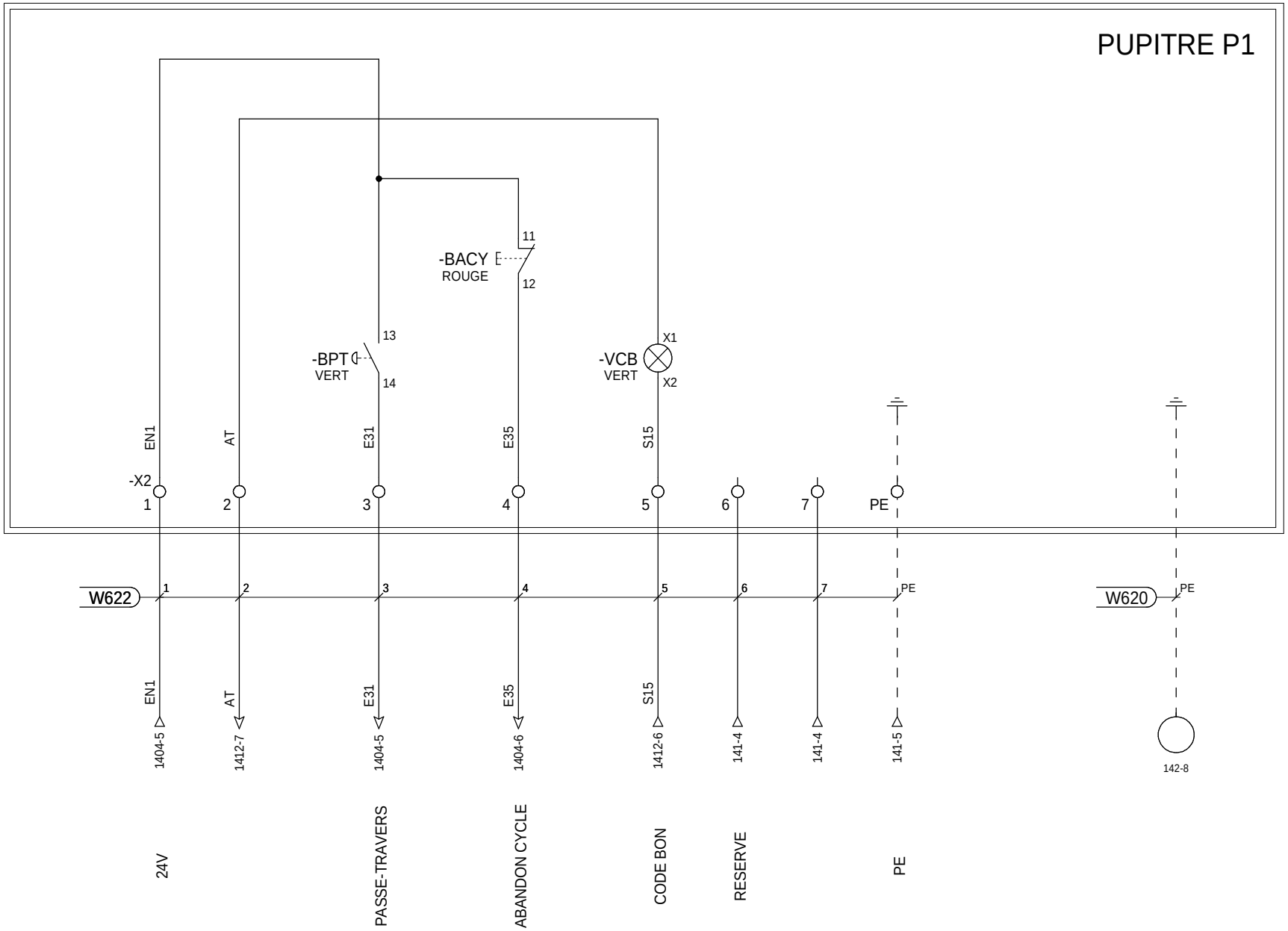

LOCALISATION : P1

RENAULT
1 av.du golf. 78288 Guyancourt cedex

INDICE
VISA
DATE
- MODIFICATIONS -

24V E/S

RENAULT
SERVICE 65940

E237268000
V0.4

FOLIO
1001

Ce document est la propriete de RENAULT S.A.S et ne peut etre reproduit ou communique sans son autorisation

PUPITRE P1

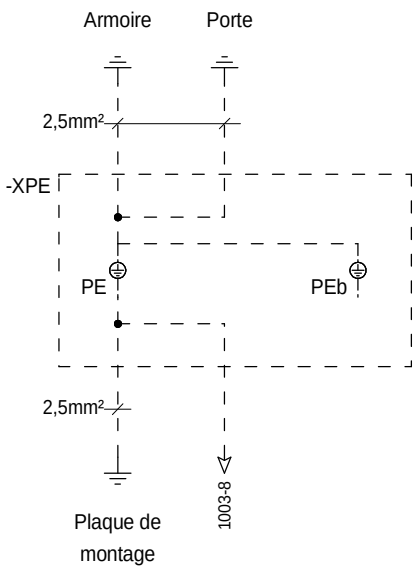

PE

LOCALISATION : P1

RENAULT 1 av.du golf. 78288 Guyancourt cedex	- MODIFICATIONS - INDICE VISA DATE	DISTRIBUTION 24V	**RENAULT** SERVICE 65940	E237268000 V0.4	FOLIO 1002

Ce document est la propriete de RENAULT S.A.S et ne peut etre reproduit ou communique sans son autorisation

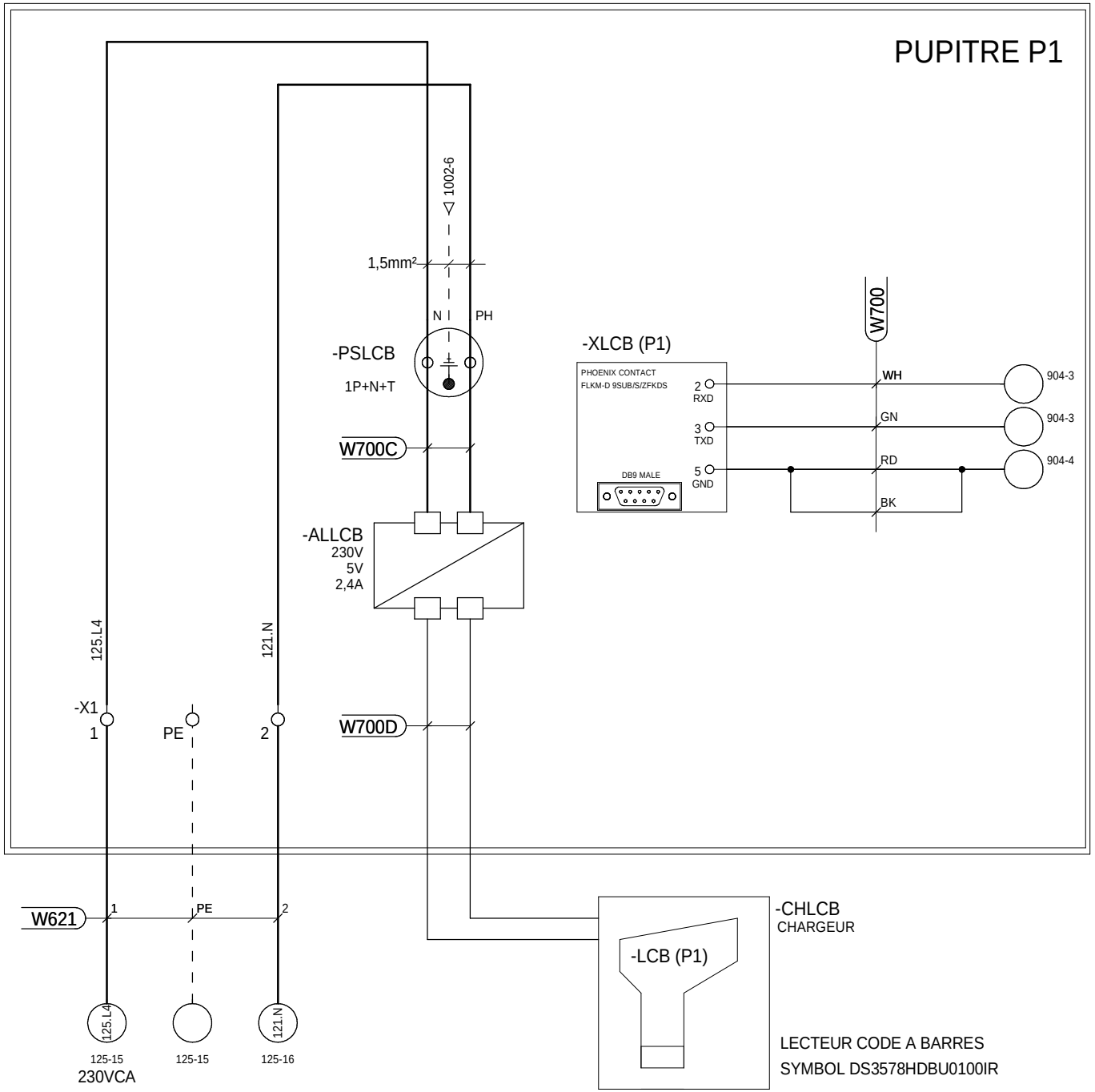

LOCALISATION : P1

RENAULT 1 av.du golf. 78288 Guyancourt cedex	- MODIFICATIONS - INDICE VISA DATE	LECTEUR CODE A BARRES	**RENAULT** SERVICE 65940	E237268000 V0.4	FOLIO 1003

Ce document est la propriete de RENAULT S.A.S et ne peut etre reproduit ou communique sans son autorisation

PUPITRE OPERATEUR GAUCHE P3

LOCALISATION : P3

Ce document est la propriete de RENAULT S.A.S et ne peut etre reproduit ou communique sans son autorisation

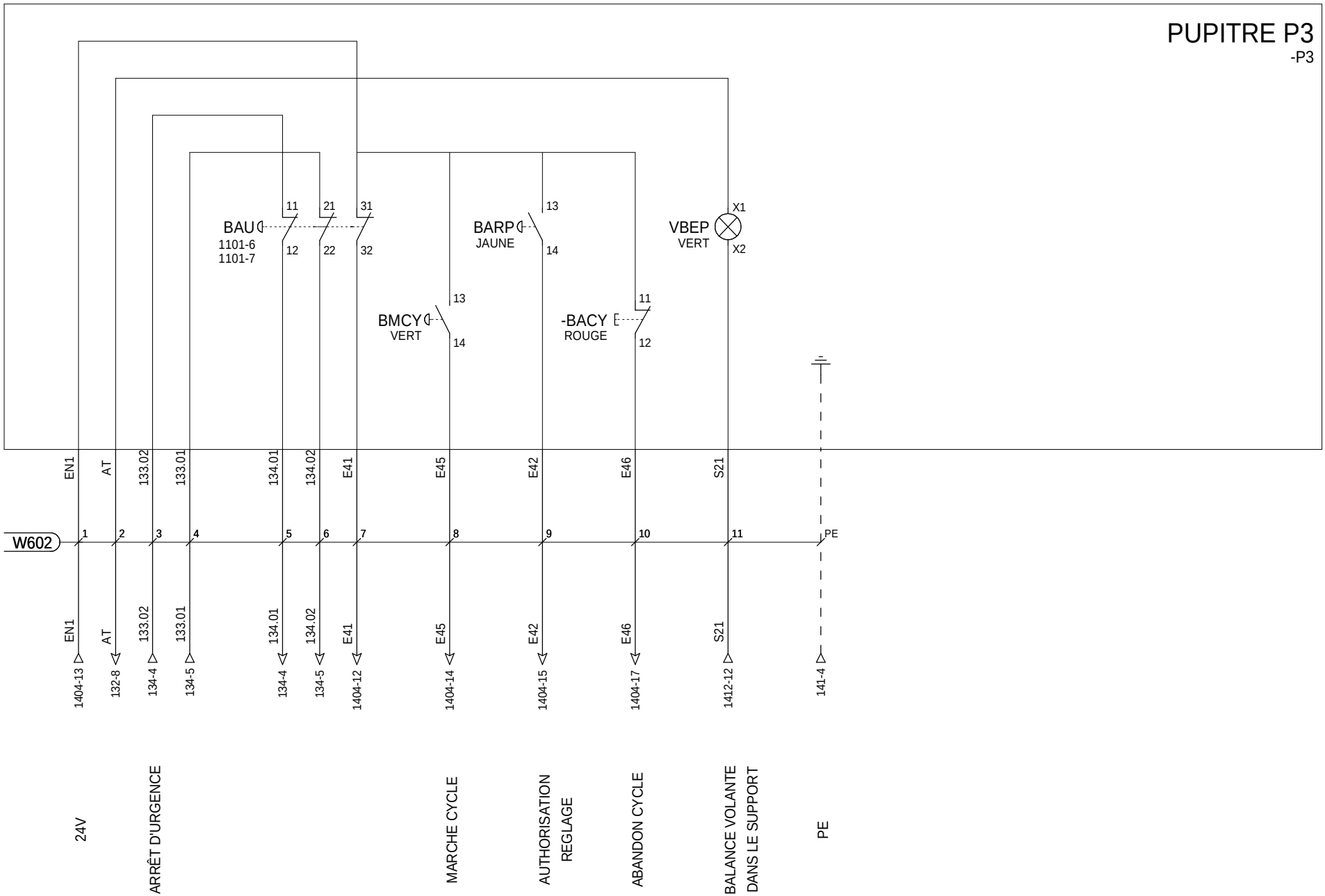

LOCALISATION : P3

RENAULT
1 av.du golf. 78288 Guyancourt cedex

- MODIFICATIONS -
INDICE
VISA
DATE

24V E/S

RENAULT
SERVICE 65940

E237268000
V0.4

FOLIO
1101

Ce document est la propriete de RENAULT S.A.S et ne peut etre reproduit ou communique sans son autorisation

PUPITRE D'ENTREE
PLATEFORME P5

LOCALISATION : P5

Ce document est la propriete de RENAULT S.A.S et ne peut etre reproduit ou communique sans son autorisation

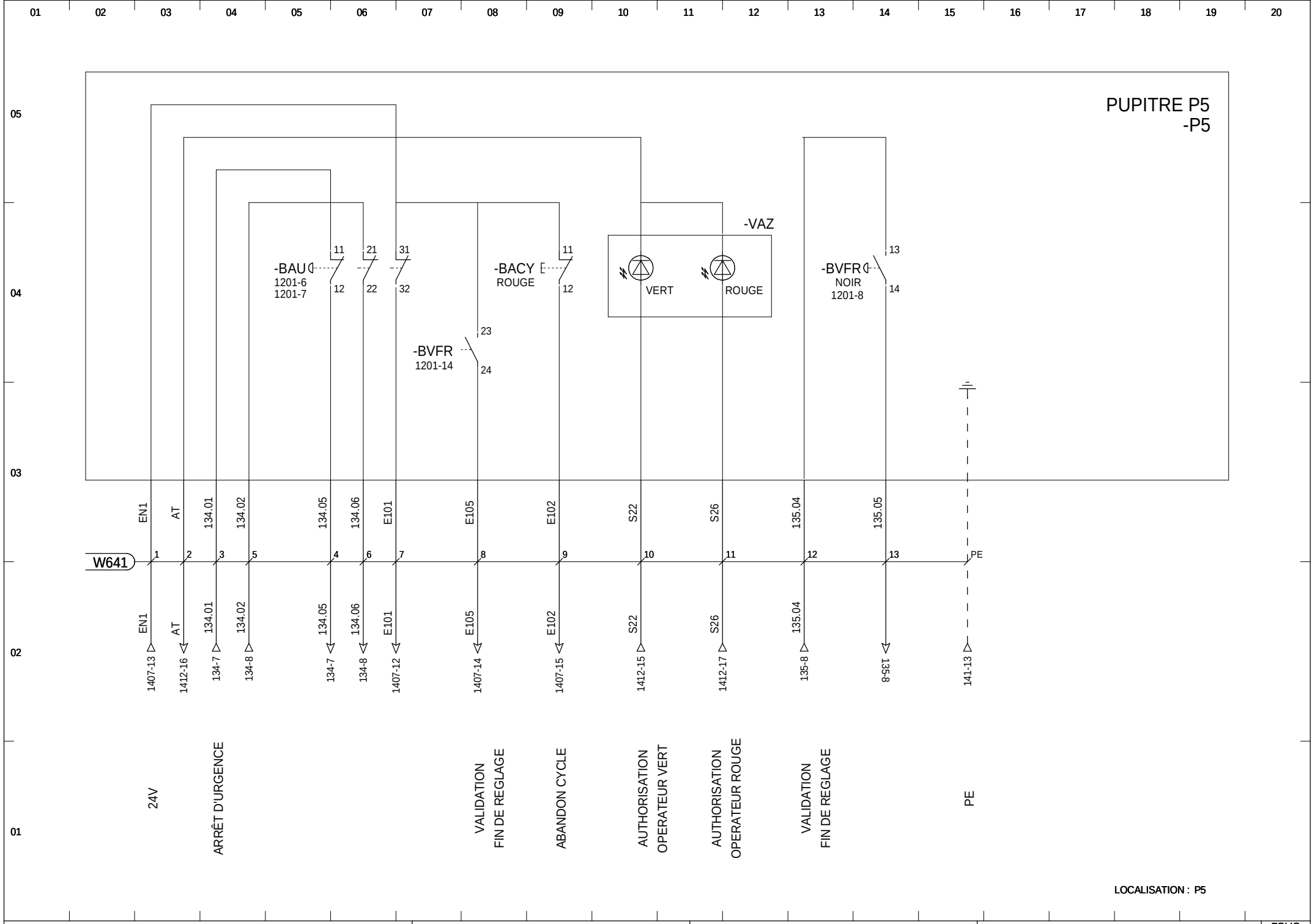

RENAULT
1 av.du golf. 78288 Guyancourt cedex

- MODIFICATIONS -
INDICE
VISA
DATE

24V E/S

RENAULT
SERVICE 65940

E237268000
V0.4

FOLIO
1201

Ce document est la propriete de RENAULT S.A.S et ne peut etre reproduit ou communique sans son autorisation

PUPITRE OPERATEUR PLATEFORME (AVANT GAUCHE) P6

LOCALISATION : P6

Ce document est la propriete de RENAULT S.A.S et ne peut etre reproduit ou communique sans son autorisation

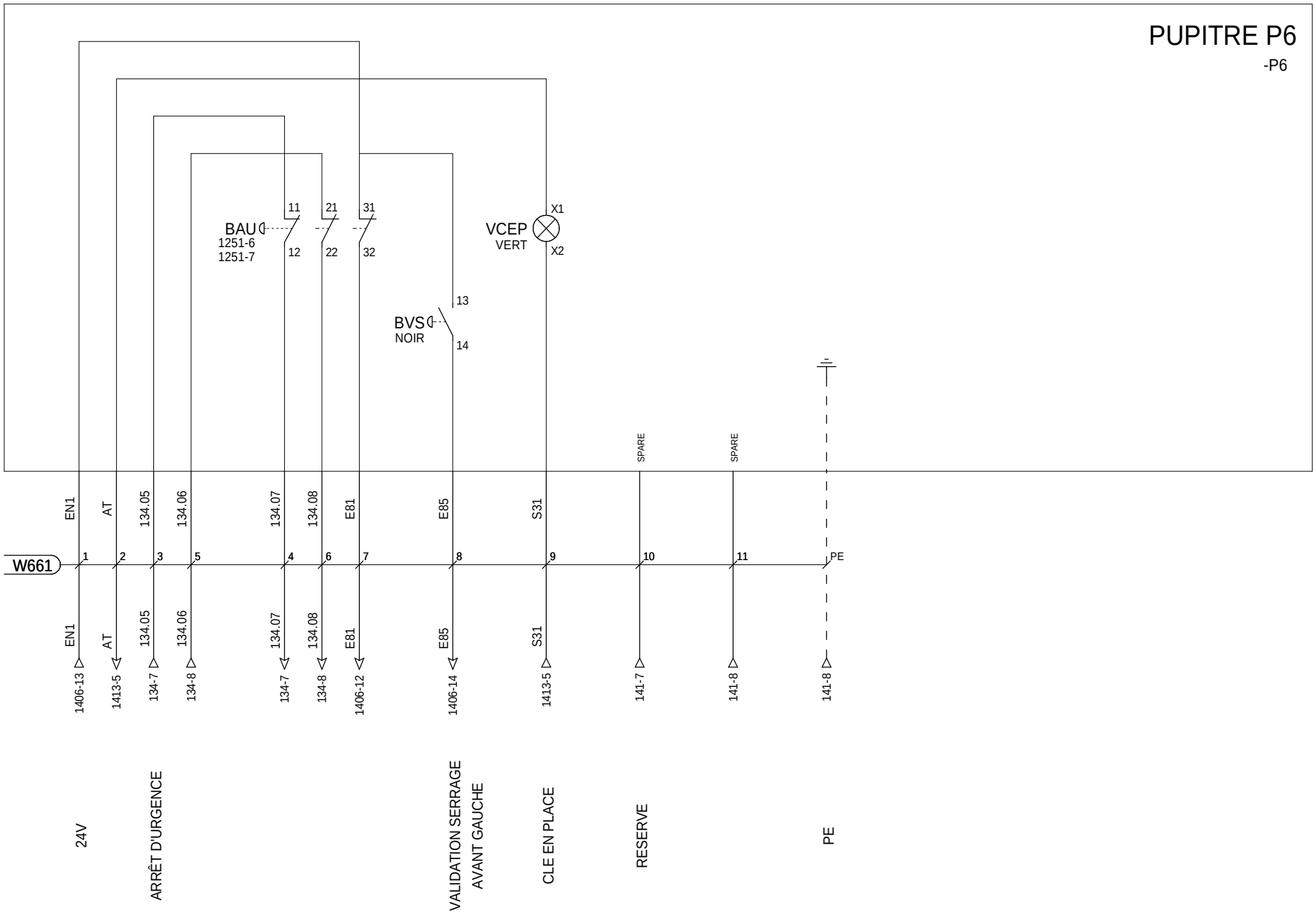

RENAULT
1 av.du golf. 78288 Guyancourt cedex

- MODIFICATIONS -
INDICE
VISA
DATE

24V E/S

RENAULT
SERVICE 65940

E237268000
V0.4

FOLIO
1251

Ce document est la propriete de RENAULT S.A.S et ne peut etre reproduit ou communique sans son autorisation

PUPITRE OPERATEUR PLATEFORME (AVANT DROITE) P7

LOCALISATION : P7

Ce document est la propriete de RENAULT S.A.S et ne peut etre reproduit ou communique sans son autorisation

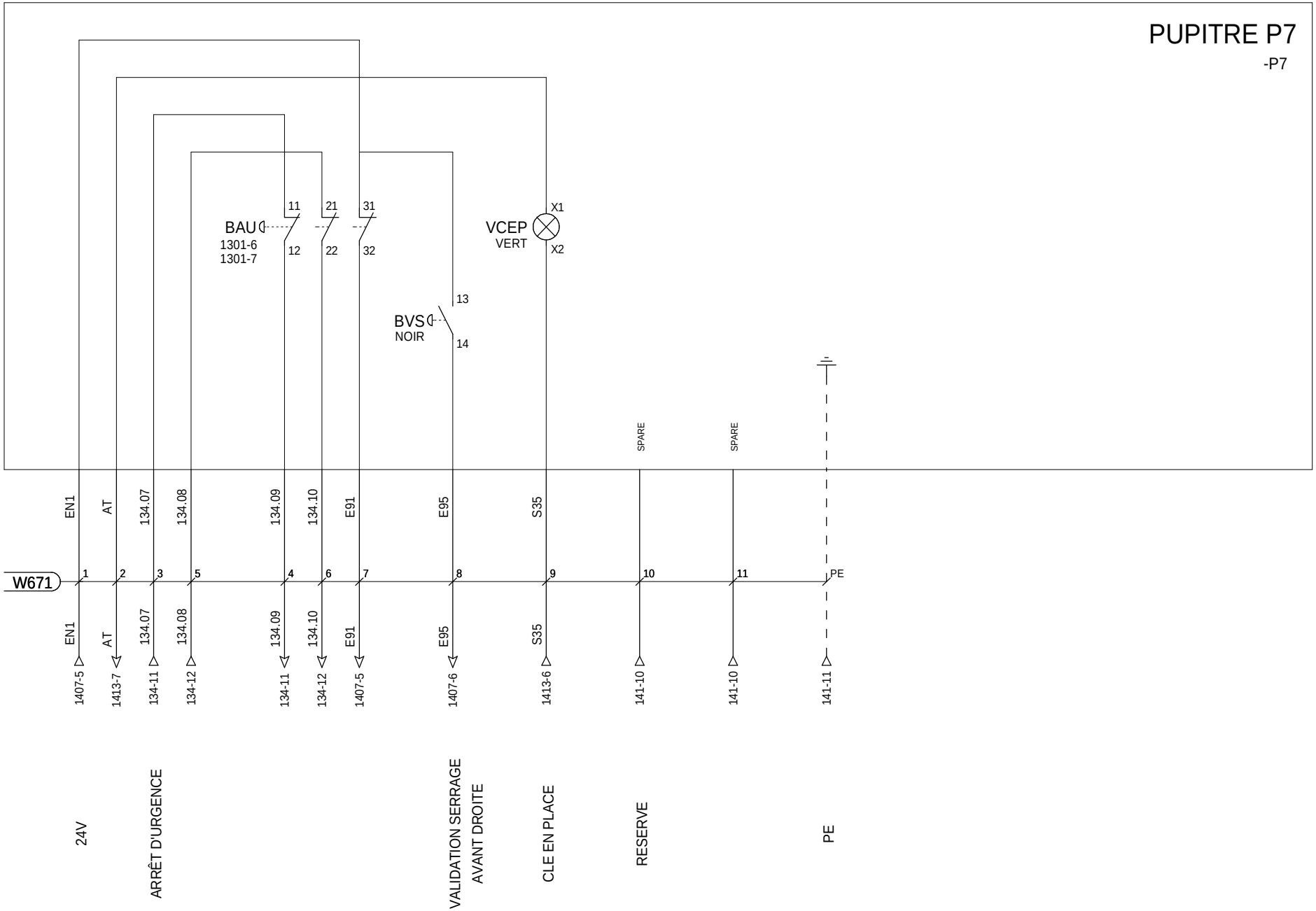

LOCALISATION : P7

RENAULT 1 av.du golf. 78288 Guyancourt cedex	- MODIFICATIONS - INDICE VISA DATE	24V E/S	**RENAULT** SERVICE 65940	E237268000 V0.4	FOLIO 1301

Ce document est la propriete de RENAULT S.A.S et ne peut etre reproduit ou communique sans son autorisation

PUPITRE BALANCE VOLANT GAUCHE B1

LOCALISATION : B1

Ce document est la propriete de RENAULT S.A.S et ne peut etre reproduit ou communique sans son autorisation

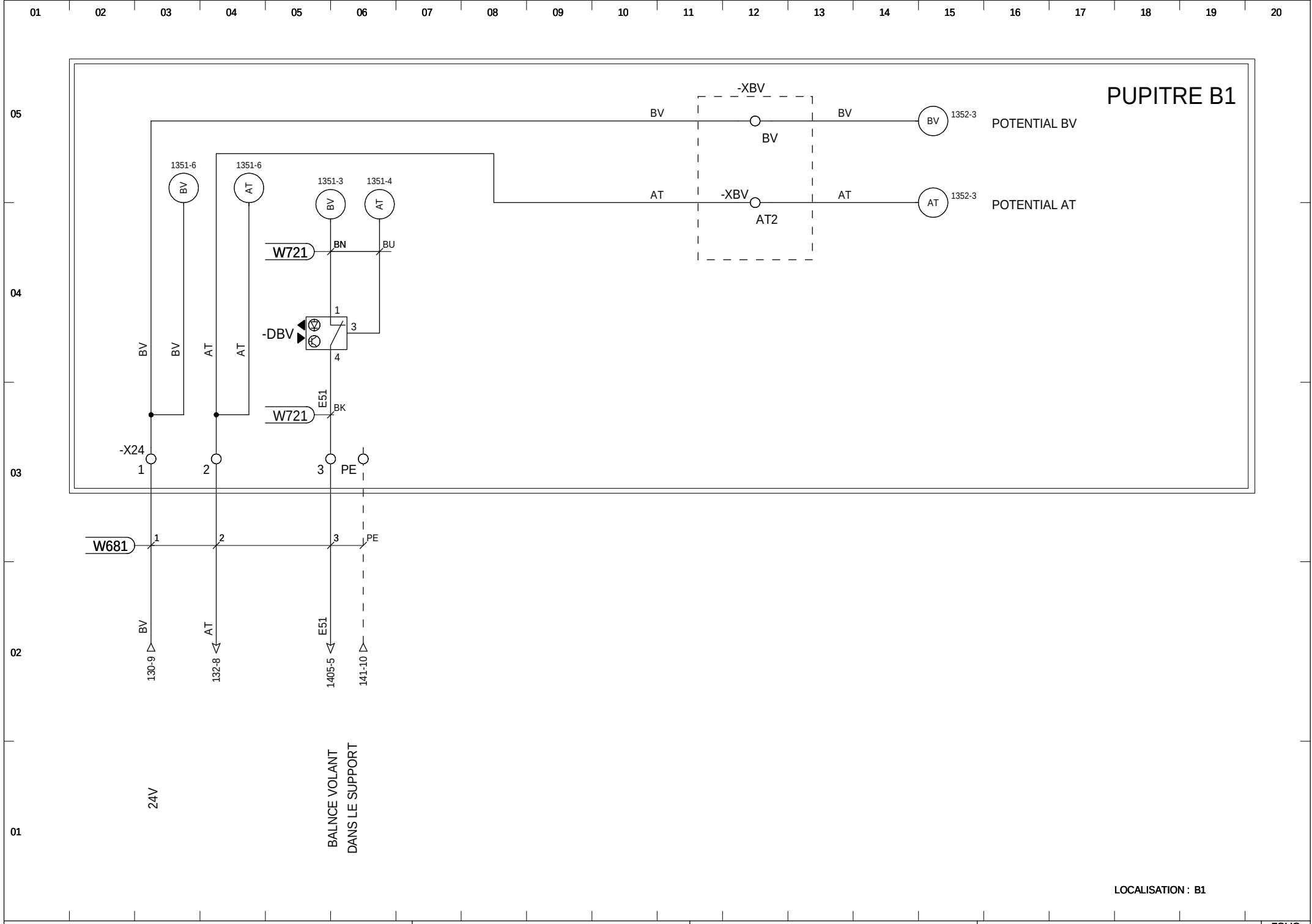

RENAULT
1 av.du golf. 78288 Guyancourt cedex

- MODIFICATIONS -
INDICE
VISA
DATE

24V E/S

RENAULT
SERVICE 65940

E237268000
V0.4

FOLIO
1351

Ce document est la propriete de RENAULT S.A.S et ne peut etre reproduit ou communique sans son autorisation

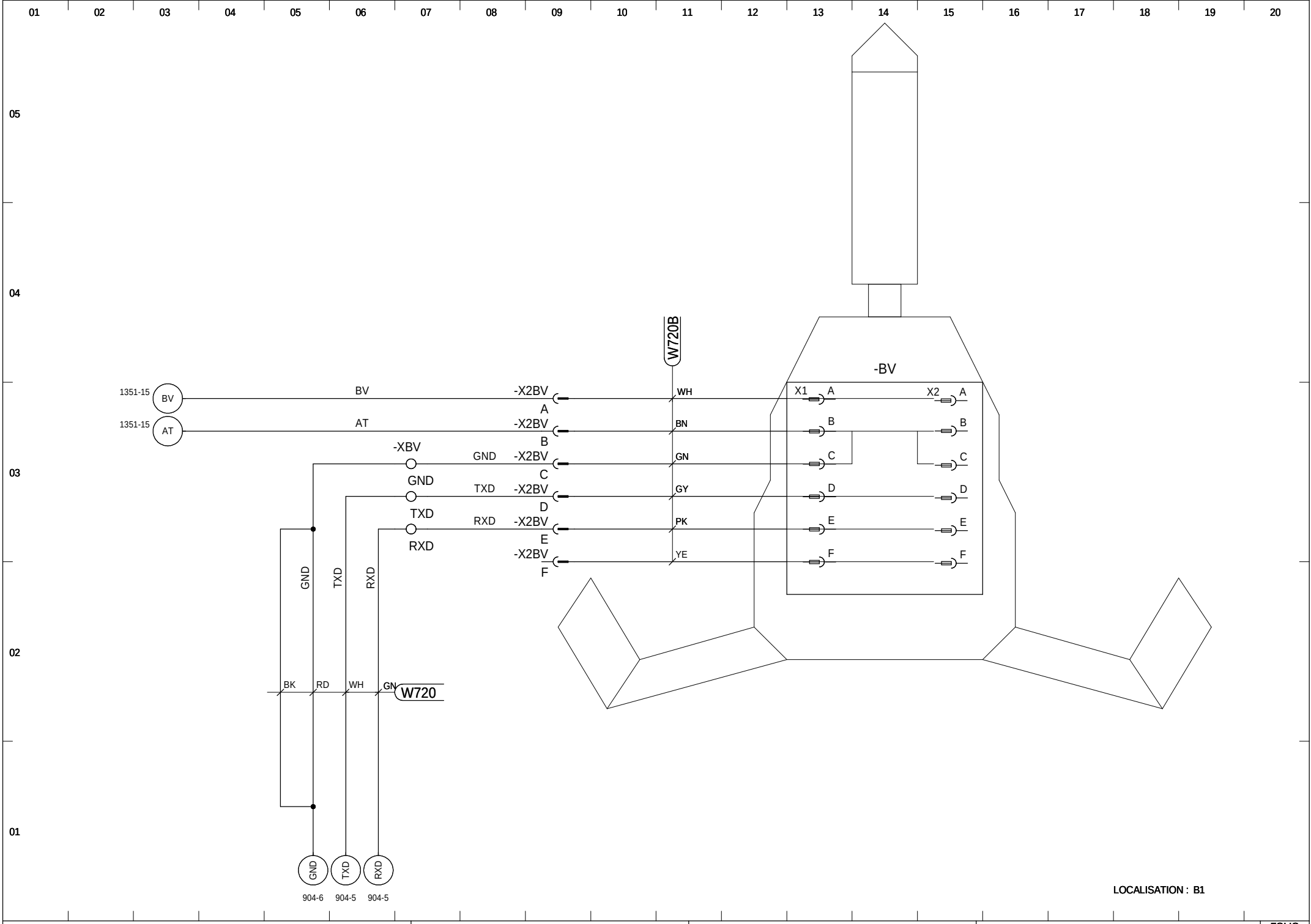

LOCALISATION : B1

RENAULT
1 av.du golf. 78288 Guyancourt cedex

- MODIFICATIONS -
INDICE
VISA
DATE

BALANCE VOLANT

RENAULT
SERVICE 65940

E237268000
V0.4

FOLIO
1352

Ce document est la propriete de RENAULT S.A.S et ne peut etre reproduit ou communique sans son autorisation

PROFINET RESEAU

Armoire A1

Modules IP20

LOCALISATION : A1

Ce document est la propriete de RENAULT S.A.S et ne peut etre reproduit ou communique sans son autorisation

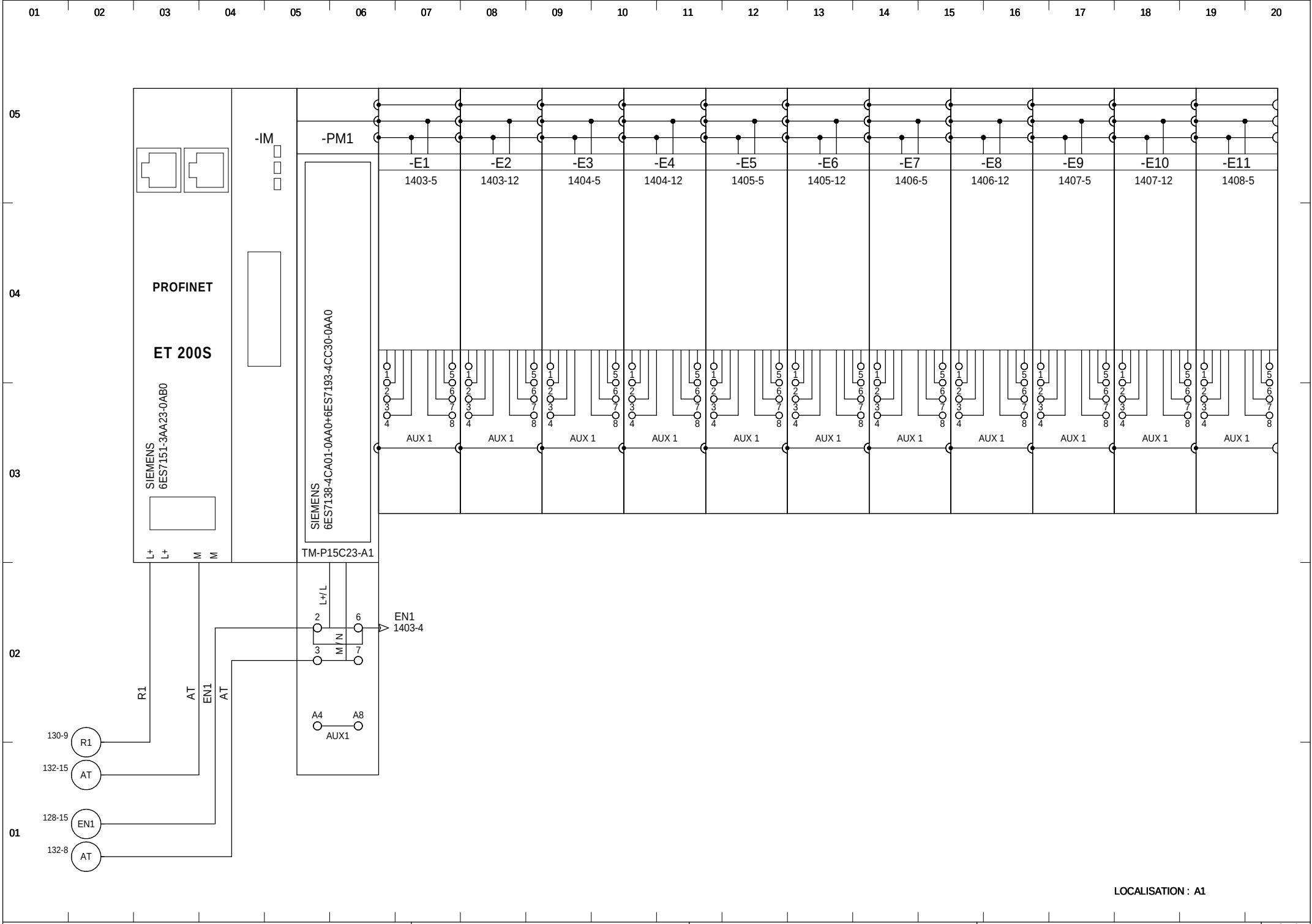

RENAULT 1 av.du golf. 78288 Guyancourt cedex	- MODIFICATIONS - INDICE VISA DATE	E/S ARMOIRE A1 SIEMENS ET200S	**RENAULT** SERVICE 65940	E237268000 V0.4	FOLIO 1400

Ce document est la propriete de RENAULT S.A.S et ne peut etre reproduit ou communique sans son autorisation

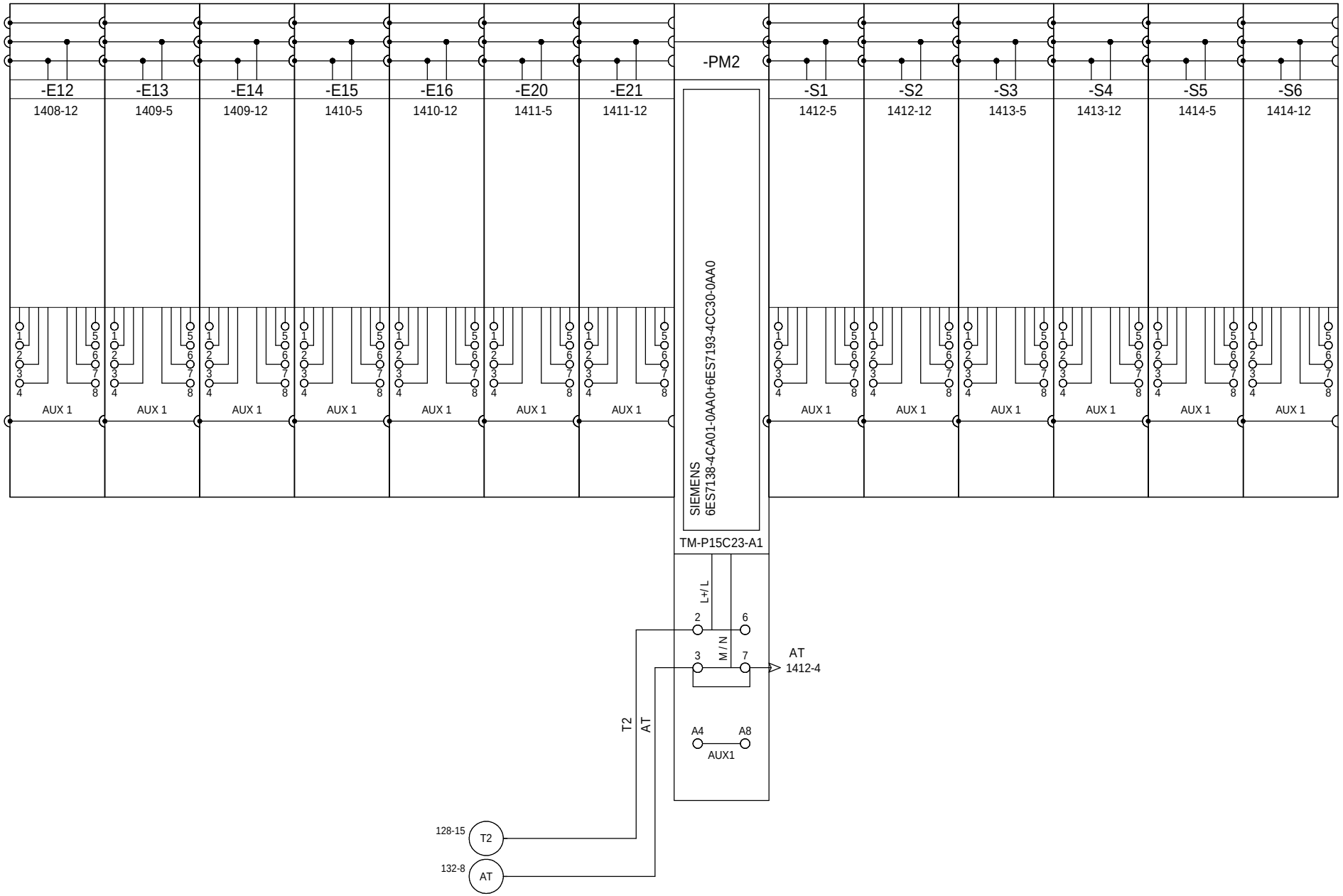

LOCALISATION : A1

RENAULT 1 av.du golf. 78288 Guyancourt cedex	INDICE VISA DATE	- MODIFICATIONS -	E/S ARMOIRE A1 SIEMENS ET200S	**RENAULT** SERVICE 65940	E237268000 V0.4	FOLIO 1401

Ce document est la propriete de RENAULT S.A.S et ne peut etre reproduit ou communique sans son autorisation

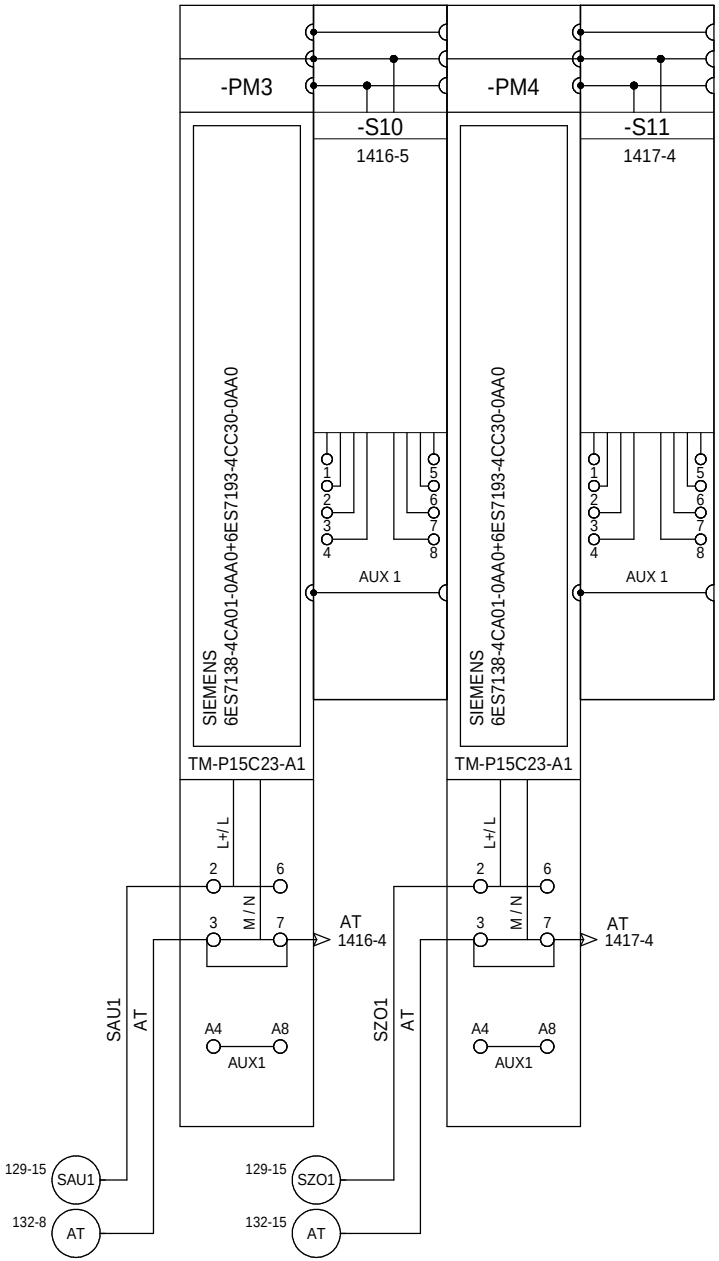

LOCALISATION : A1

RENAULT 1 av.du golf. 78288 Guyancourt cedex	- MODIFICATIONS - INDICE VISA DATE	E/S ARMOIRE A1 SIEMENS ET200S	**RENAULT** SERVICE 65940	E237268000 V0.4	FOLIO 1402

Ce document est la propriete de RENAULT S.A.S et ne peut etre reproduit ou communique sans son autorisation

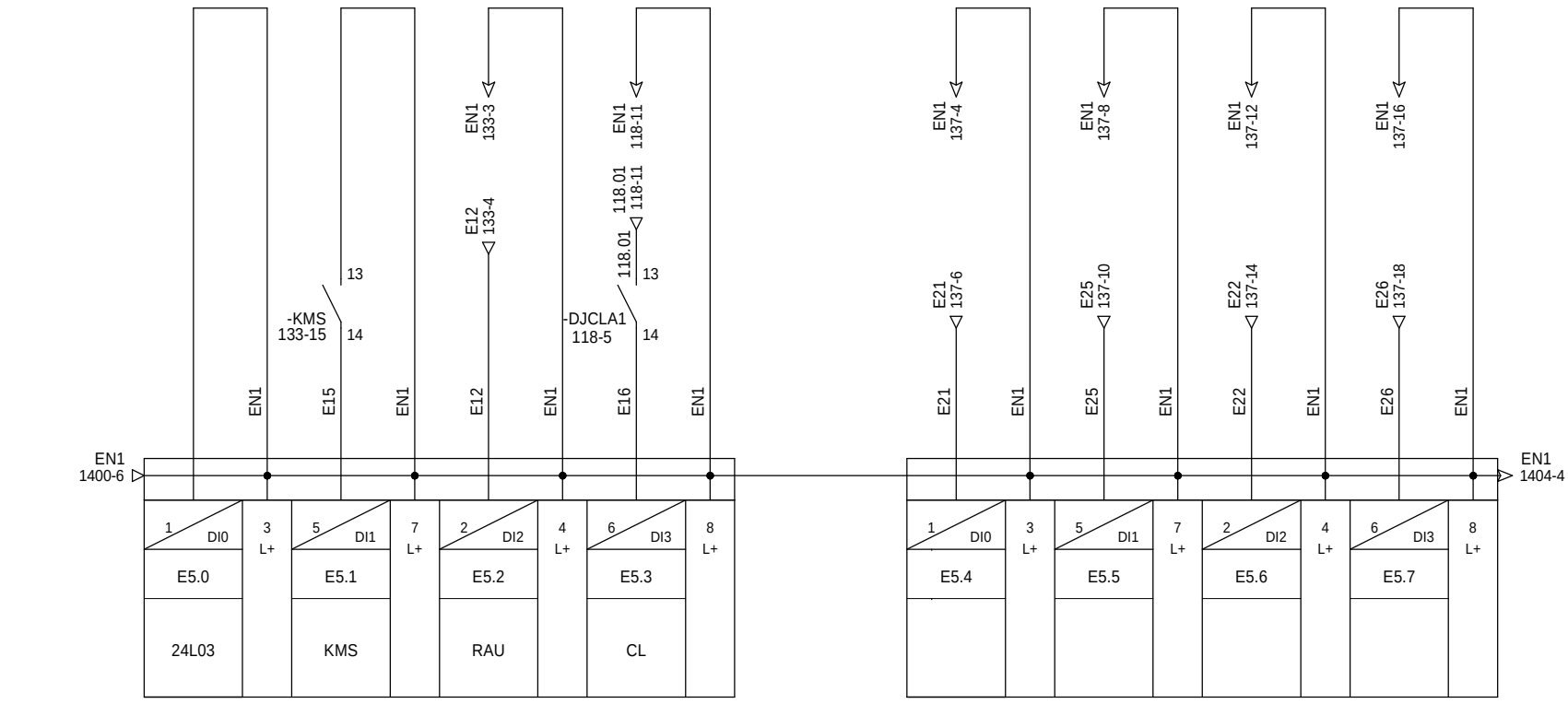

LOCALISATION : A1

RENAULT 1 av.du golf. 78288 Guyancourt cedex	- MODIFICATIONS - INDICE VISA DATE	ET200S: E5.0-E5.7	**RENAULT** SERVICE 65940	E237268000 V0.4	FOLIO 1403

Ce document est la propriete de RENAULT S.A.S et ne peut etre reproduit ou communique sans son autorisation

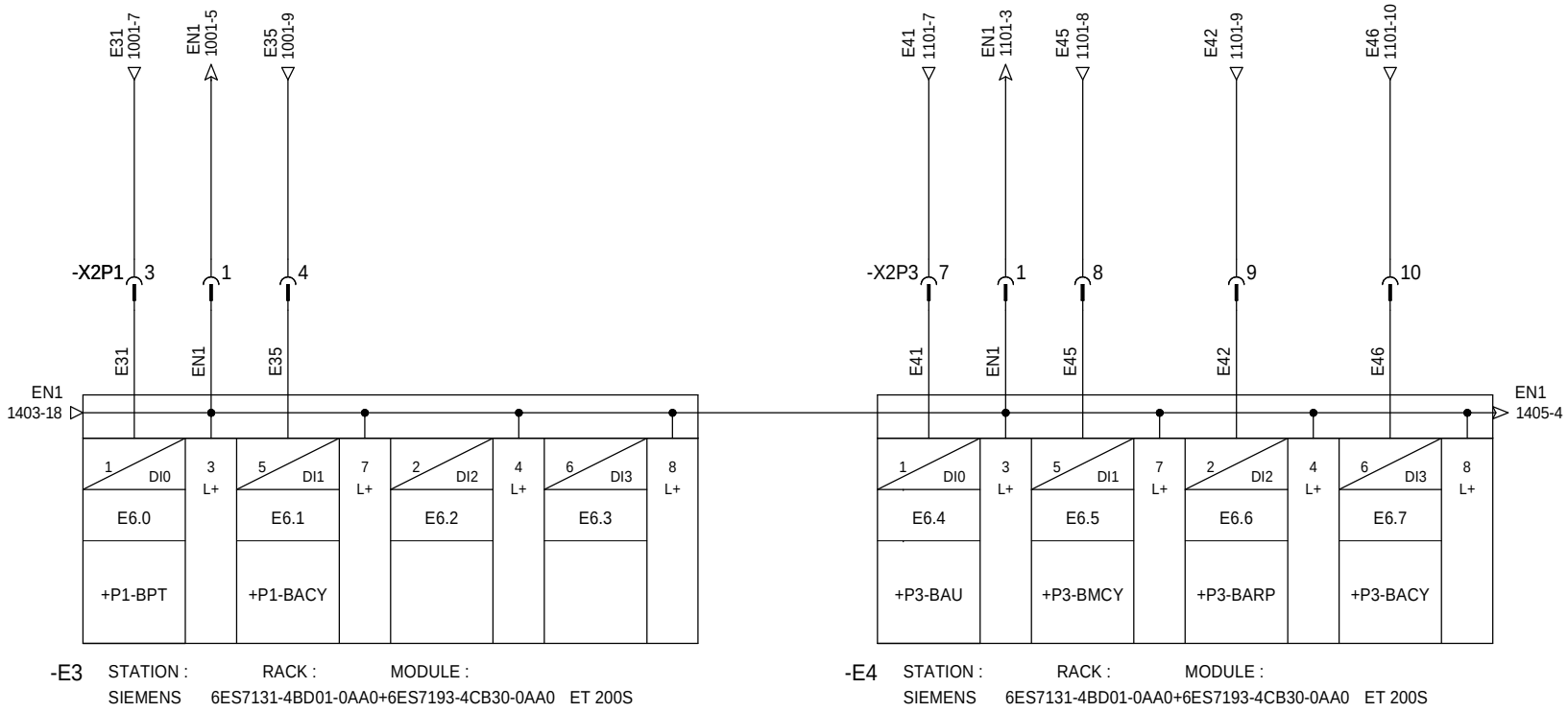

PASSE TRAVERS
ABANDON CYCLE
RESERVE
RESERVE
ARRÊT D' URGENCE P3
MARCHE CYCLE
AUTHORISATION REGLAGE PARA
ABANDON CYCLE

LOCALISATION : A1

RENAULT 1 av.du golf. 78288 Guyancourt cedex	- MODIFICATIONS - INDICE VISA DATE	ET200S:E6.0-E6.7	**RENAULT** SERVICE 65940	E237268000 V0.4	FOLIO 1404

Ce document est la propriete de RENAULT S.A.S et ne peut etre reproduit ou communique sans son autorisation

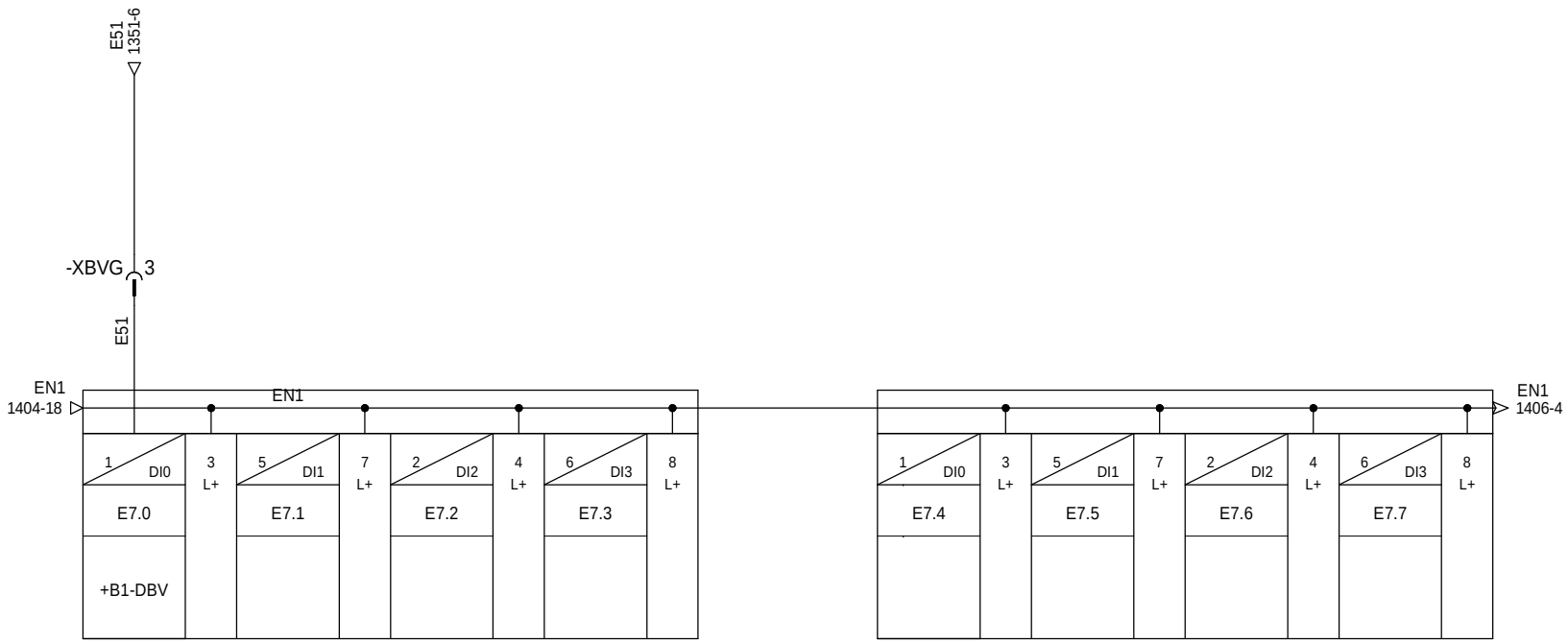

BV EST CORRECTEMENT RACCROCHEE

RESERVE

RESERVE

RESERVE

RESERVE

RESERVE

RESERVE

RESERVE

LOCALISATION : A1

RENAULT
1 av.du golf. 78288 Guyancourt cedex

- MODIFICATIONS -
INDICE
VISA
DATE

ET200S:E7.0-E7.7

RENAULT
SERVICE 65940

E237268000
V0.4

FOLIO
1405

Ce document est la propriete de RENAULT S.A.S et ne peut etre reproduit ou communique sans son autorisation

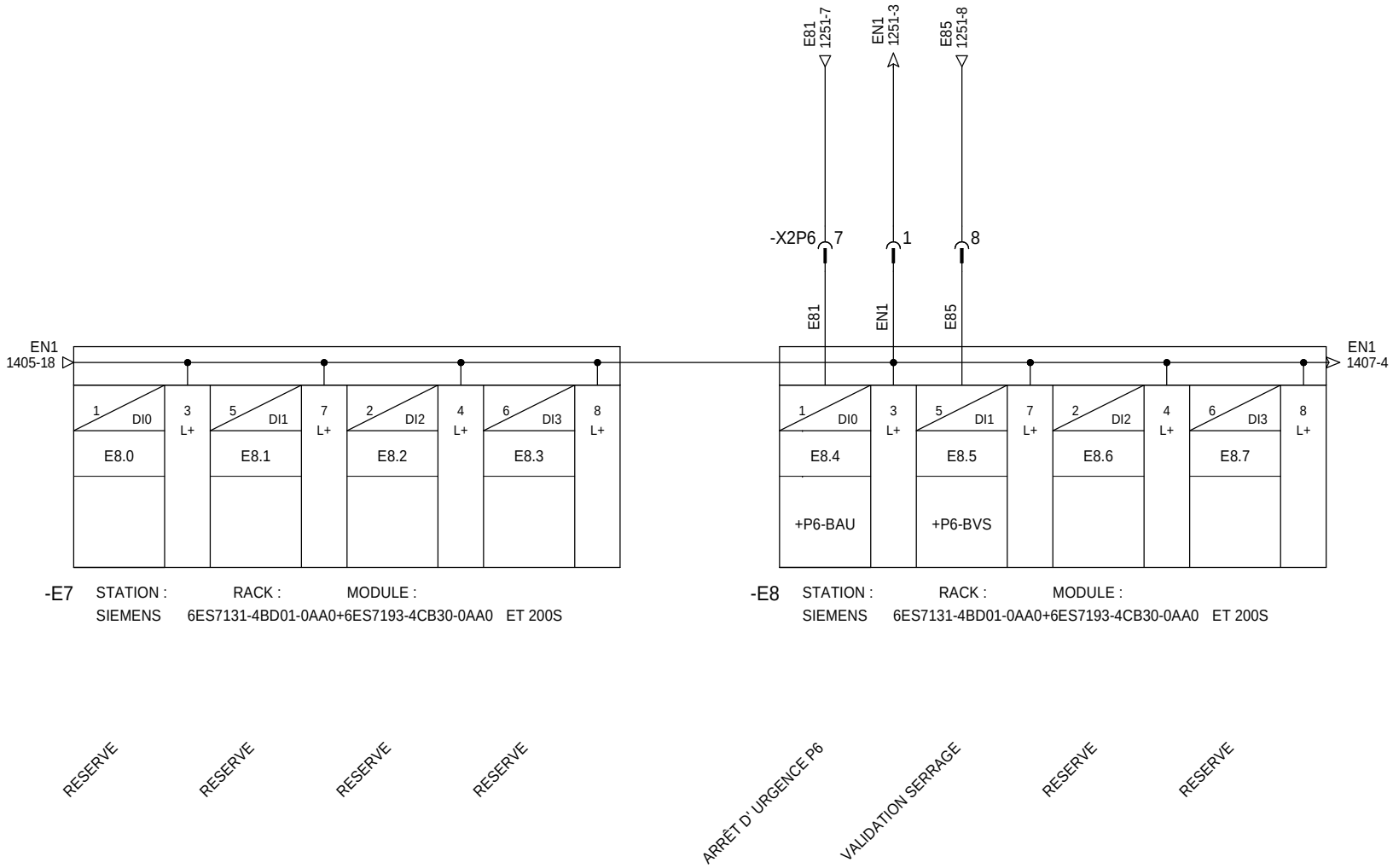

LOCALISATION : A1

RENAULT 1 av.du golf. 78288 Guyancourt cedex	- MODIFICATIONS - INDICE VISA DATE	ET200S:E8.0-E8.7	**RENAULT** SERVICE 65940	E237268000 V0.4	FOLIO 1406

Ce document est la propriete de RENAULT S.A.S et ne peut etre reproduit ou communique sans son autorisation

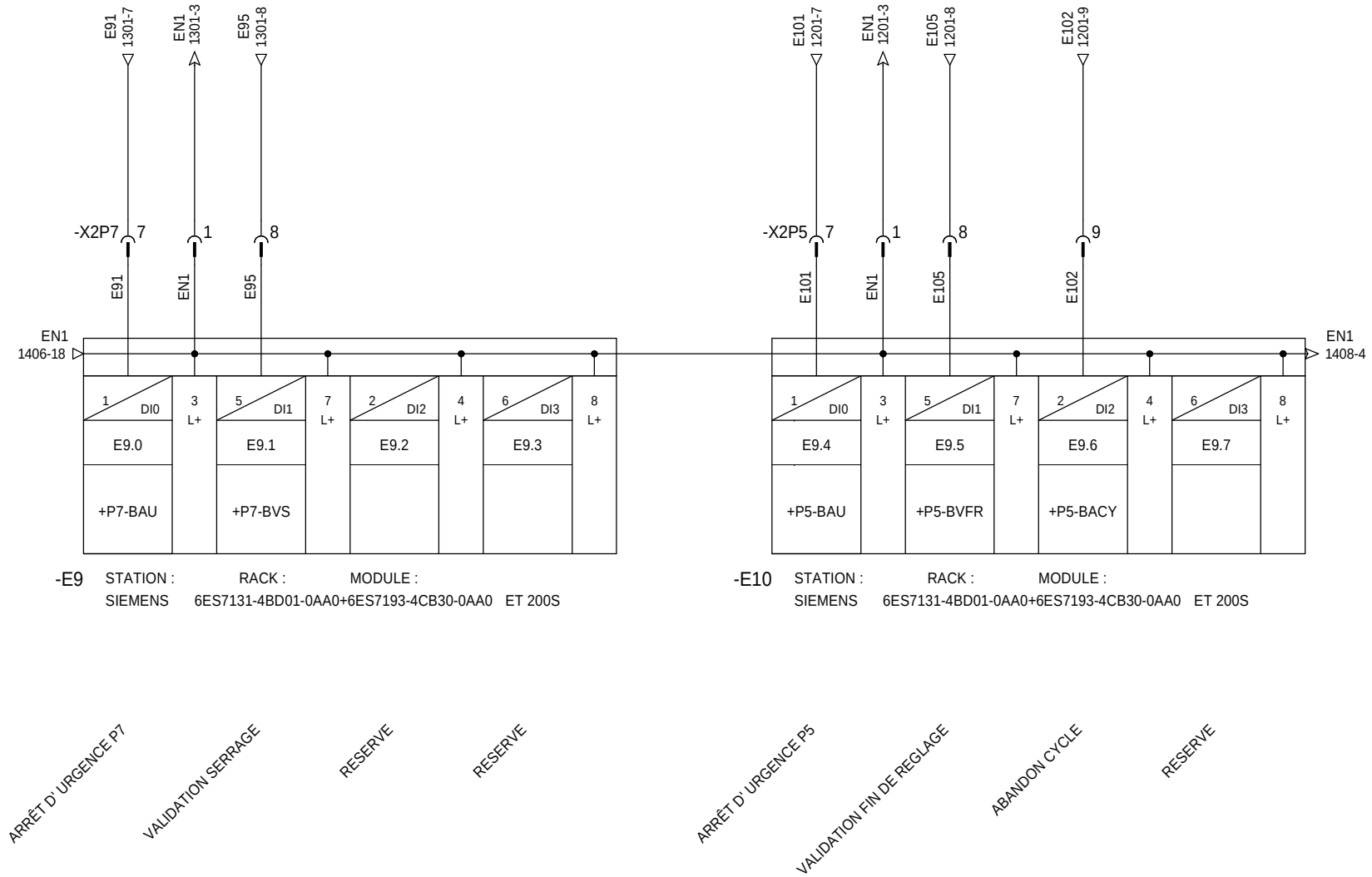

LOCALISATION : A1

RENAULT 1 av.du golf. 78288 Guyancourt cedex	- MODIFICATIONS - INDICE VISA DATE	ET200S:E9.0-E9.7	**RENAULT** SERVICE 65940	E237268000 V0.4	FOLIO 1407

Ce document est la propriete de RENAULT S.A.S et ne peut etre reproduit ou communique sans son autorisation

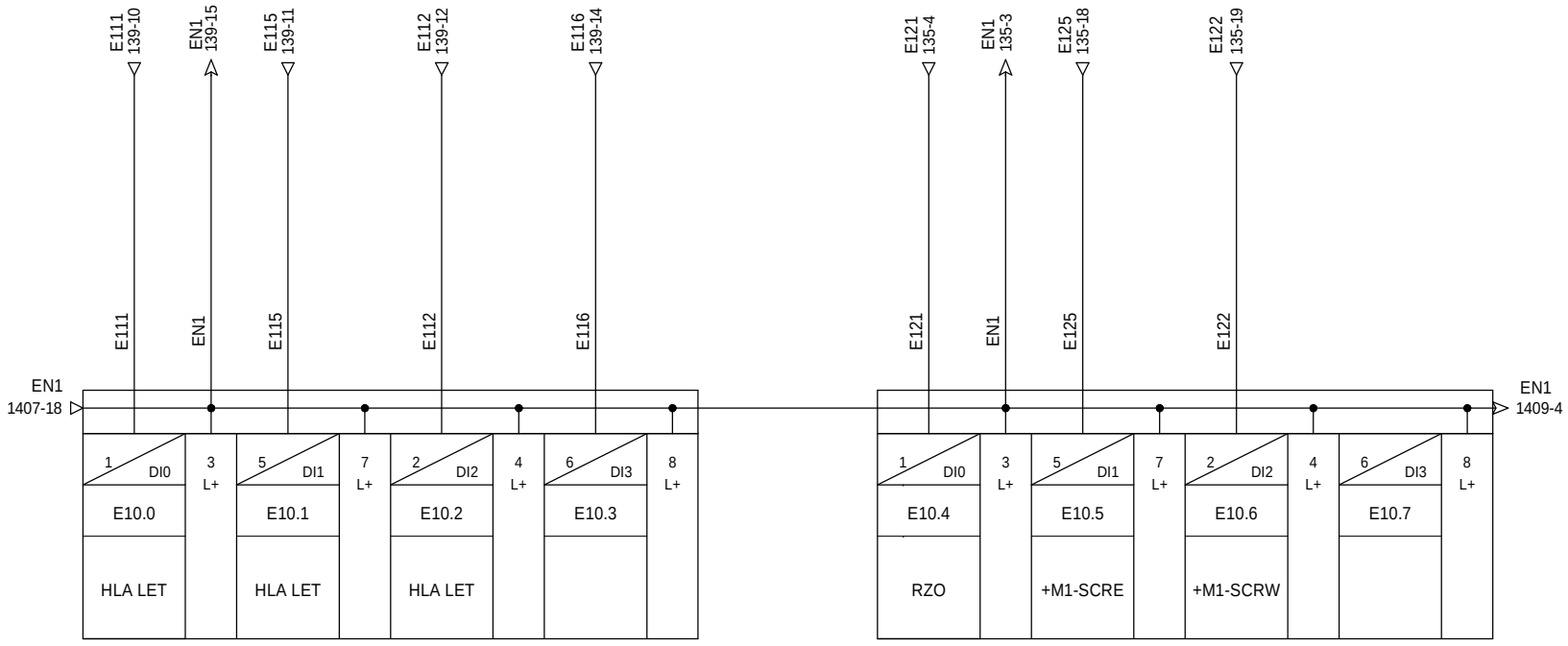

-E11 STATION : RACK : MODULE :
SIEMENS 6ES7131-4BD01-0AA0+6ES7193-4CB30-0AA0 ET 200S

-E12 STATION : RACK : MODULE :
SIEMENS 6ES7131-4BD01-0AA0+6ES7193-4CB30-0AA0 ET 200S

CYCLE OK

LET EN POSITION ORIGINE

SYSTEME PRÊT

RESERVE

RELAIS DE SECURITE SCRUC. PLATEFORME

SCRUCATEUR PLATEFORME ERREUR

SCRUCATEUR PLATEFORME ZONE ALERTE

RESERVE

LOCALISATION : A1

RENAULT 1 av.du golf. 78288 Guyancourt cedex	- MODIFICATIONS - INDICE VISA DATE	ET200S:E10.0-E10.7	**RENAULT** SERVICE 65940	E237268000 V0.4	FOLIO 1408

Ce document est la propriete de RENAULT S.A.S et ne peut etre reproduit ou communique sans son autorisation

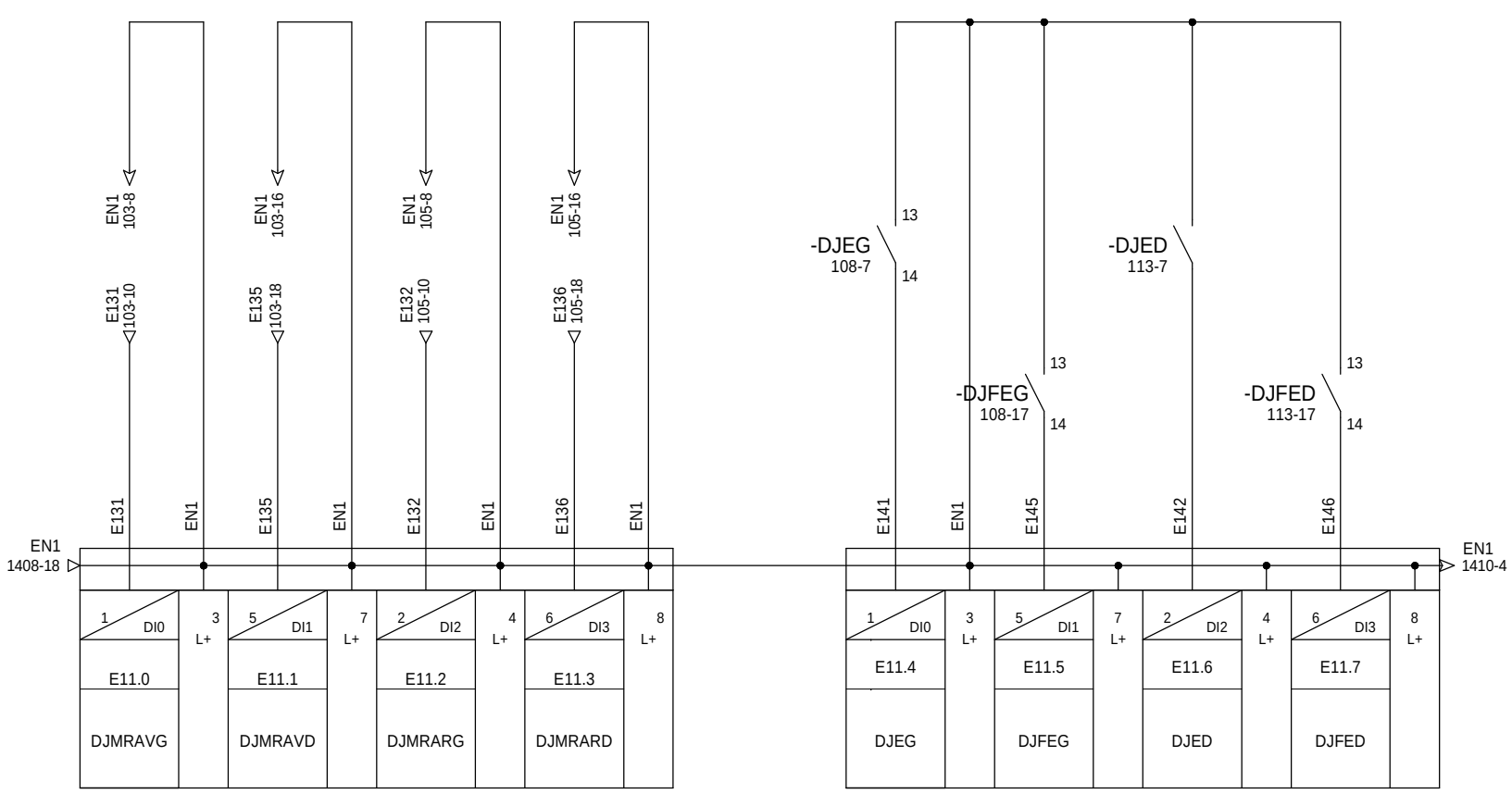

DISJONCTEUR MRAVG+TEMP.

DISJONCTEUR MRAVD+TEMP.

DISJONCTEUR MRARG+TEMP.

DISJONCTEUR MRARD+TEMP.

DISJONCTEUR VAR. EMPATTEMENT GAUCHE

DISJONCTEUR FREIN EMPATTEMENT GAUCHE

DISJONCTEUR VAR. EMPATTEMENT DROITE

DISJONCTEUR FREIN EMPATTEMENT DROITE

LOCALISATION : A1

RENAULT 1 av.du golf. 78288 Guyancourt cedex	- MODIFICATIONS - INDICE VISA DATE	ET200S:E11.0-E11.7	**RENAULT** SERVICE 65940	E237268000 V0.4	FOLIO 1409

Ce document est la propriete de RENAULT S.A.S et ne peut etre reproduit ou communique sans son autorisation

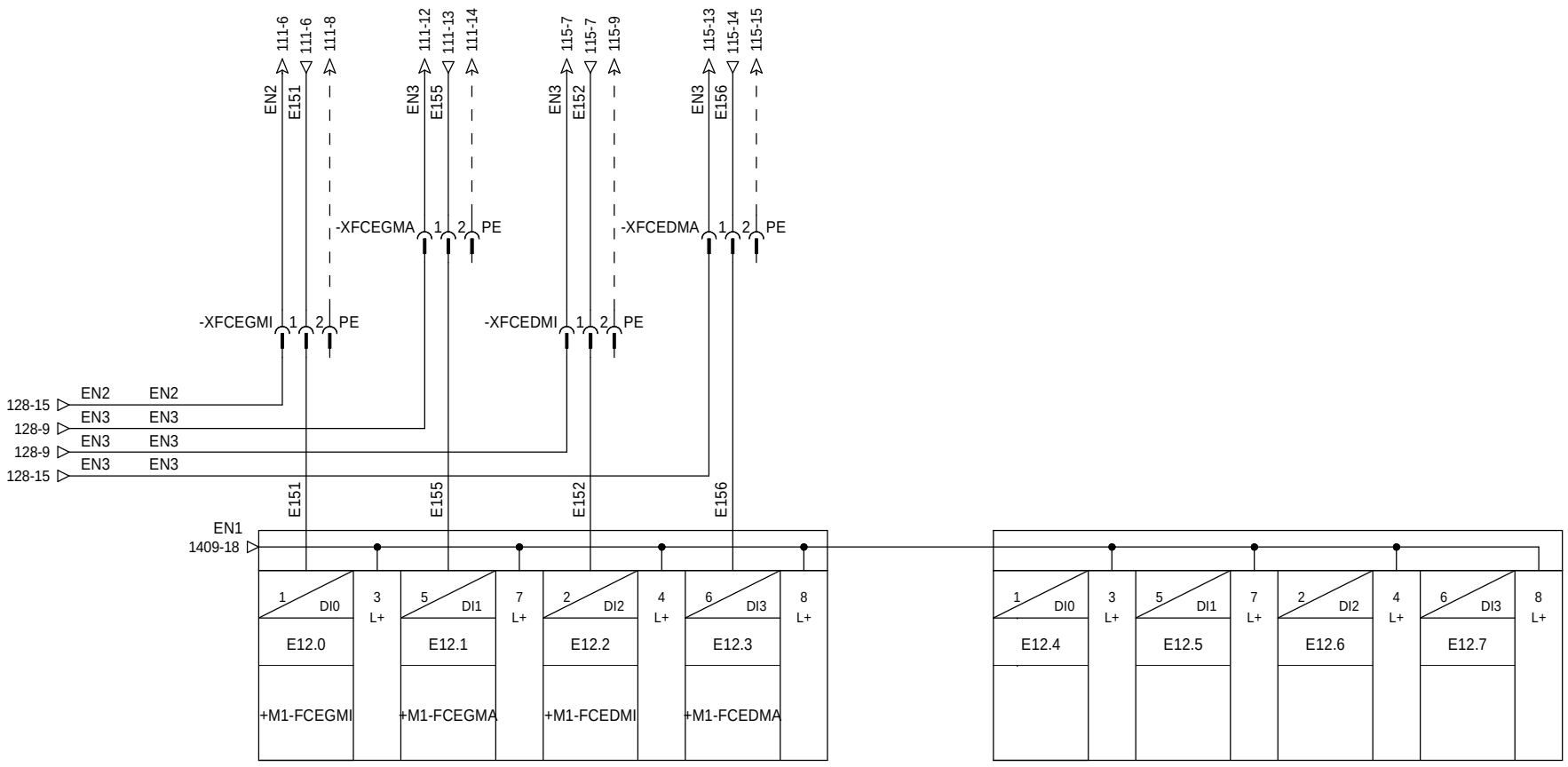

FIN DE COURSE EMPATTEMENT GAUCHE MIN

FIN DE COURSE EMPATTEMENT GAUCHE MAX

FIN DE COURSE EMPATTEMENT DROITE MIN

FIN DE COURSE EMPATTEMENT DROITE MAX

RESERVE

RESERVE

RESERVE

RESERVE

LOCALISATION : A1

RENAULT 1 av.du golf. 78288 Guyancourt cedex	INDICE VISA DATE	- MODIFICATIONS -	ET200S:E12.0-E12.7	**RENAULT** SERVICE 65940	E237268000 V0.4	FOLIO 1410

Ce document est la propriete de RENAULT S.A.S et ne peut etre reproduit ou communique sans son autorisation

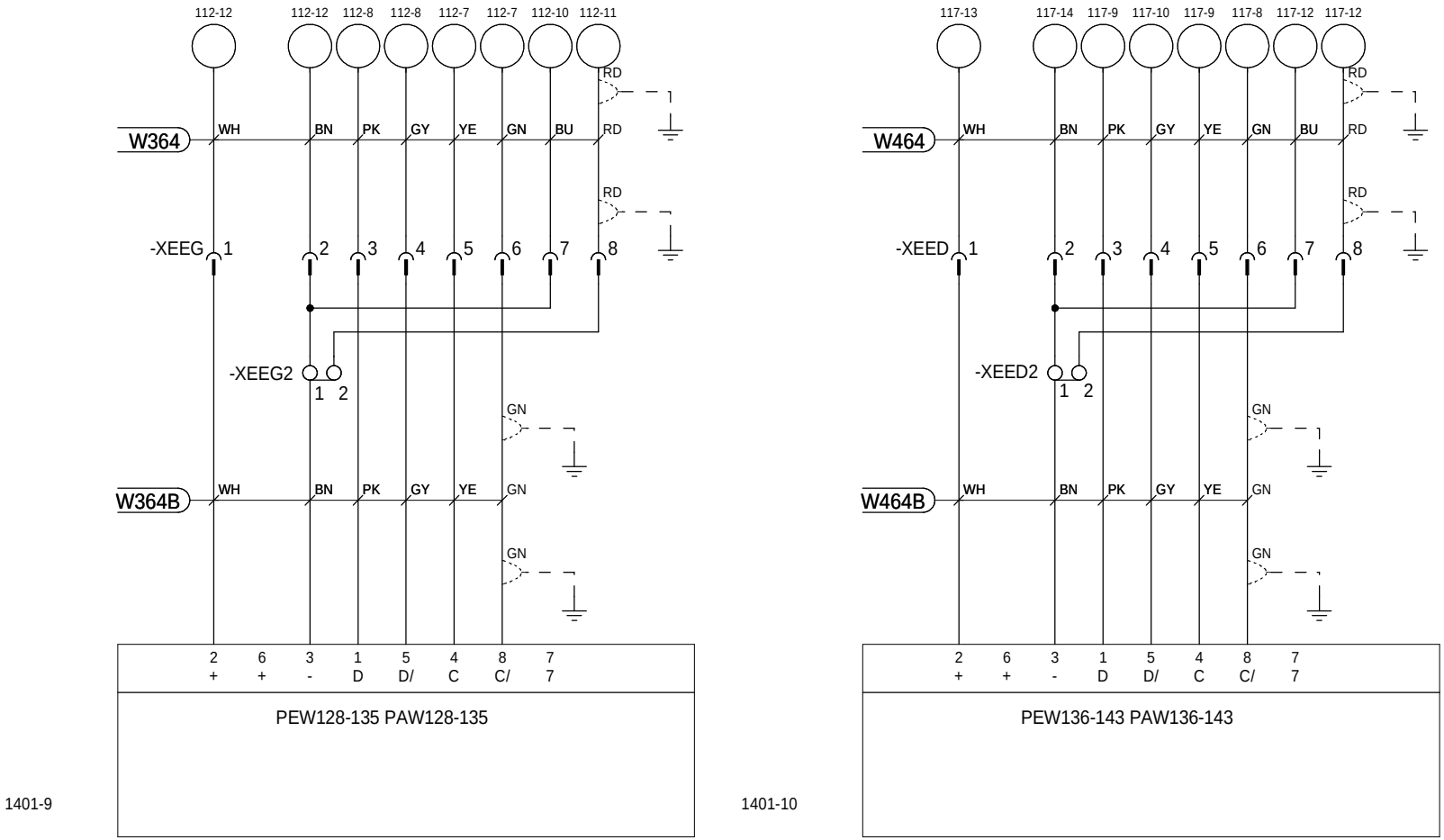

-E20 STATION : RACK : MODULE :
SIEMENS 6ES7138-4DB03-0AB0+6ES7193-4CB30-0AA0 ET 200S

-E21 STATION : RACK : MODULE :
SIEMENS 6ES7138-4DB03-0AB0+6ES7193-4CB30-0AA0 ET 200S

ENCODEUR EMPATTEMENT GAUCHE

ENCODEUR EMPATTEMENT DROITE

LOCALISATION : A1

Ce document est la propriete de RENAULT S.A.S et ne peut etre reproduit ou communique sans son autorisation

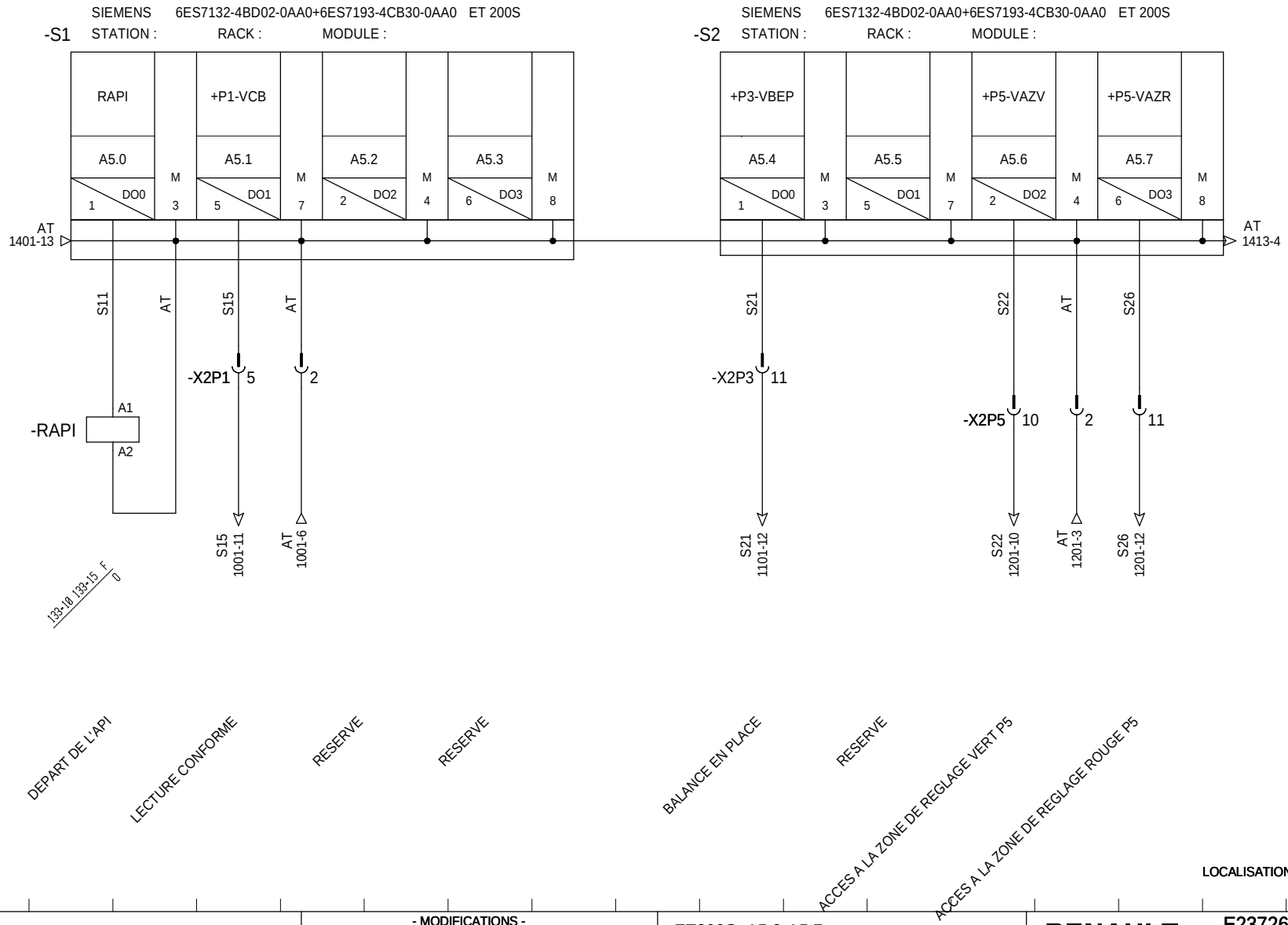

RENAULT
1 av.du golf. 78288 Guyancourt cedex

- MODIFICATIONS -
INDICE
VISA
DATE

ET200S: A5.0-A5.7

RENAULT
SERVICE 65940

E237268000
V0.4

FOLIO
1412

Ce document est la propriete de RENAULT S.A.S et ne peut etre reproduit ou communique sans son autorisation

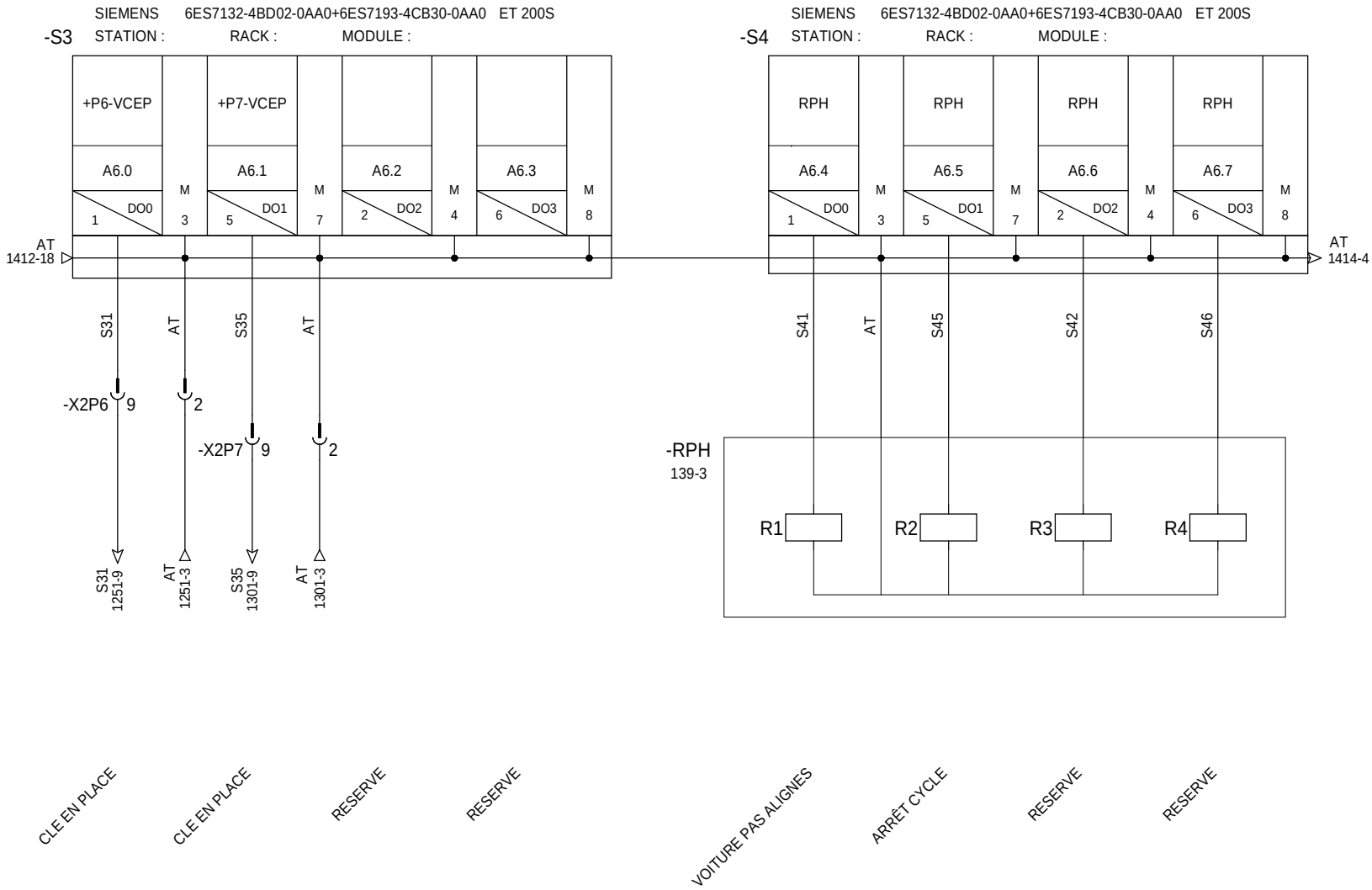

LOCALISATION : A1

RENAULT
1 av.du golf. 78288 Guyancourt cedex

- MODIFICATIONS -
INDICE
VISA
DATE

ET200S: A6.0-A6.7

RENAULT
SERVICE 65940

E237268000
V0.4

FOLIO
1413

Ce document est la propriete de RENAULT S.A.S et ne peut etre reproduit ou communique sans son autorisation

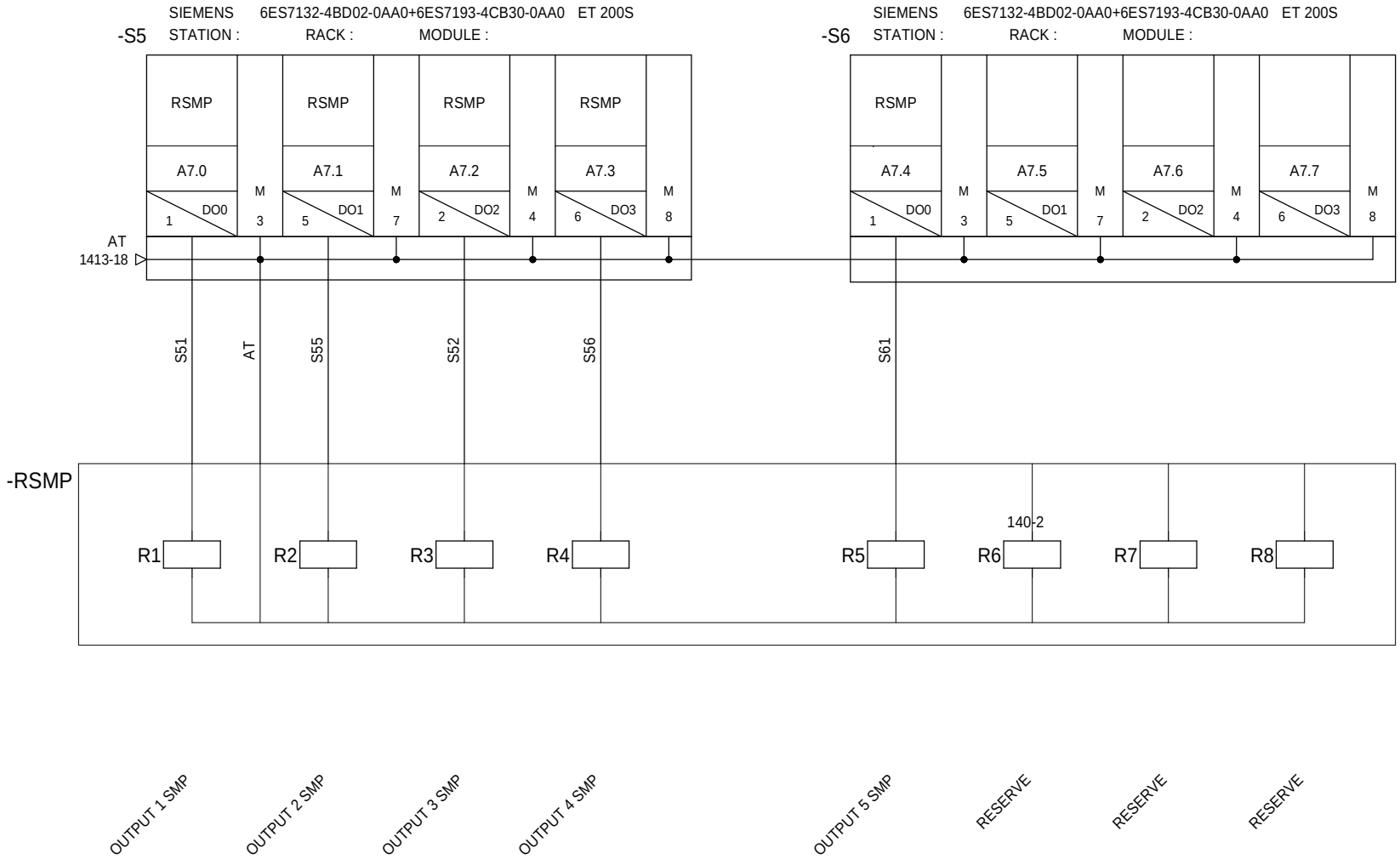

LOCALISATION : A1

RENAULT
1 av.du golf. 78288 Guyancourt cedex

- MODIFICATIONS -
INDICE
VISA
DATE

ET200S: A7.0-A7.7

RENAULT
SERVICE 65940

E237268000
V0.4

FOLIO
1414

Ce document est la propriete de RENAULT S.A.S et ne peut etre reproduit ou communique sans son autorisation

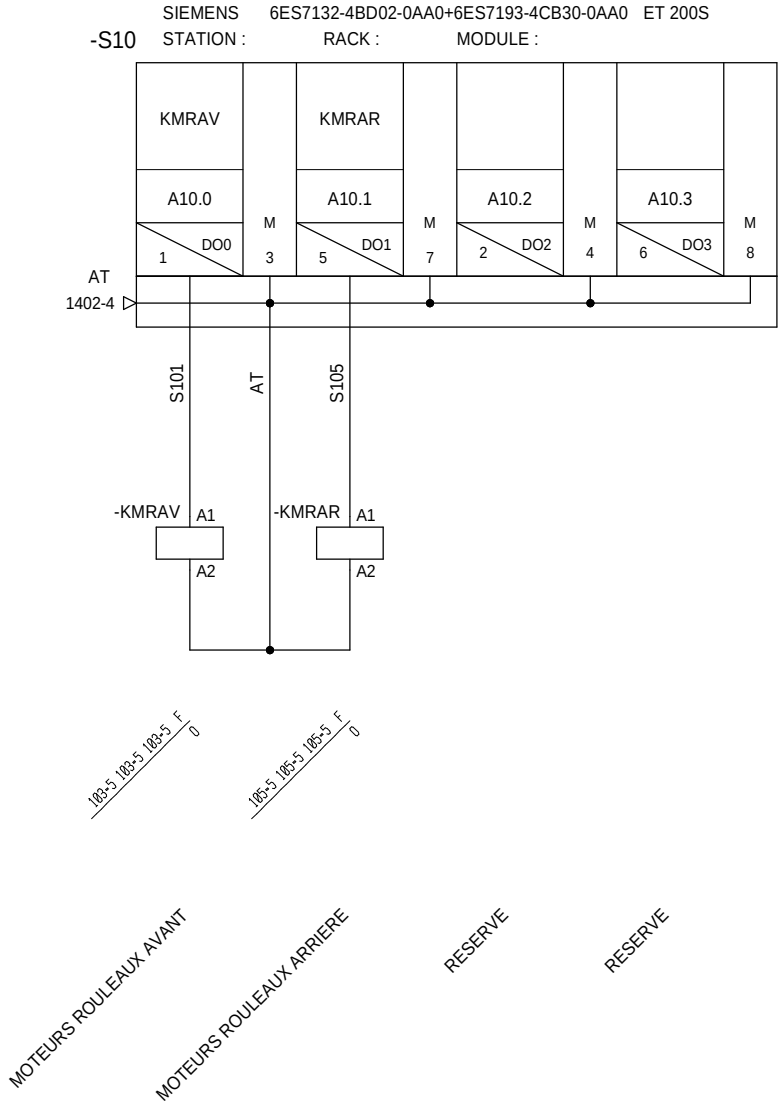

LOCALISATION : A1

RENAULT
1 av.du golf. 78288 Guyancourt cedex

- MODIFICATIONS -
INDICE
VISA
DATE

ET200S: A10.0-A10.3

RENAULT
SERVICE 65940

E237268000
V0.4

FOLIO
1416

Ce document est la propriete de RENAULT S.A.S et ne peut etre reproduit ou communique sans son autorisation

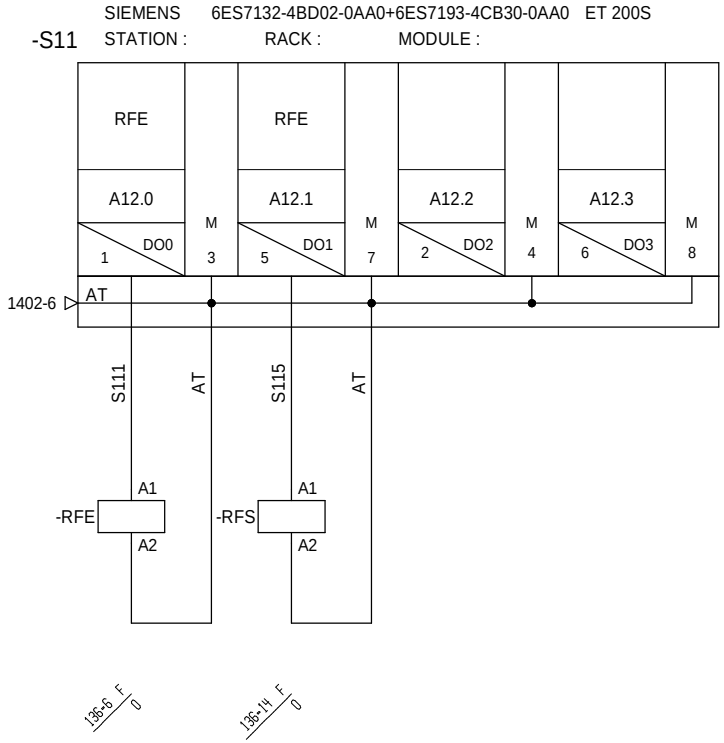

FEU D'ENTREE VERT/ ROUGE

FEU DE SORTIE VERT/ ROUGE

RESERVE

RESERVE

LOCALISATION : A1

RENAULT
1 av.du golf. 78288 Guyancourt cedex

- MODIFICATIONS -
INDICE
VISA
DATE

ET200S: A12.0-A12.7

RENAULT
SERVICE 65940

E237268000
V0.4

FOLIO
1417

Ce document est la propriete de RENAULT S.A.S et ne peut etre reproduit ou communique sans son autorisation

PROFINET RESEAU

Armoire A2

Modules IP20

LOCALISATION : A2

Ce document est la propriete de RENAULT S.A.S et ne peut etre reproduit ou communique sans son autorisation

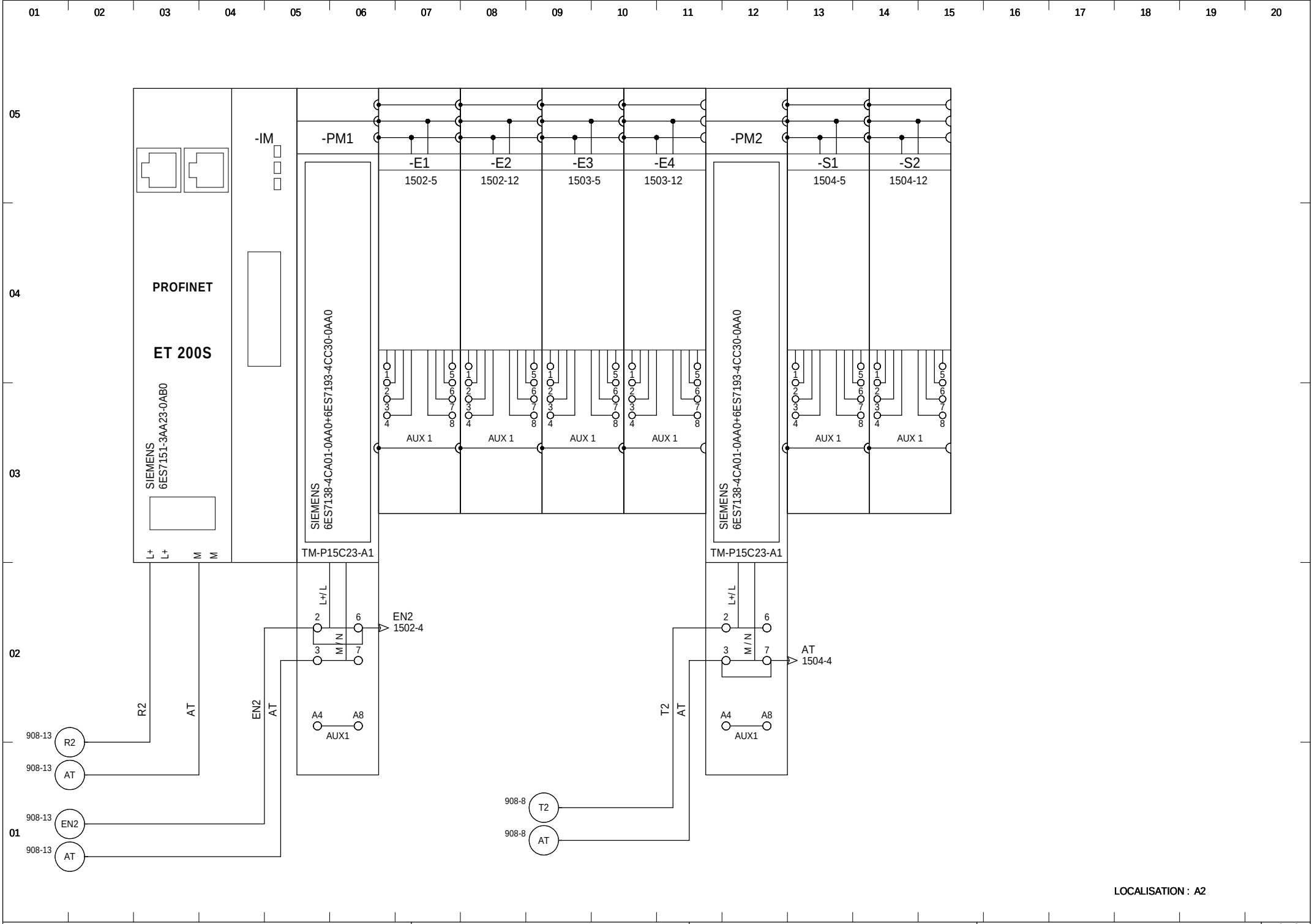

LOCALISATION : A2

RENAULT
1 av.du golf. 78288 Guyancourt cedex

- MODIFICATIONS -
INDICE
VISA
DATE

E/S ARMOIRE A2 SIEMENS ET200S

RENAULT
SERVICE 65940

E237268000
V0.4

FOLIO
1501

Ce document est la propriete de RENAULT S.A.S et ne peut etre reproduit ou communique sans son autorisation

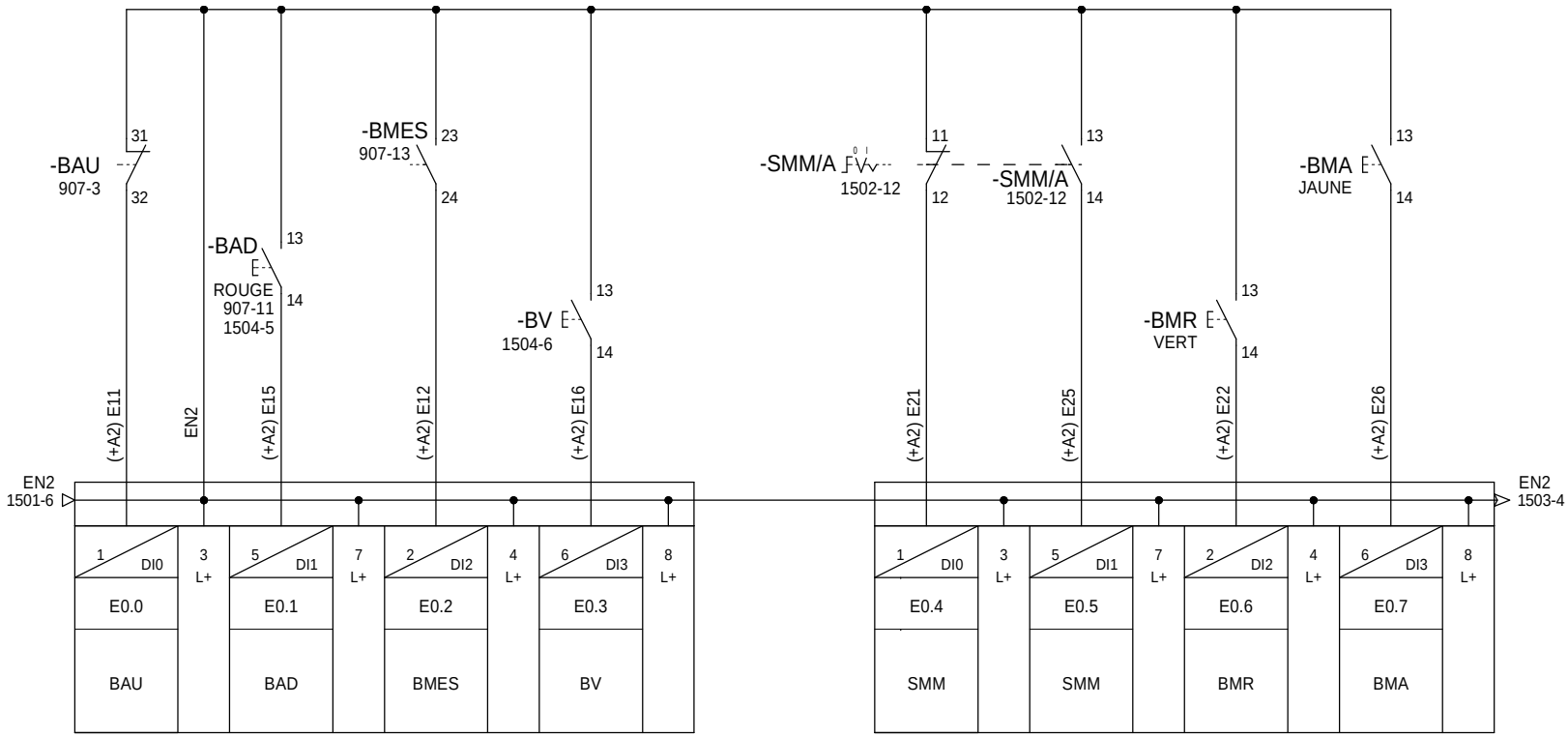

-E1 STATION : SIEMENS RACK : MODULE : 6ES7131-4BD01-0AA0+6ES7193-4CB30-0AA0 ET 200S

-E2 STATION : SIEMENS RACK : MODULE : 6ES7131-4BD01-0AA0+6ES7193-4CB30-0AA0 ET 200S

ARRÊT D'URGENCE ARMOIRE DE COMMANDE

ANNULATION DEFAUT

MISE EN SERVICE

VALIDATION

MARCHE MANUEL

MARCHE AUTOMATIQUE

MOUVEMENT RETOUR

MOUVEMENT ALLER

LOCALISATION : A2

RENAULT 1 av.du golf. 78288 Guyancourt cedex	- MODIFICATIONS - INDICE VISA DATE	ET200S: E0.0-E0.7	**RENAULT** SERVICE 65940	E237268000 V0.4	FOLIO 1502

Ce document est la propriete de RENAULT S.A.S et ne peut etre reproduit ou communique sans son autorisation

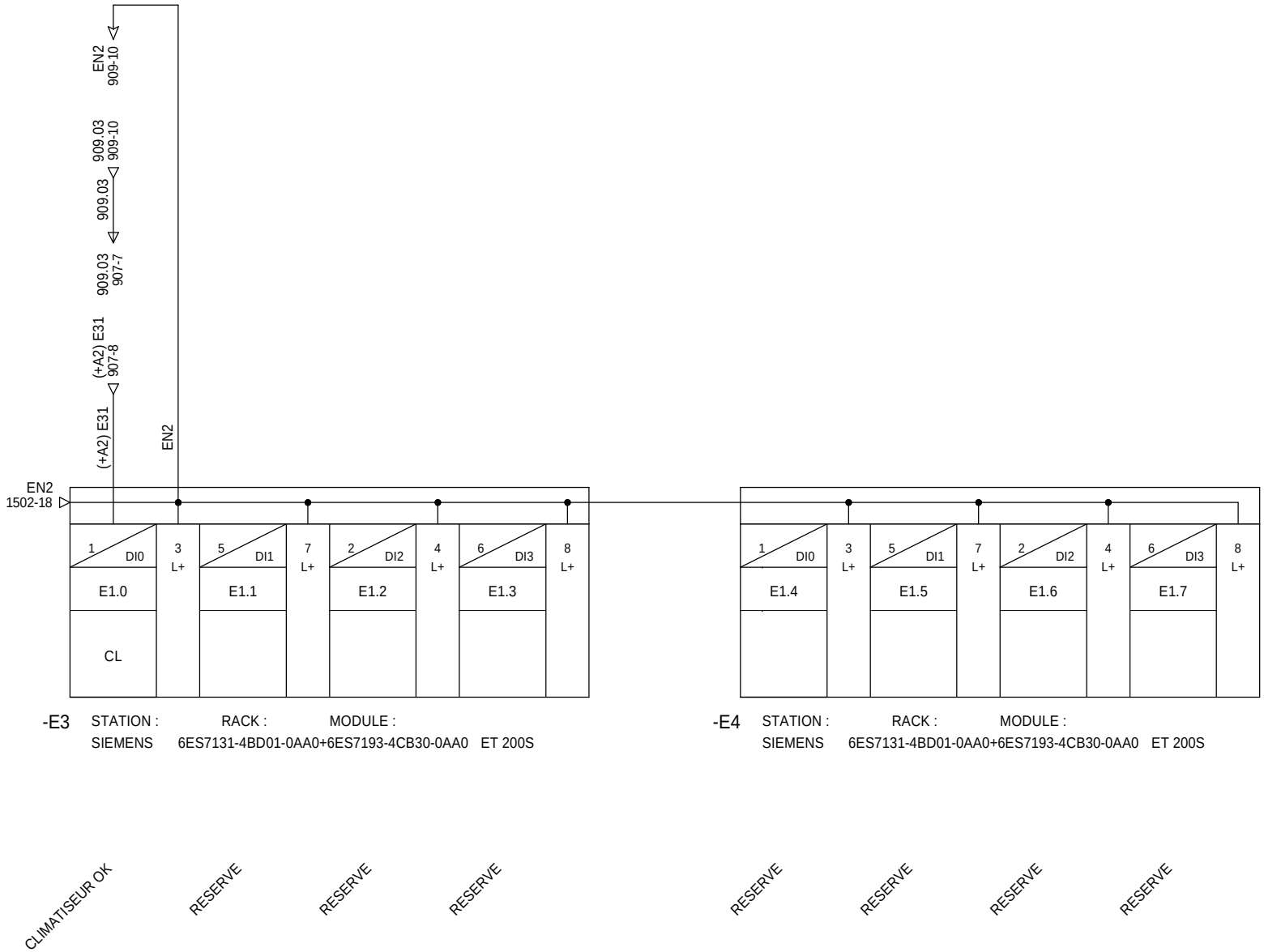

LOCALISATION : A2

RENAULT 1 av.du golf. 78288 Guyancourt cedex	- MODIFICATIONS - INDICE VISA DATE	ET200S:E1.0-E1.7	**RENAULT** SERVICE 65940	E237268000 V0.4	FOLIO 1503

Ce document est la propriete de RENAULT S.A.S et ne peut etre reproduit ou communique sans son autorisation

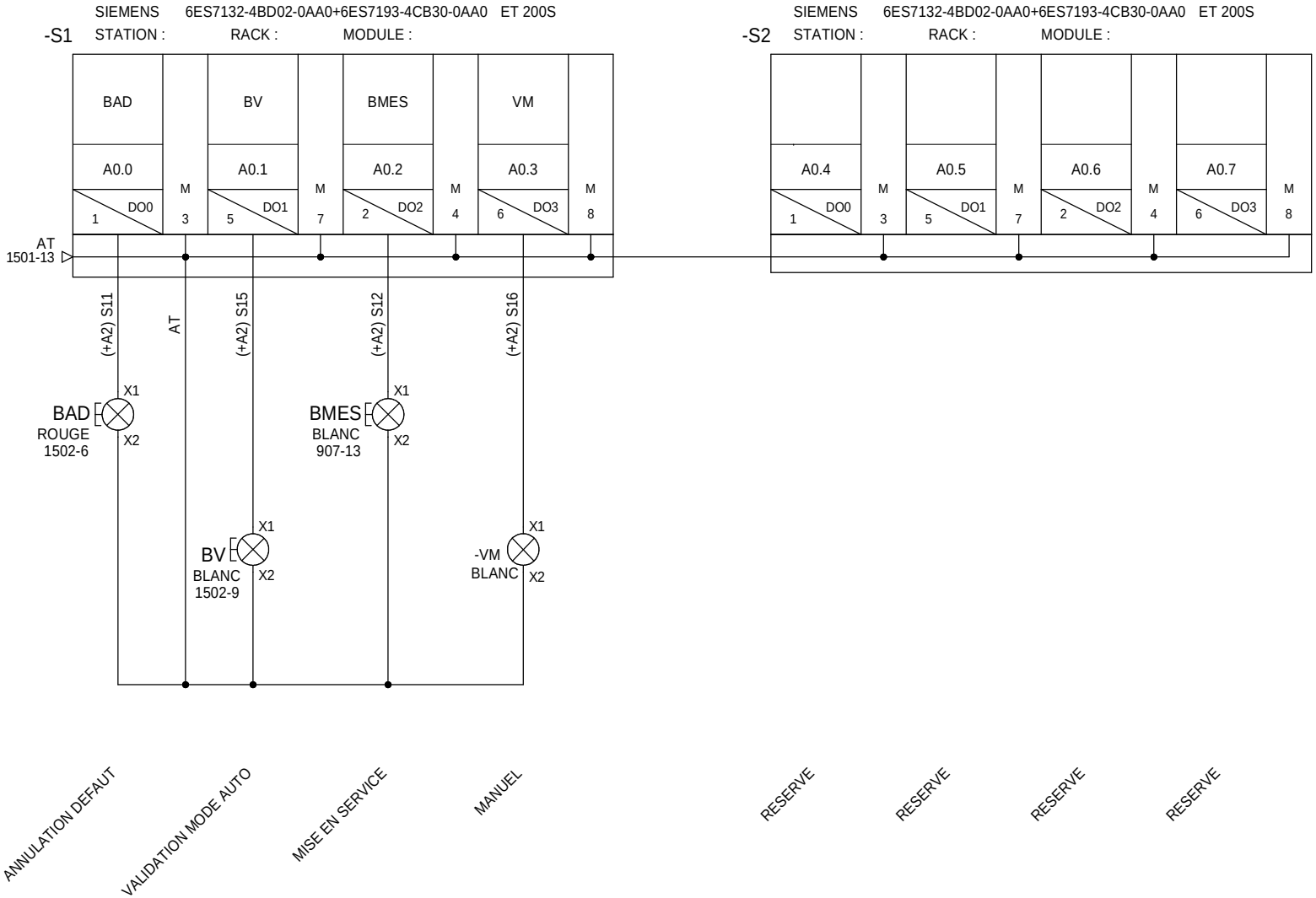

LOCALISATION : A2

RENAULT
1 av.du golf. 78288 Guyancourt cedex

- MODIFICATIONS -
INDICE
VISA
DATE

ET200S: A0.0-A0.7

RENAULT
SERVICE 65940

E237268000
V0.4

FOLIO
1504

Ce document est la propriete de RENAULT S.A.S et ne peut etre reproduit ou communique sans son autorisation

PROFINET RESEAU

IP67

PANNEAU PNEUMATIQUE

LOCALISATION : A3

Ce document est la propriete de RENAULT S.A.S et ne peut etre reproduit ou communique sans son autorisation

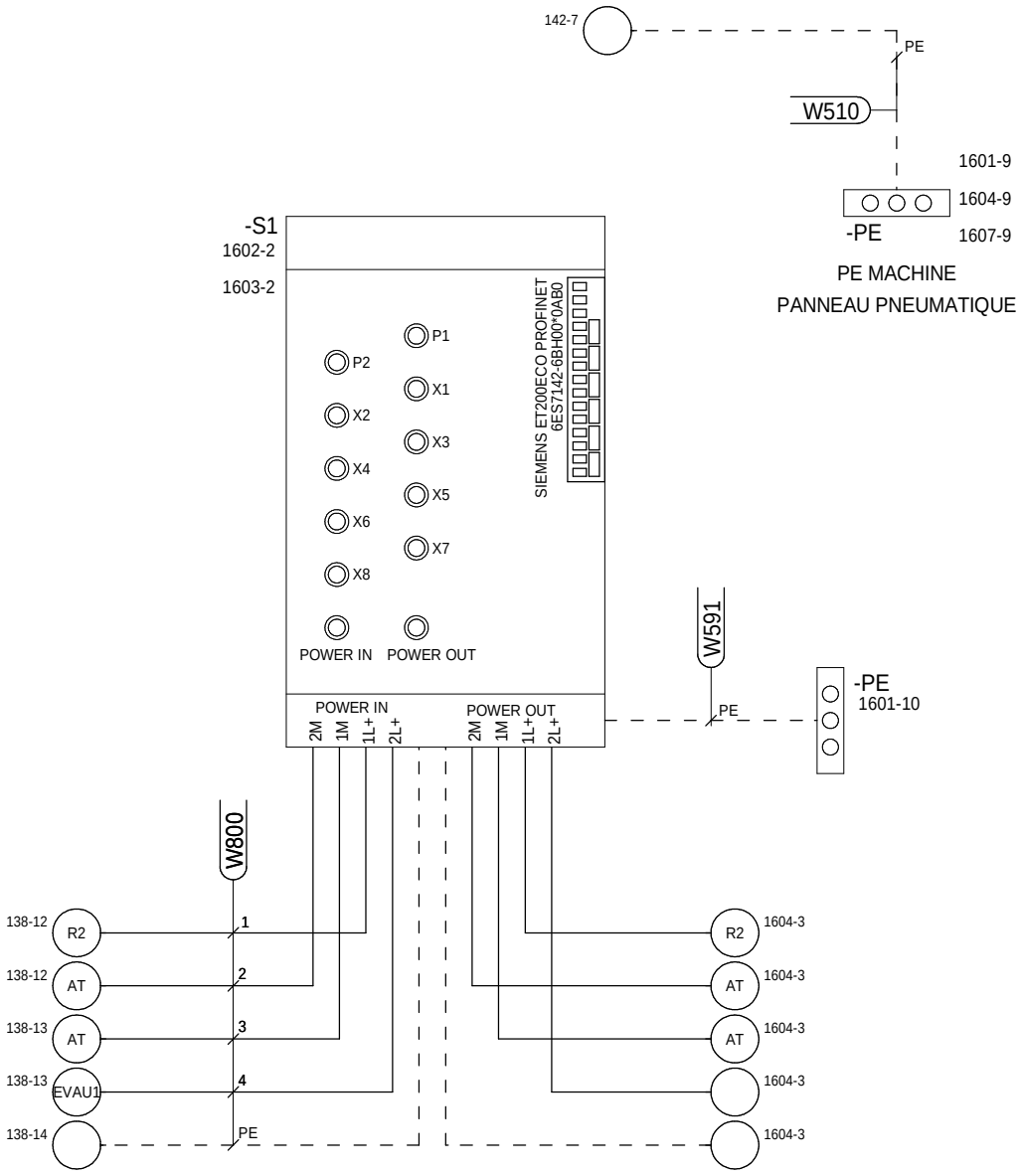

LOCALISATION : A3

RENAULT 1 av.du golf. 78288 Guyancourt cedex	- MODIFICATIONS - INDICE VISA DATE	CONNECTION DE BUS	**RENAULT** SERVICE 65940	E237268000 V0.4	FOLIO 1601

Ce document est la propriete de RENAULT S.A.S et ne peut etre reproduit ou communique sans son autorisation

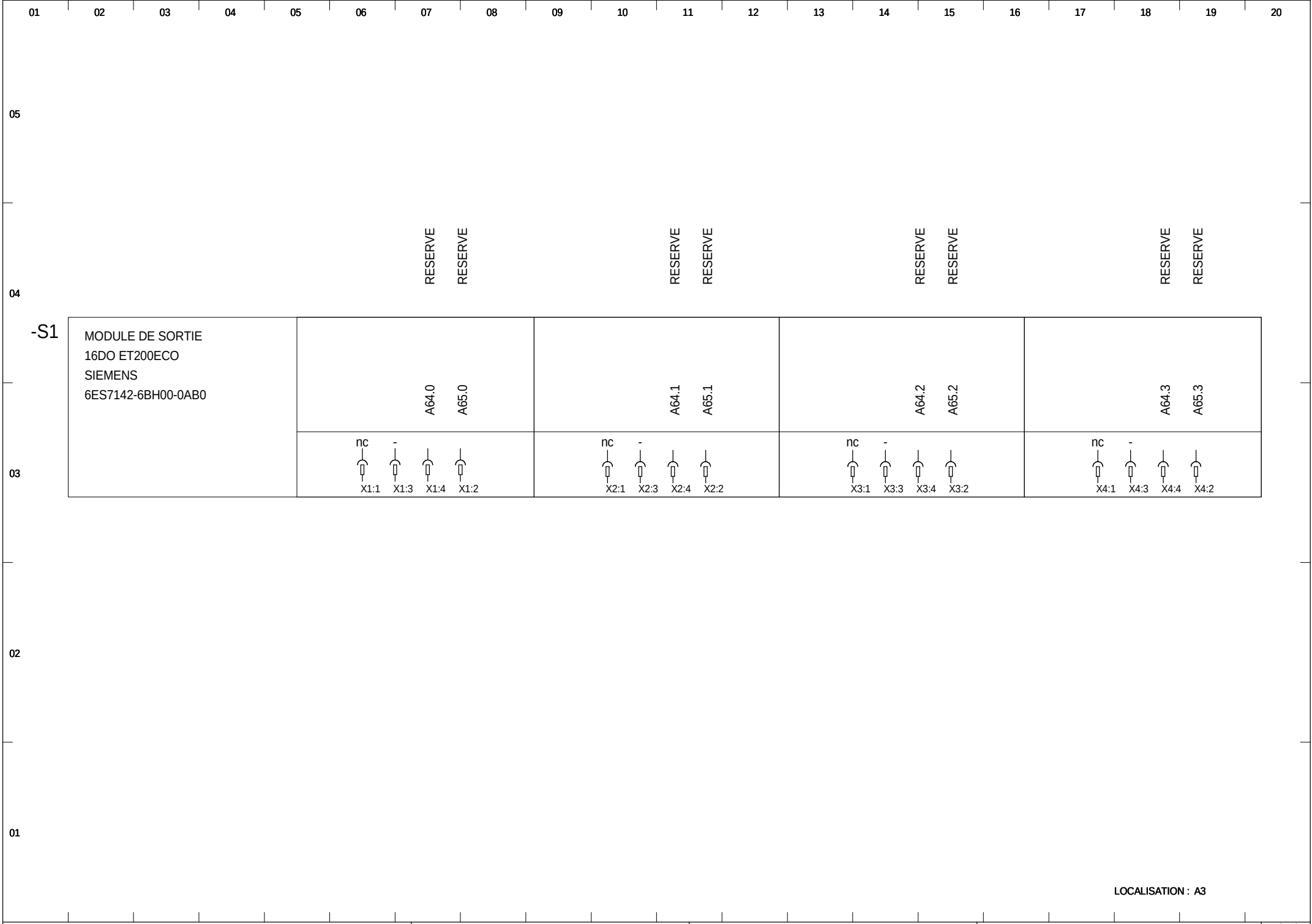

LOCALISATION : A3

RENAULT
1 av.du golf. 78288 Guyancourt cedex

- MODIFICATIONS -
INDICE
VISA
DATE

ET200ECO:A64.0-A65.7 PARTIE 1

RENAULT
SERVICE 65940

E237268000
V0.4

FOLIO
1602

Ce document est la propriete de RENAULT S.A.S et ne peut etre reproduit ou communique sans son autorisation

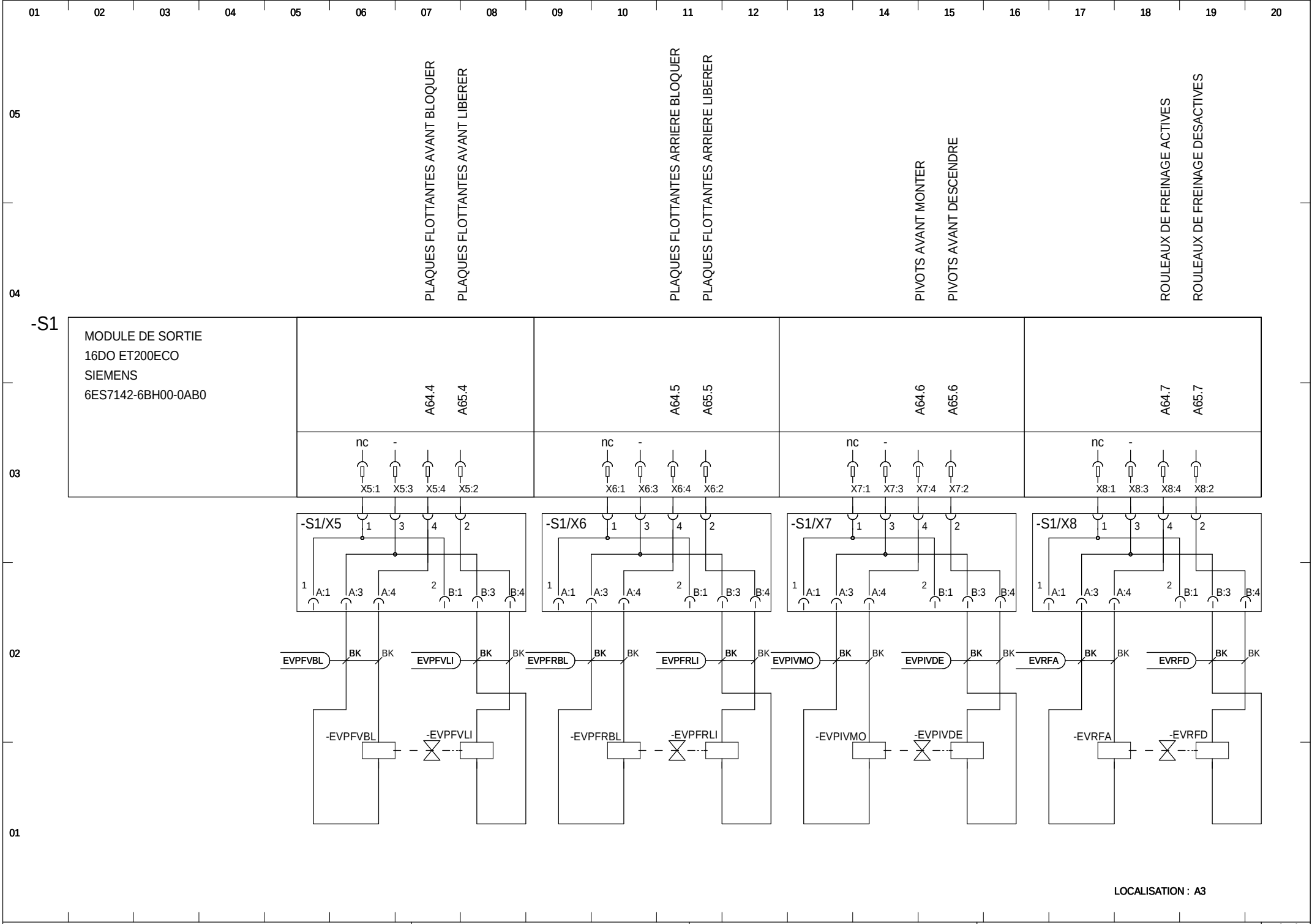

LOCALISATION : A3

RENAULT
1 av.du golf. 78288 Guyancourt cedex

- MODIFICATIONS -
INDICE
VISA
DATE

ET200ECO:A64.0-A65.7 PARTIE 2

RENAULT
SERVICE 65940

E237268000
V0.4

FOLIO
1603

Ce document est la propriete de RENAULT S.A.S et ne peut etre reproduit ou communique sans son autorisation

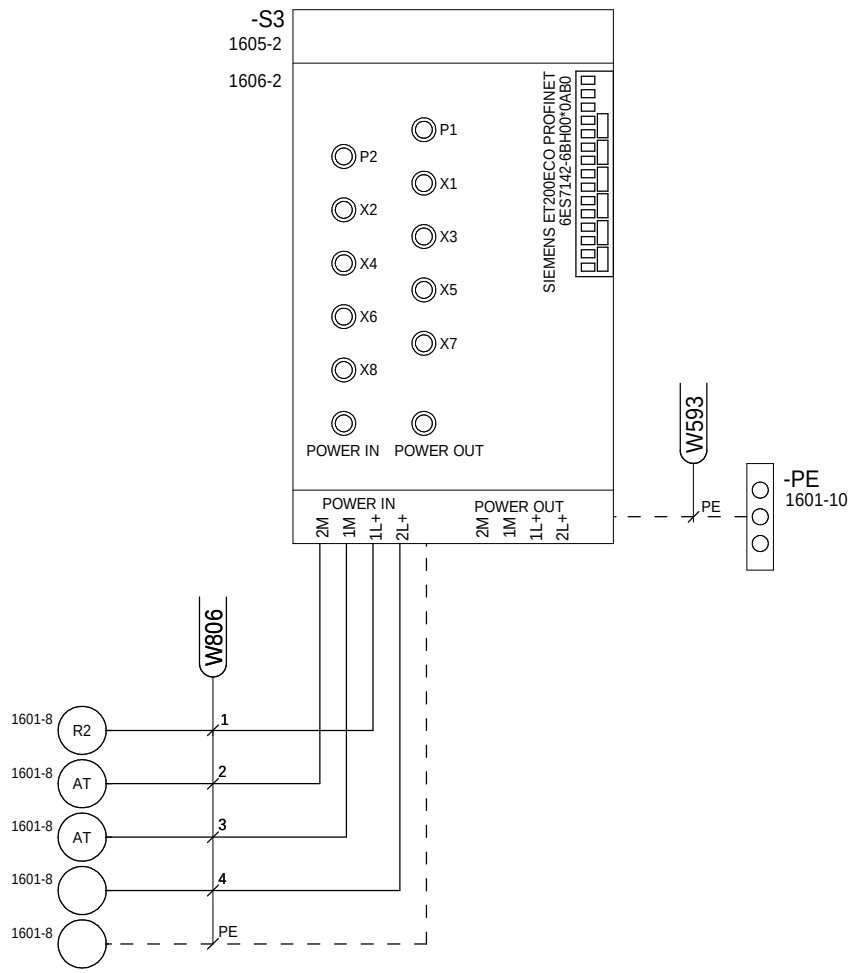

LOCALISATION : A3

RENAULT 1 av.du golf. 78288 Guyancourt cedex	- MODIFICATIONS - INDICE VISA DATE	CONNECTION DE BUS	**RENAULT** SERVICE 65940	E237268000 V0.4	FOLIO 1604

Ce document est la propriete de RENAULT S.A.S et ne peut etre reproduit ou communique sans son autorisation

-S3

MODULE DE SORTIE
16DO ET200ECO
SIEMENS
6ES7142-6BH00-0AB0

| | | |

Ce document est la propriete de RENAULT S.A.S et ne peut etre reproduit ou communique sans son autorisation

-S3

MODULE DE SORTIE
16DO ET200ECO
SIEMENS
6ES7142-6BH00-0AB0

ELECTROVANNE D'ARRÊT	RESERVE	RESERVE	RESERVE	RESERVE
RESERVE	RESERVE	RESERVE	RESERVE	RESERVE
A66.4	A67.4	A66.5	A67.5	A66.6	A67.6	A66.7	A67.7
nc	-	nc	-	nc	-	nc	-
X5:1	X5:3	X5:4	X5:2	X6:1	X6:3	X6:4	X6:2	X7:1	X7:3	X7:4	X7:2	X8:1	X8:3	X8:4	X8:2

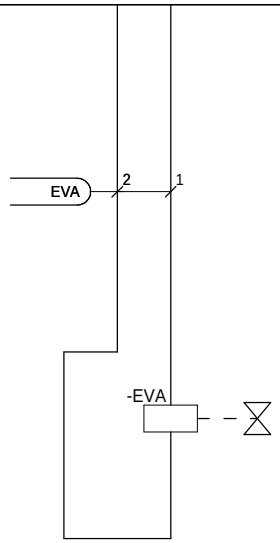

LOCALISATION : A3

RENAULT
1 av.du golf. 78288 Guyancourt cedex

- MODIFICATIONS -
INDICE
VISA
DATE

ET200ECO:A64.0-A65.7 PARTIE 2

RENAULT
SERVICE 65940

E237268000
V0.4

FOLIO
1606

Ce document est la propriete de RENAULT S.A.S et ne peut etre reproduit ou communique sans son autorisation

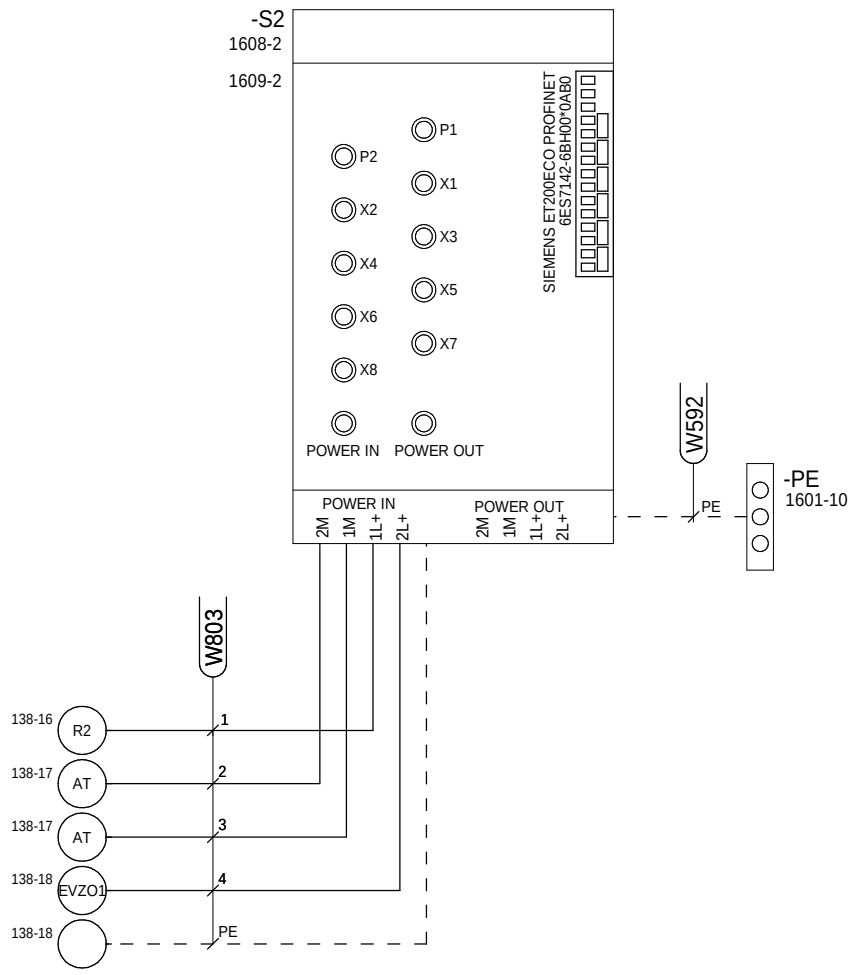

LOCALISATION : A3

RENAULT 1 av.du golf. 78288 Guyancourt cedex	- MODIFICATIONS - INDICE VISA DATE	CONNECTION DE BUS	**RENAULT** SERVICE 65940	E237268000 V0.4	FOLIO 1607

Ce document est la propriete de RENAULT S.A.S et ne peut etre reproduit ou communique sans son autorisation

-S2

MODULE DE SORTIE
16DO ET200ECO
SIEMENS
6ES7142-6BH00-0AB0

| | | |

Ce document est la propriete de RENAULT S.A.S et ne peut etre reproduit ou communique sans son autorisation

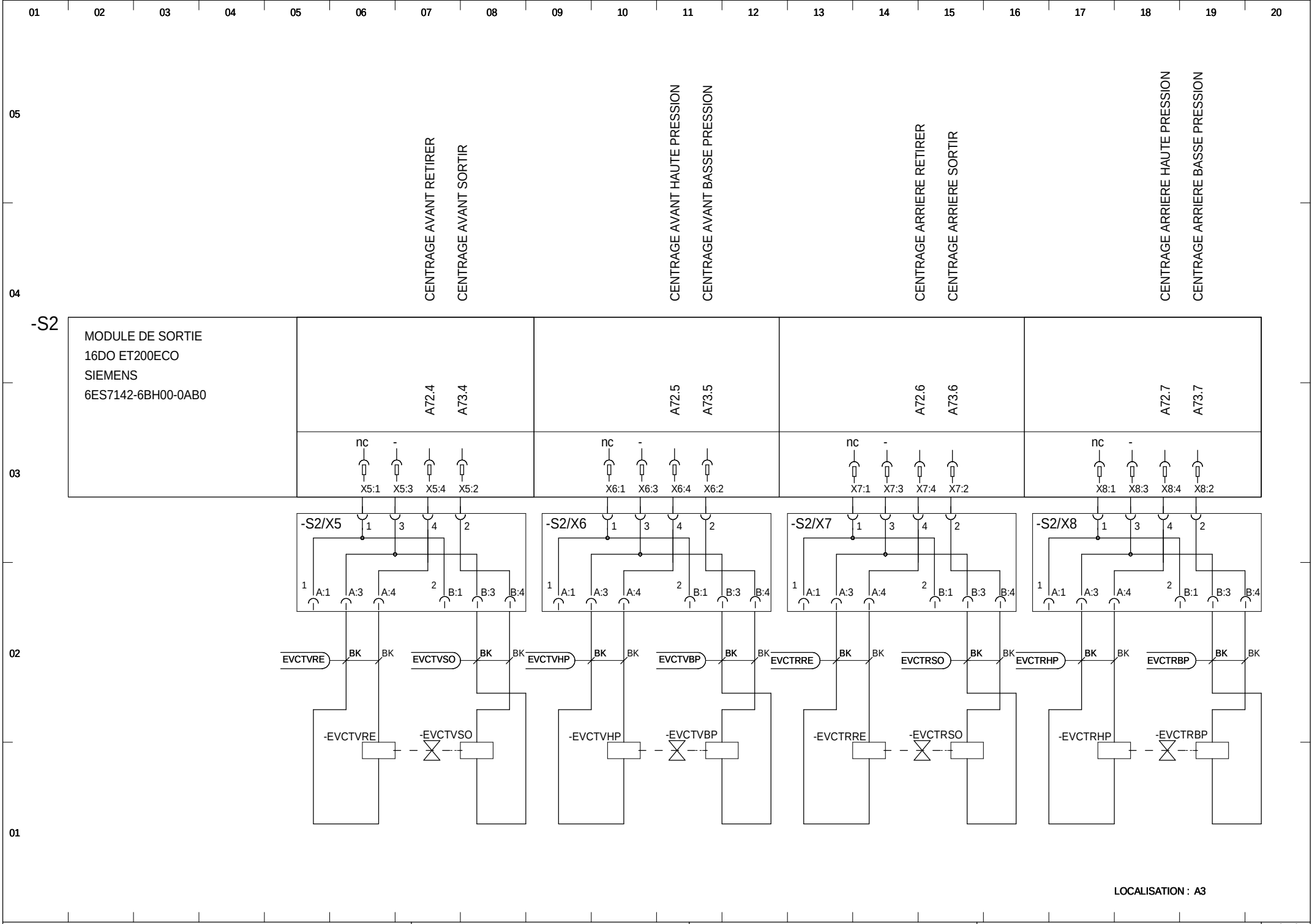

RENAULT
1 av.du golf. 78288 Guyancourt cedex

- MODIFICATIONS -
INDICE
VISA
DATE

ET200ECO:A64.0-A65.7 PARTIE 2

RENAULT
SERVICE 65940

E237268000
V0.4

FOLIO
1609

Ce document est la propriete de RENAULT S.A.S et ne peut etre reproduit ou communique sans son autorisation

SYSTEME DE TÊTE DE MESURE

Armoire A4

LOCALISATION : A4

Ce document est la propriete de RENAULT S.A.S et ne peut etre reproduit ou communique sans son autorisation

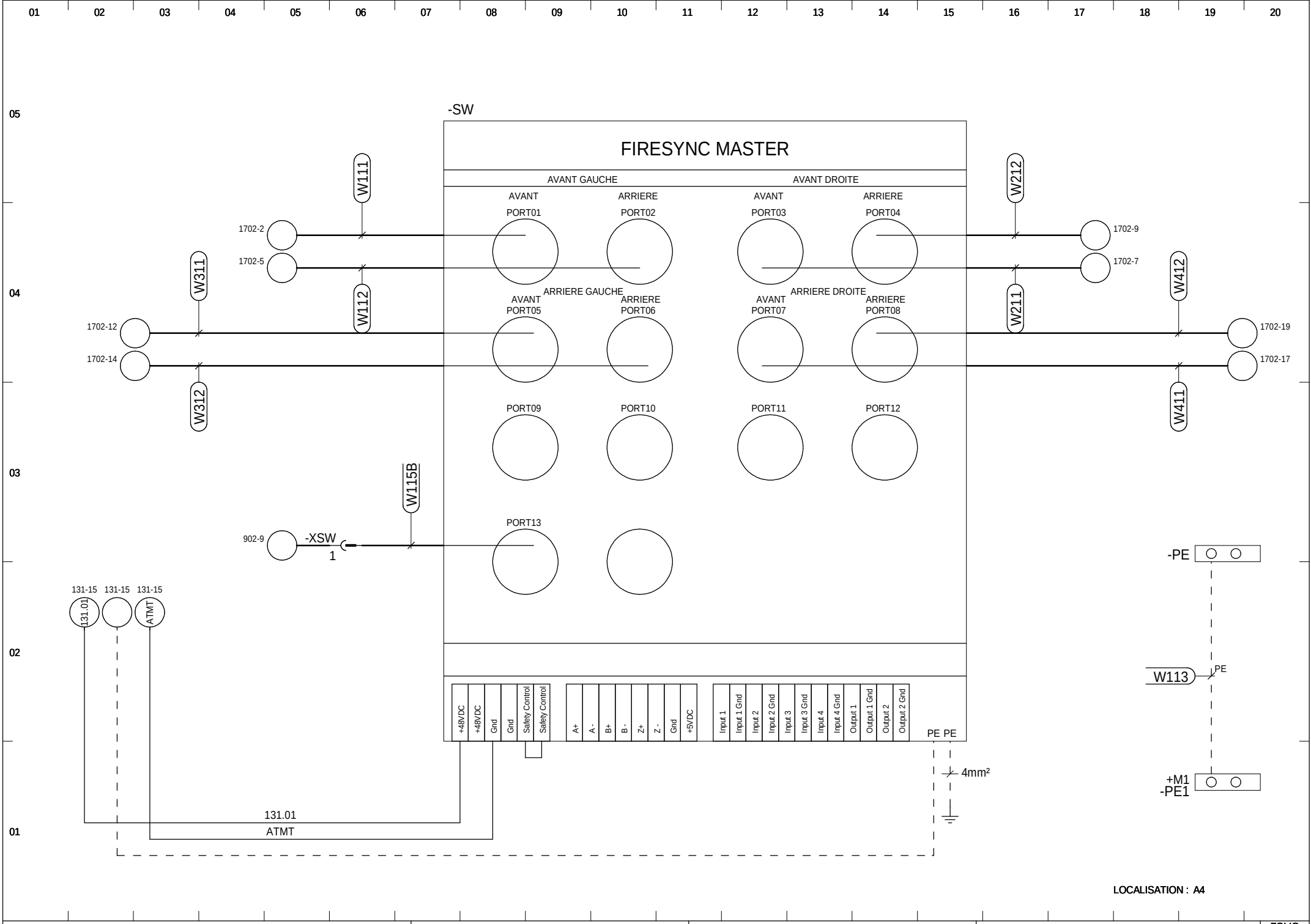

RENAULT 1 av.du golf. 78288 Guyancourt cedex	- MODIFICATIONS - INDICE VISA DATE	FIRESYNC MASTER	**RENAULT** SERVICE 65940	E237268000 V0.4	FOLIO 1701

Ce document est la propriete de RENAULT S.A.S et ne peut etre reproduit ou communique sans son autorisation

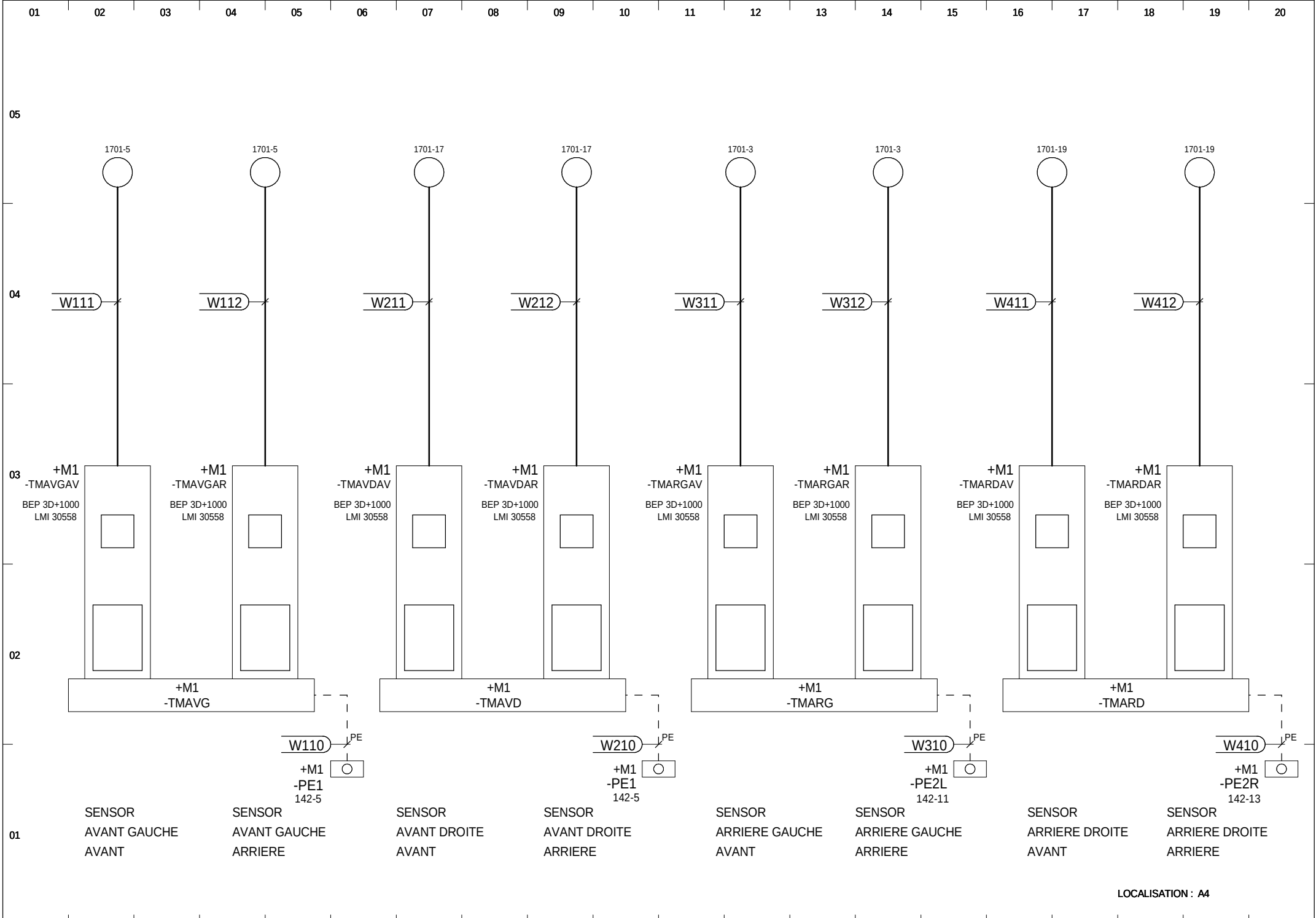

LOCALISATION : A4

RENAULT
1 av.du golf. 78288 Guyancourt cedex

- MODIFICATIONS -
INDICE
VISA
DATE

SYSTEME TÊTE DE MESURE

RENAULT
SERVICE 65940

E237268000
V0.4

FOLIO
1702

Ce document est la propriete de RENAULT S.A.S et ne peut etre reproduit ou communique sans son autorisation

PROFINET RESEAU

IP67

MACHINE

LOCALISATION : M1

Ce document est la propriete de RENAULT S.A.S et ne peut etre reproduit ou communique sans son autorisation

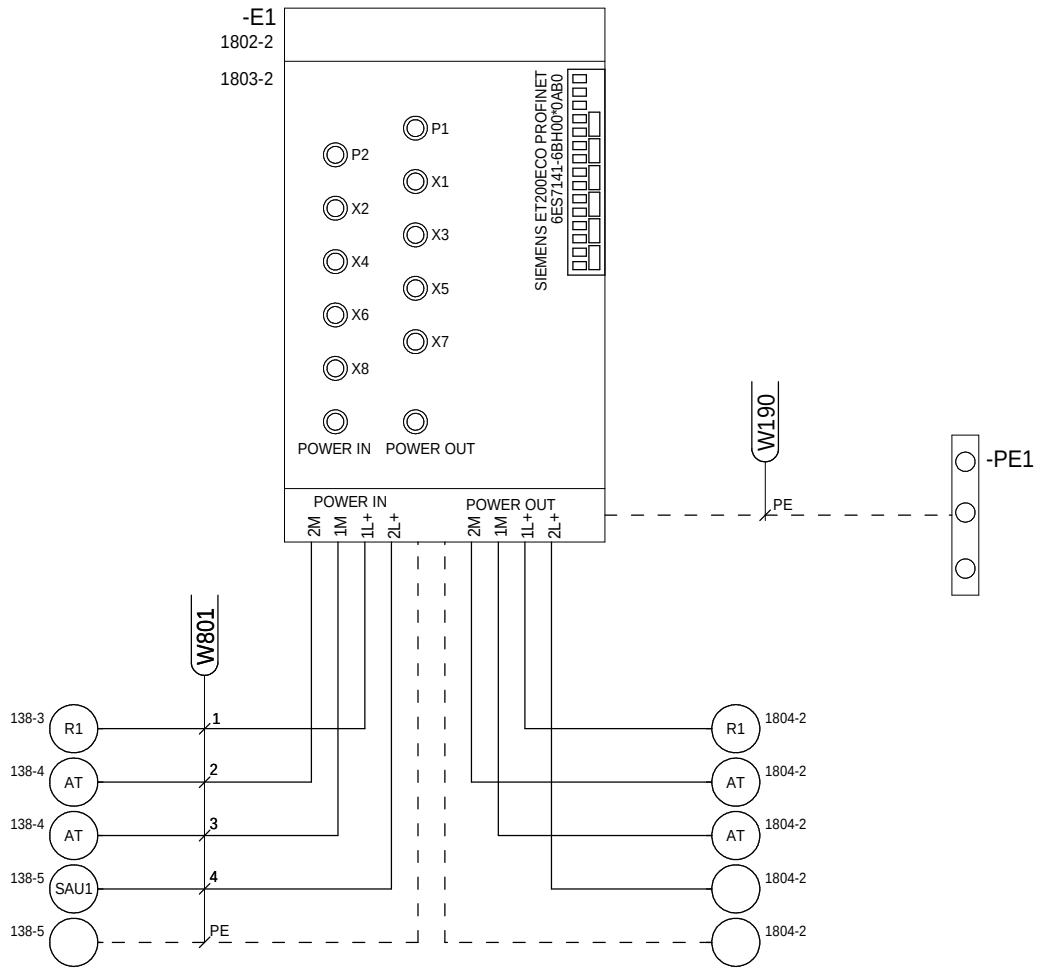

LOCALISATION : M1

RENAULT
1 av.du golf. 78288 Guyancourt cedex

- MODIFICATIONS -
INDICE
VISA
DATE

ET200ECO AVANT GAUCHE:CONNECTION DIAGRAM

RENAULT
SERVICE 65940

E237268000
V0.4

FOLIO
1801

Ce document est la propriete de RENAULT S.A.S et ne peut etre reproduit ou communique sans son autorisation

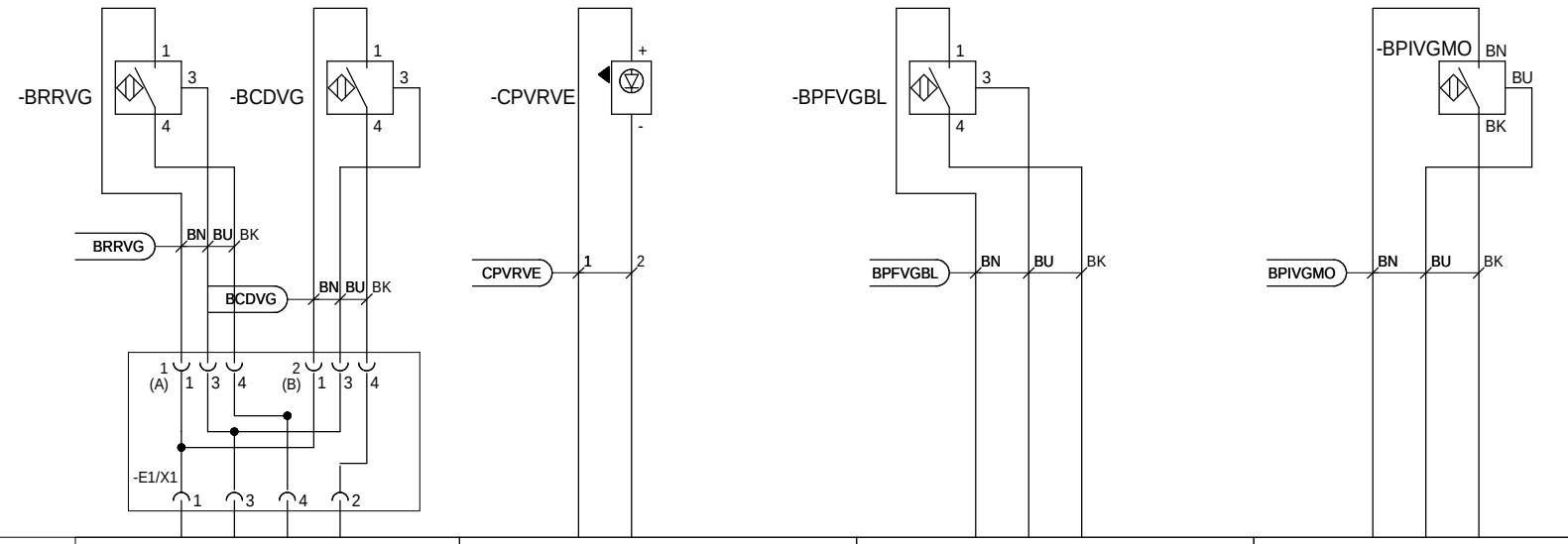

-E1	MODULE D'ENTREE 16DI ET200ECO SIEMENS 6ES7141-6BH00-0AB0				
	X1	X2	X3	X4	
	E24.0 / E25.0	E24.1 / E25.1	E24.2 / E25.2	E24.3 / E25.3	
	ROTATION ROULEAU AVANT GACUCHE CLE DYNAMOMETRIQUE AVANT GAUCHE DANS LE SUPPORT	PRESENCE VEHICULE ROUES AVANT (EMETTEUR) RESERVE	PLAQUE FLOTTANTE AVANT GAUCHE BLOQUE RESERVE	PIVOTS AVANT GAUCHE MONTER RESERVE	

LOCALISATION : M1

RENAULT
1 av.du golf. 78288 Guyancourt cedex

- MODIFICATIONS -
INDICE
VISA
DATE

ET200ECO AVANT GAUCHE E24.0-E25.7

RENAULT
SERVICE 65940

E237268000
V0.4

FOLIO
1802

Ce document est la propriete de RENAULT S.A.S et ne peut etre reproduit ou communique sans son autorisation

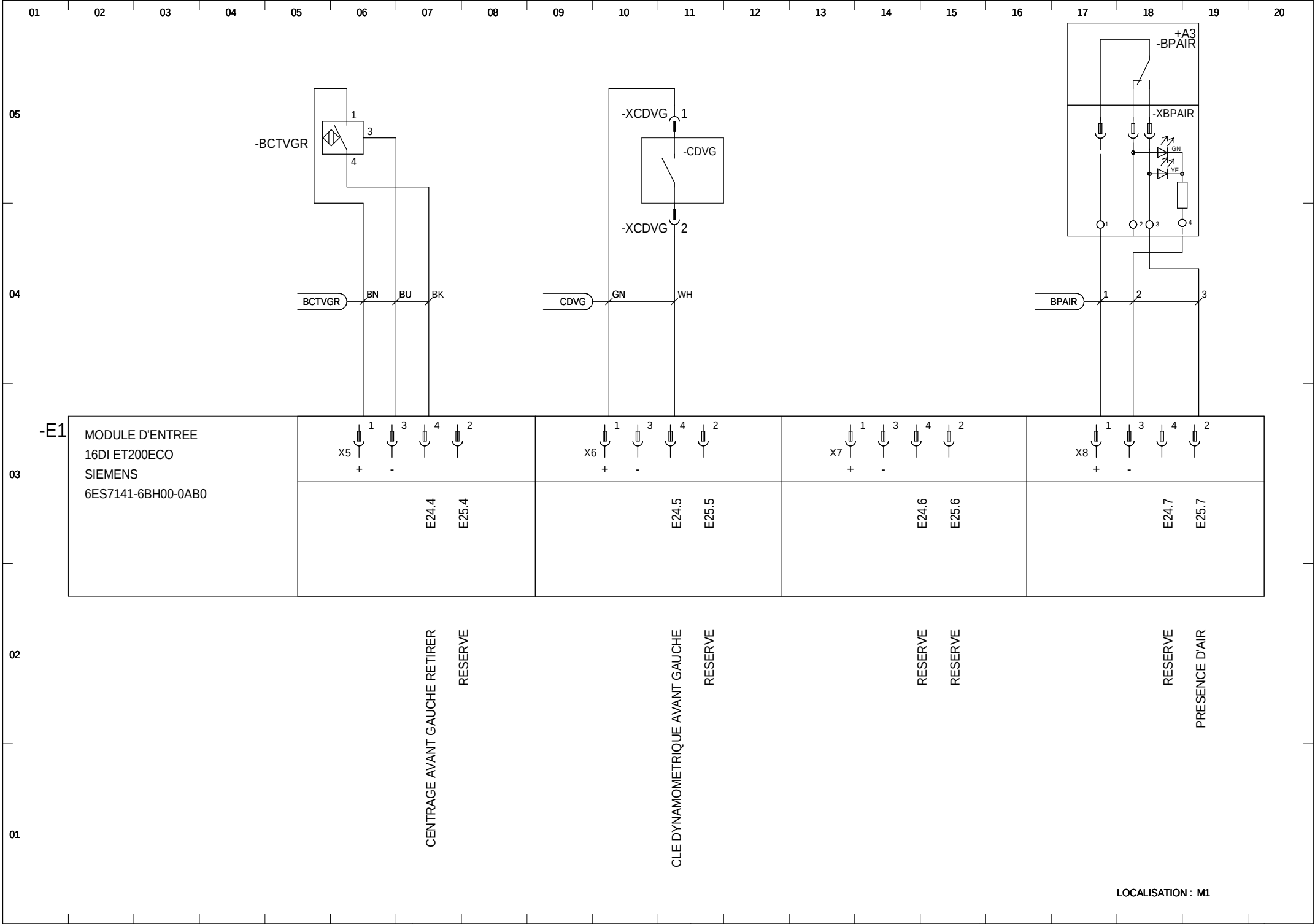

RENAULT
1 av.du golf. 78288 Guyancourt cedex

- MODIFICATIONS -
INDICE
VISA
DATE

ET200ECO AVANT GAUCHE E24.0-E25.7

RENAULT
SERVICE 65940

E237268000
V0.4

FOLIO
1803

Ce document est la propriete de RENAULT S.A.S et ne peut etre reproduit ou communique sans son autorisation

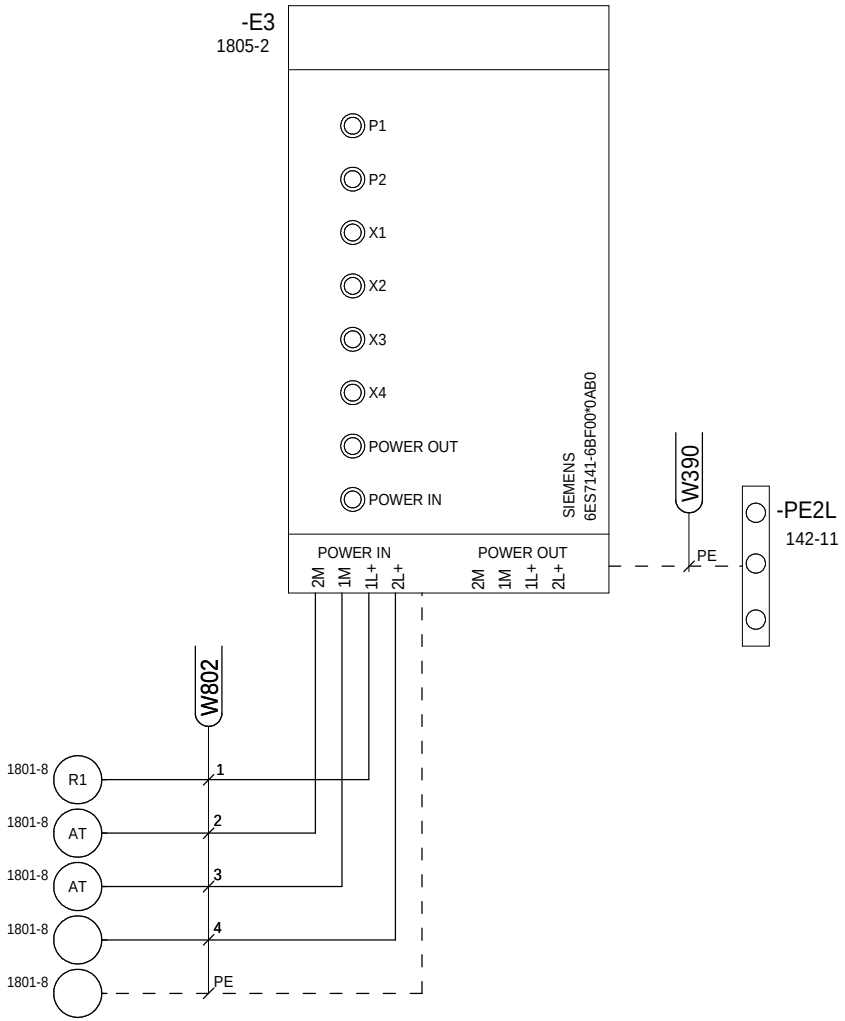

LOCALISATION : M1

RENAULT
1 av.du golf. 78288 Guyancourt cedex

- MODIFICATIONS -
INDICE
VISA
DATE

ET200ECO ARRIERE GAUCHE:CONNECTION DIAGRAMS

RENAULT
SERVICE 65940

E237268000
V0.4

FOLIO
1804

Ce document est la propriete de RENAULT S.A.S et ne peut etre reproduit ou communique sans son autorisation

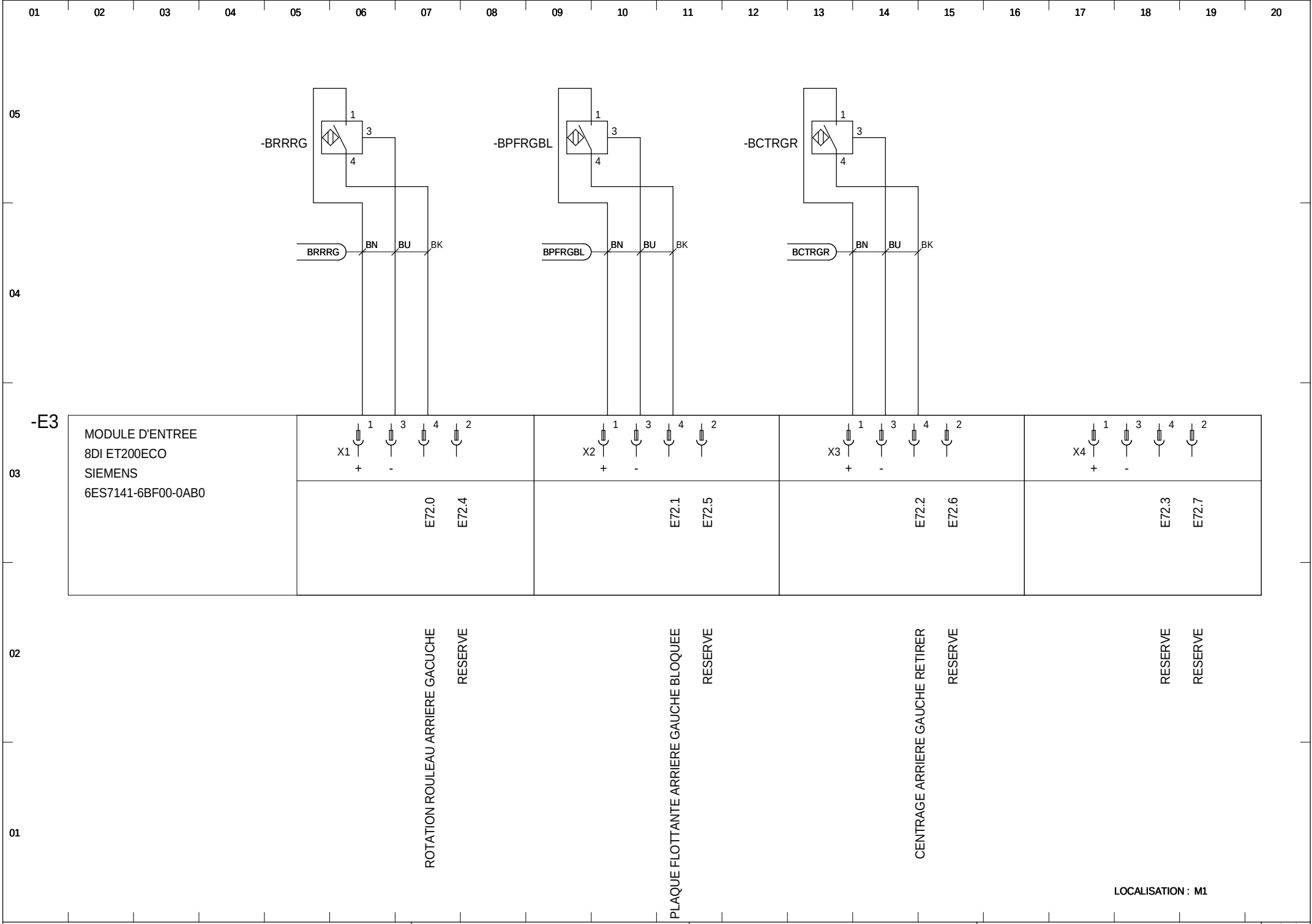

RENAULT
1 av.du golf. 78288 Guyancourt cedex

- MODIFICATIONS -
INDICE
VISA
DATE

ET200ECO ARRIERE GAUCHE E72.0-E72.7

RENAULT
SERVICE 65940

E237268000
V0.4

FOLIO
1805

Ce document est la propriete de RENAULT S.A.S et ne peut etre reproduit ou communique sans son autorisation

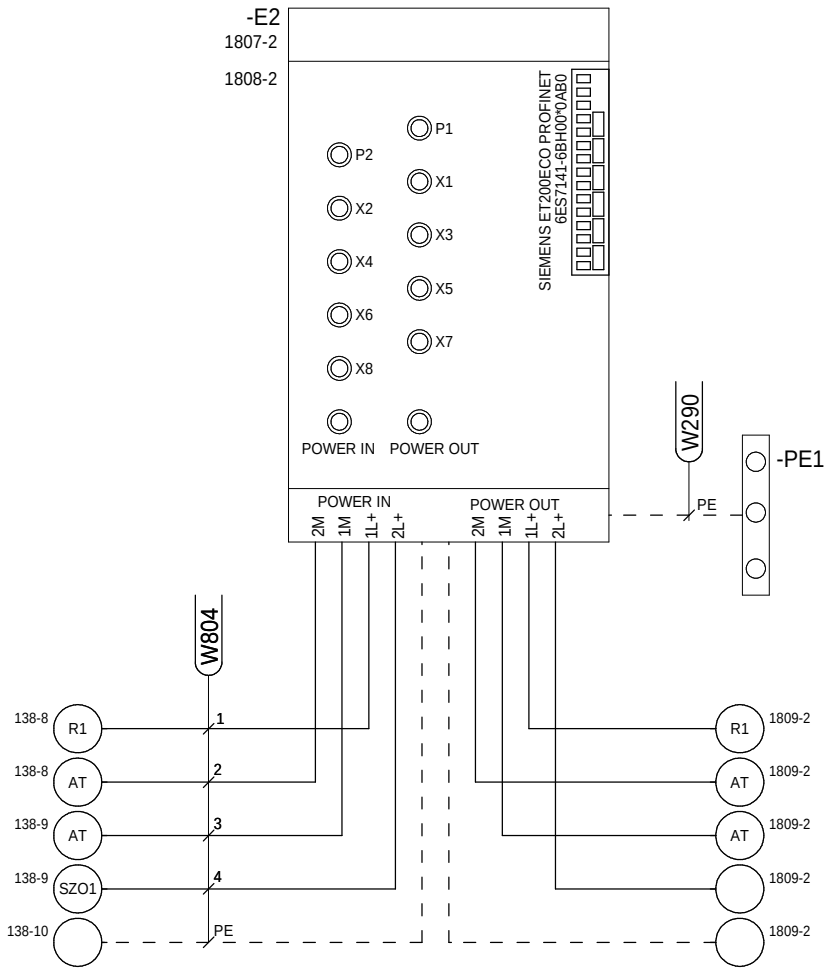

LOCALISATION : M1

RENAULT
1 av.du golf. 78288 Guyancourt cedex

- MODIFICATIONS -
INDICE
VISA
DATE

ET200ECO AVANT DROITE:CONNECTION DE PUS

RENAULT
SERVICE 65940

E237268000
V0.4

FOLIO
1806

Ce document est la propriete de RENAULT S.A.S et ne peut etre reproduit ou communique sans son autorisation

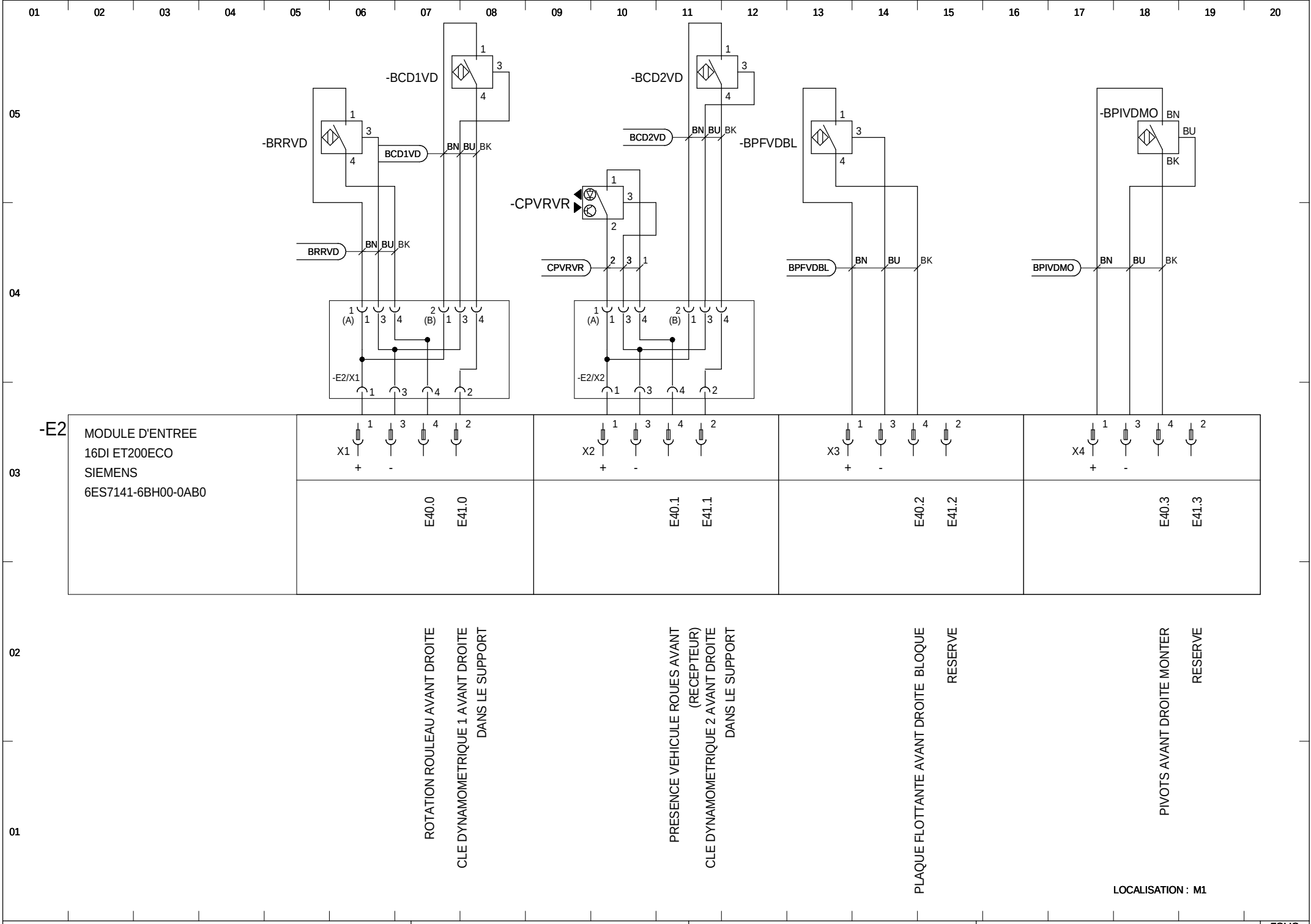

RENAULT
1 av.du golf. 78288 Guyancourt cedex

- MODIFICATIONS -
INDICE
VISA
DATE

ET200ECO AVANT DROITE E40.0-E41.7

RENAULT
SERVICE 65940

E237268000
V0.4

FOLIO
1807

Ce document est la propriete de RENAULT S.A.S et ne peut etre reproduit ou communique sans son autorisation

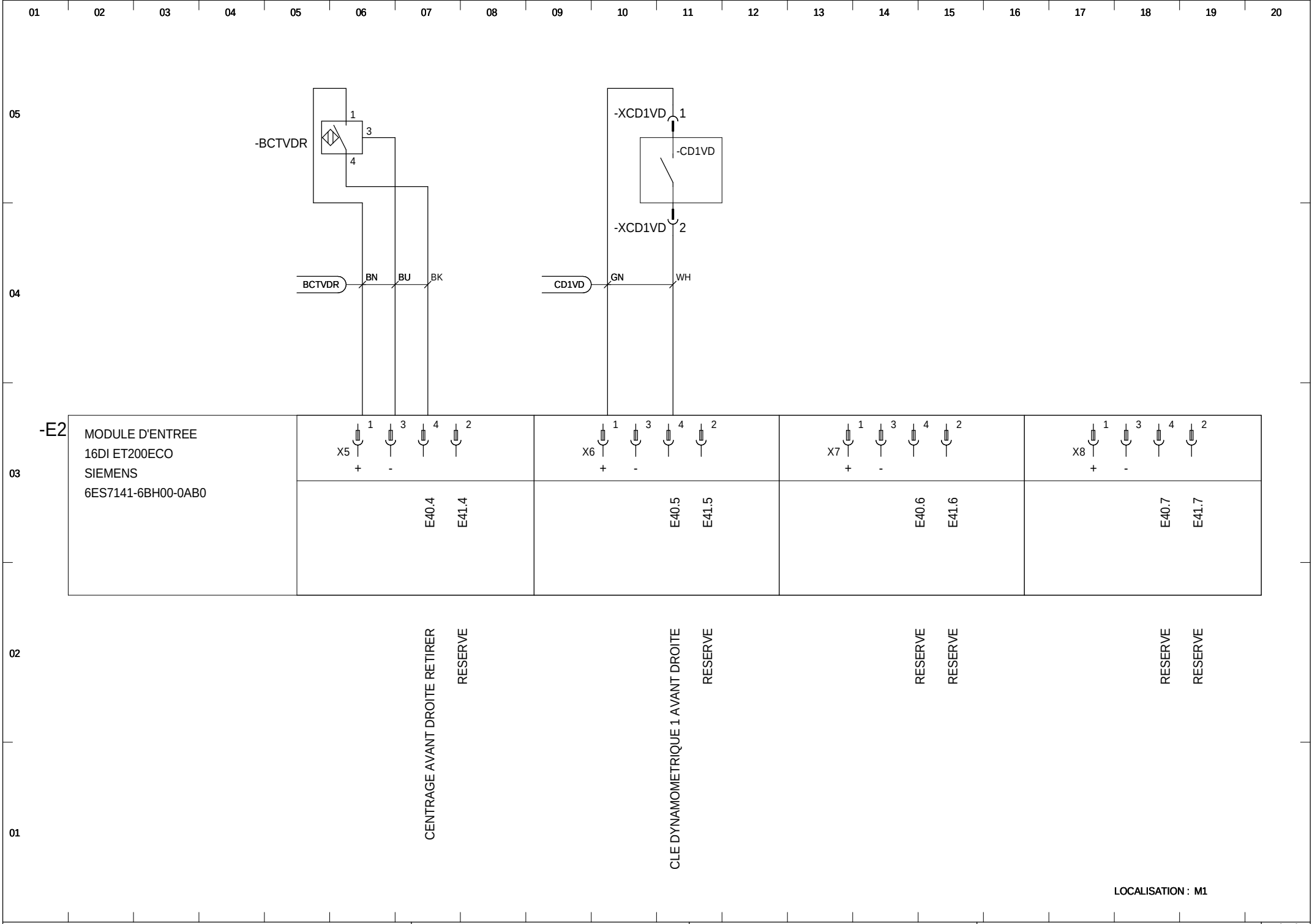

LOCALISATION : M1

RENAULT
1 av.du golf. 78288 Guyancourt cedex

- MODIFICATIONS -
INDICE
VISA
DATE

ET200ECO AVANT DROITE E40.0-E41.7

RENAULT
SERVICE 65940

E237268000
V0.4

FOLIO
1808

Ce document est la propriete de RENAULT S.A.S et ne peut etre reproduit ou communique sans son autorisation

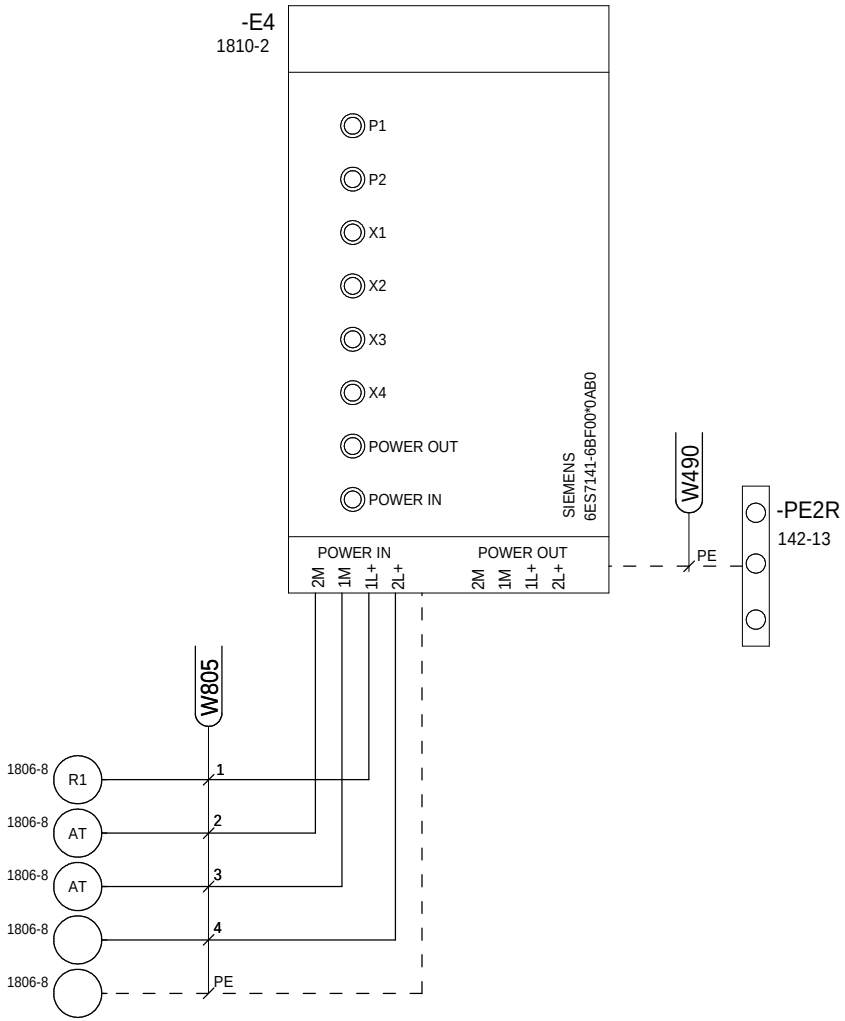

LOCALISATION : M1

RENAULT
1 av.du golf. 78288 Guyancourt cedex

- MODIFICATIONS -
INDICE
VISA
DATE

ET200ECO ARRIERE DROITE:CONNECTION DIAGRAM

RENAULT
SERVICE 65940

E237268000
V0.4

FOLIO
1809

Ce document est la propriete de RENAULT S.A.S et ne peut etre reproduit ou communique sans son autorisation

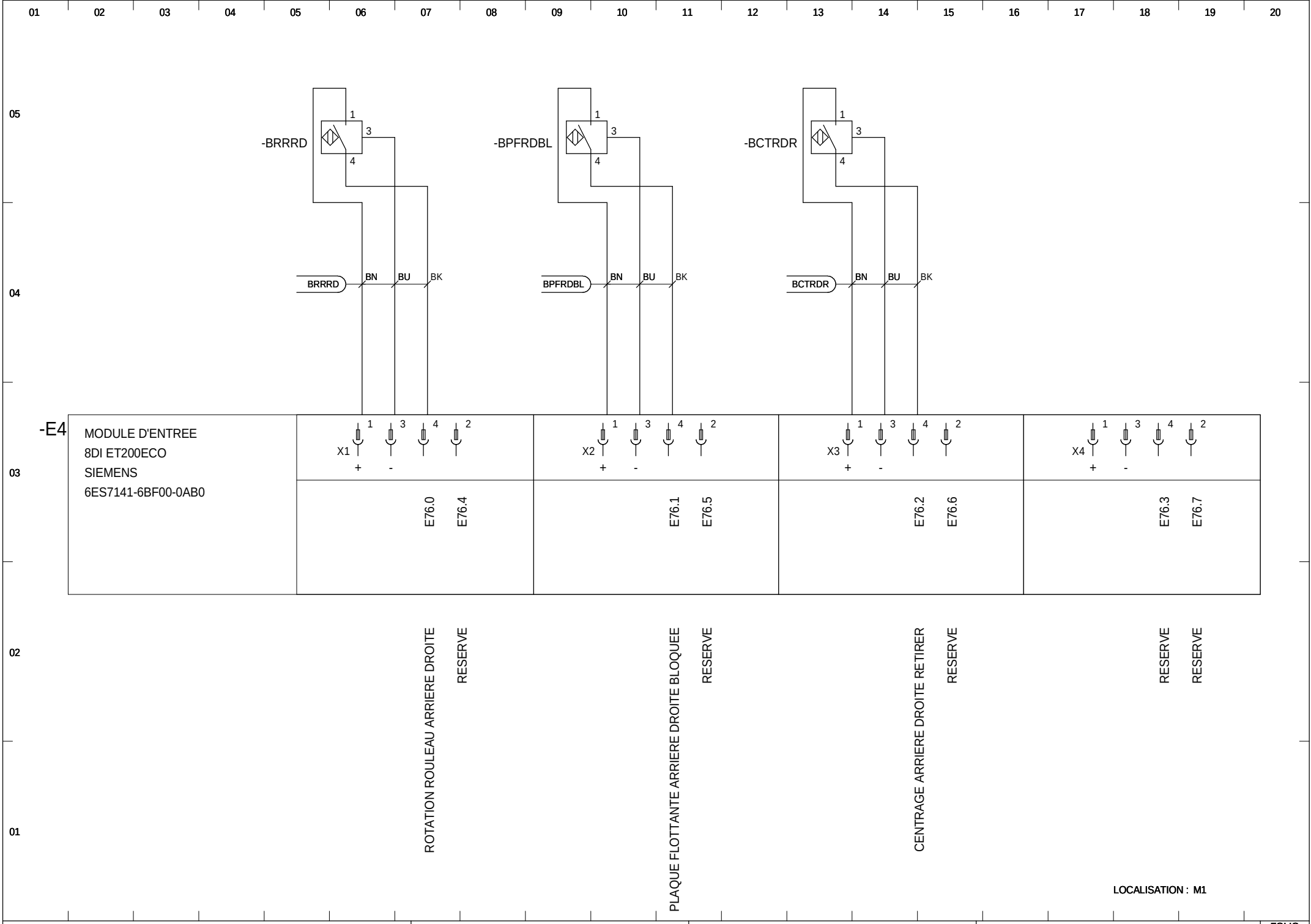

RENAULT
1 av.du golf. 78288 Guyancourt cedex

- MODIFICATIONS -
INDICE
VISA
DATE

ET200ECO ARRIERE DROITE E76.0-E76.7

RENAULT
SERVICE 65940

E237268000
V0.4

FOLIO
1810

Ce document est la propriete de RENAULT S.A.S et ne peut etre reproduit ou communique sans son autorisation

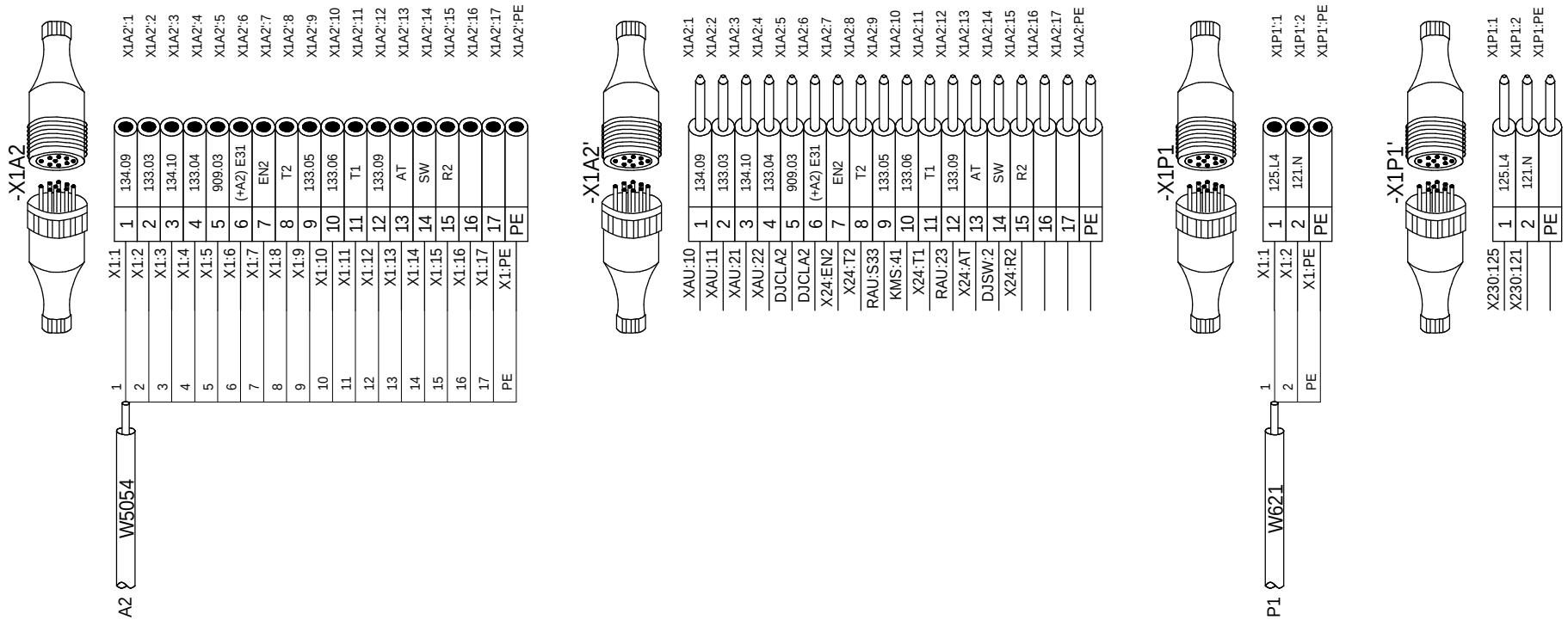

LOCALISATION : A1

RENAULT 1 av.du golf. 78288 Guyancourt cedex	- MODIFICATIONS - INDICE VISA DATE	CONNECTEUR: +A1-X1A2 1/1	**RENAULT** SERVICE 65940	E237268000 V0.4	FOLIO 1

Ce document est la propriete de RENAULT S.A.S et ne peut etre reproduit ou communique sans son autorisation

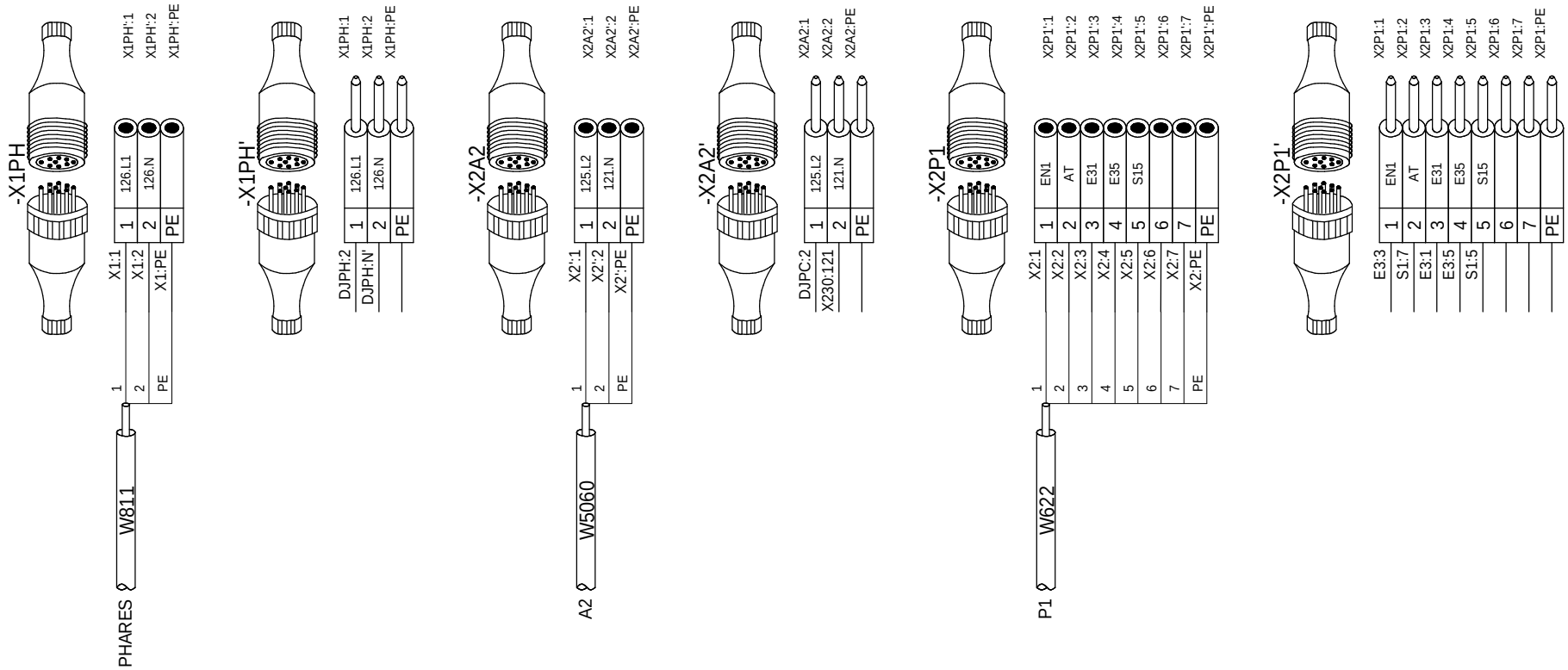

LOCALISATION : A1

RENAULT 1 av.du golf. 78288 Guyancourt cedex	- MODIFICATIONS - INDICE VISA DATE	CONNECTEUR: +A1-X1PH 1/0	**RENAULT** SERVICE 65940	E237268000 V0.4	FOLIO 2

Ce document est la propriete de RENAULT S.A.S et ne peut etre reproduit ou communique sans son autorisation

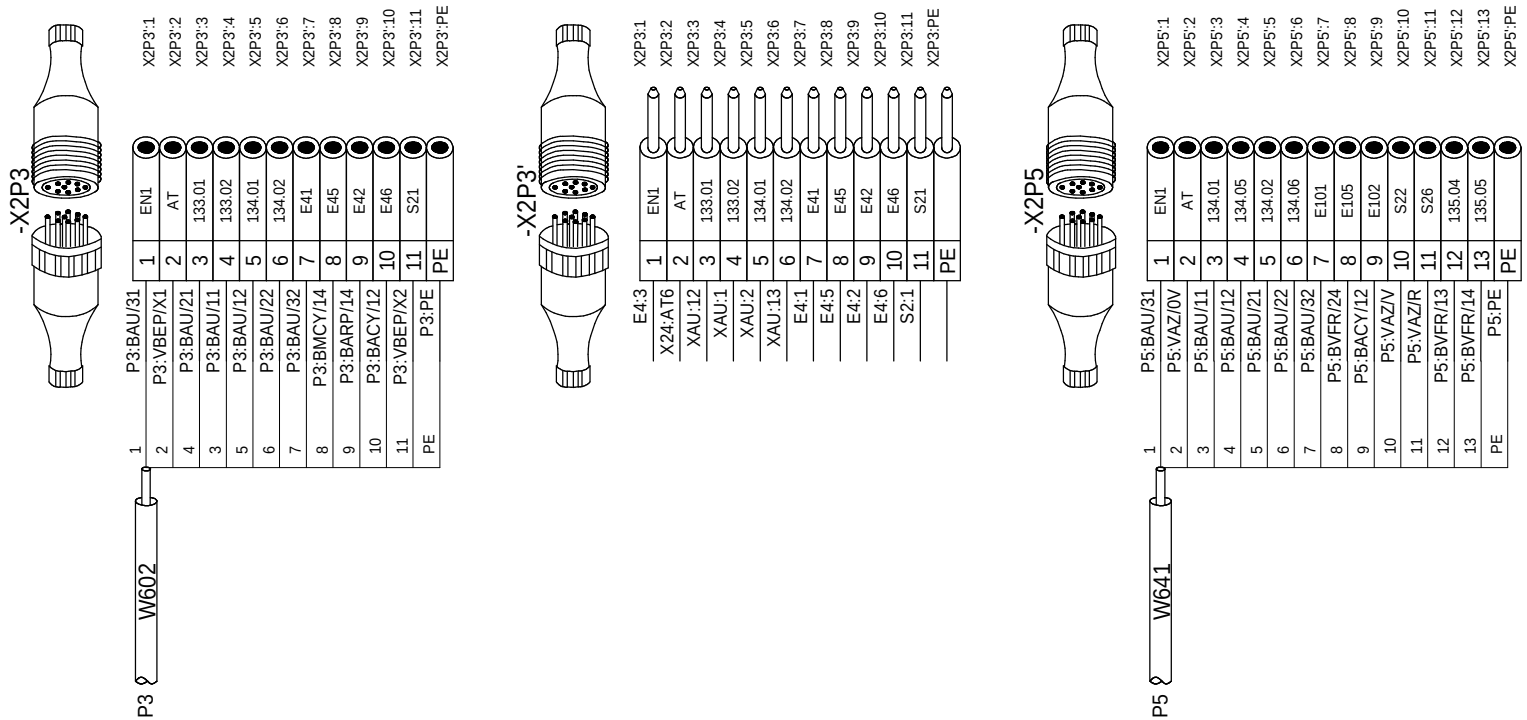

LOCALISATION : A1

RENAULT 1 av.du golf. 78288 Guyancourt cedex	- MODIFICATIONS - INDICE VISA DATE	CONNECTEUR: +A1-X2P3 1/0	**RENAULT** SERVICE 65940	E237268000 V0.4	FOLIO 3

Ce document est la propriete de RENAULT S.A.S et ne peut etre reproduit ou communique sans son autorisation

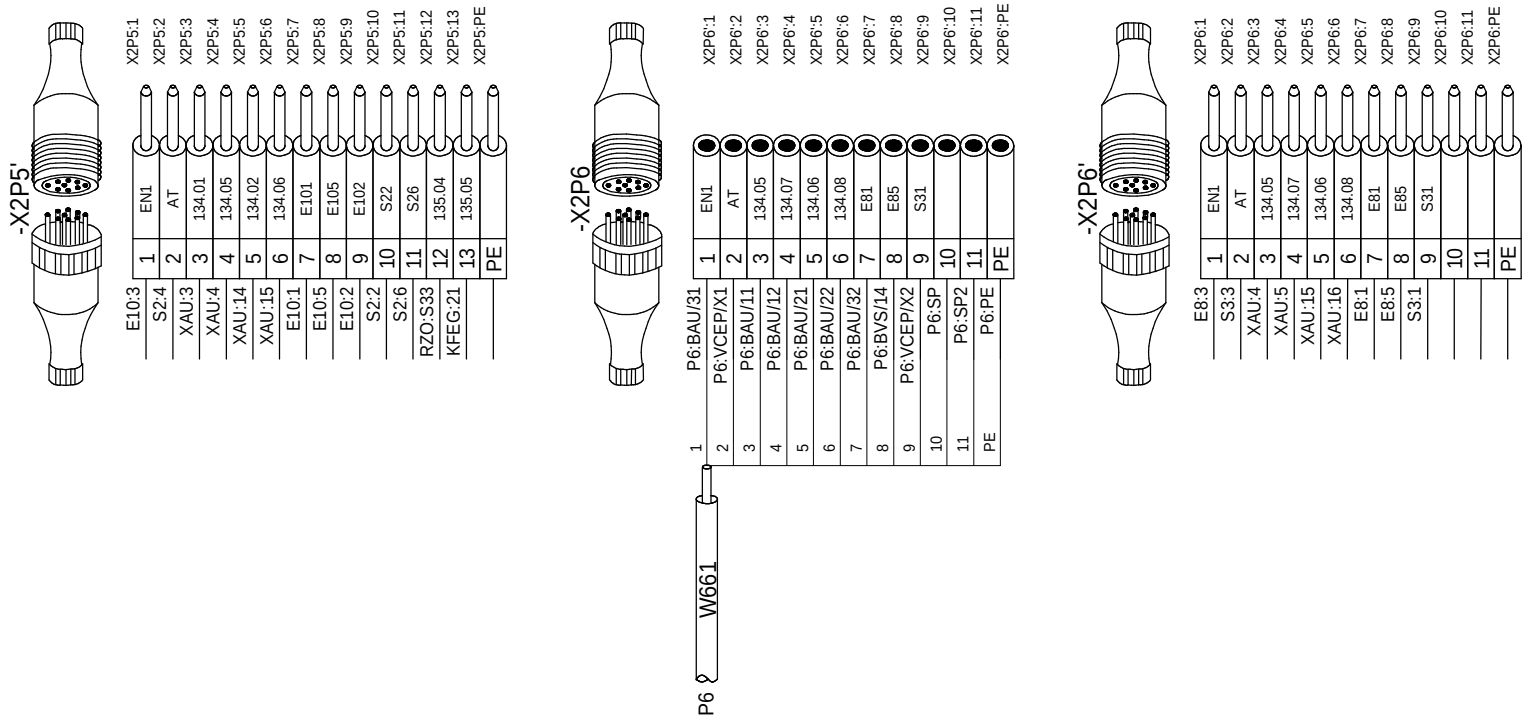

LOCALISATION : A1

RENAULT 1 av.du golf. 78288 Guyancourt cedex	- MODIFICATIONS - INDICE VISA DATE	CONNECTEUR: +A1-X2P5' 1/0	**RENAULT** SERVICE 65940	E237268000 V0.4	FOLIO 4

Ce document est la propriete de RENAULT S.A.S et ne peut etre reproduit ou communique sans son autorisation

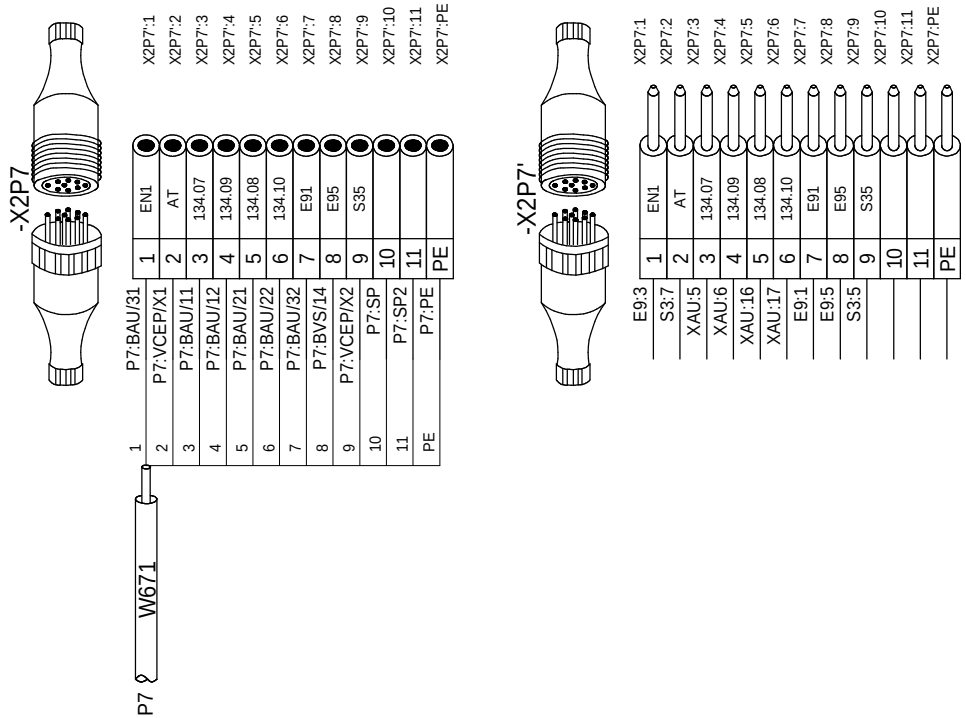

LOCALISATION : A1

RENAULT 1 av.du golf. 78288 Guyancourt cedex	- MODIFICATIONS - INDICE VISA DATE	CONNECTEUR: +A1-X2P7 1/0	**RENAULT** SERVICE 65940	E237268000 V0.4	FOLIO 5

Ce document est la propriete de RENAULT S.A.S et ne peut etre reproduit ou communique sans son autorisation

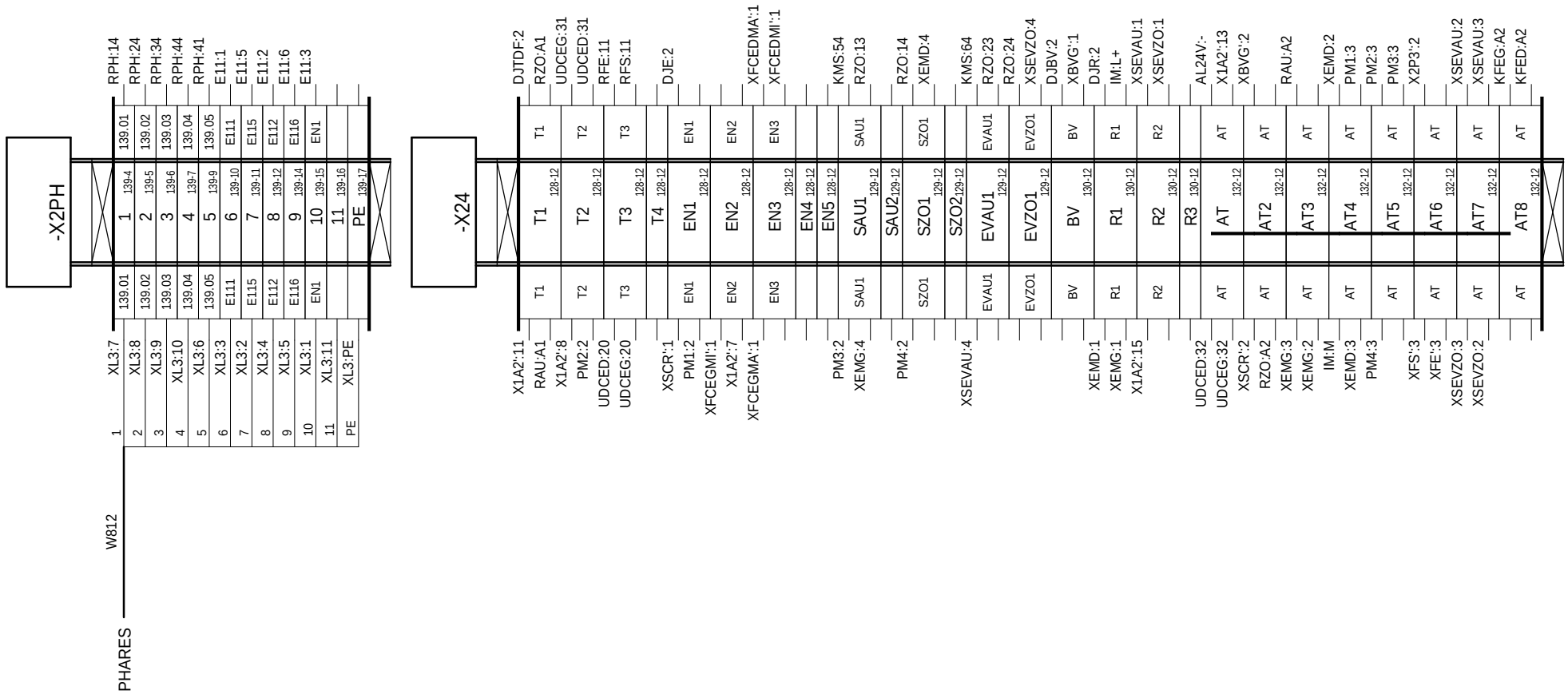

LOCALISATION : A1

RENAULT
1 av.du golf. 78288 Guyancourt cedex

- MODIFICATIONS -
INDICE
VISA
DATE

BORNIER : +A1-X2PH
1/1

RENAULT
SERVICE 65940

E237268000
V0.4

FOLIO
6

Ce document est la propriete de RENAULT S.A.S et ne peut etre reproduit ou communique sans son autorisation

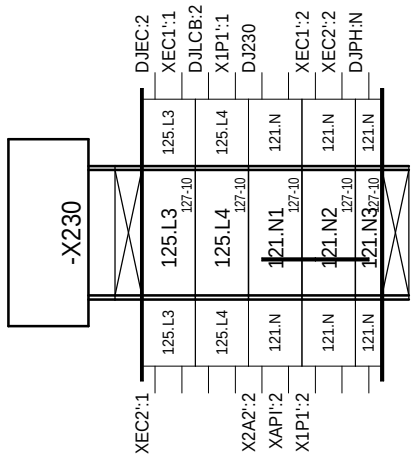

LOCALISATION : A1

RENAULT 1 av.du golf. 78288 Guyancourt cedex	- MODIFICATIONS - INDICE VISA DATE	BORNIER : +A1-X230 1/0	**RENAULT** SERVICE 65940	E237268000 V0.4	FOLIO 7

Ce document est la propriete de RENAULT S.A.S et ne peut etre reproduit ou communique sans son autorisation

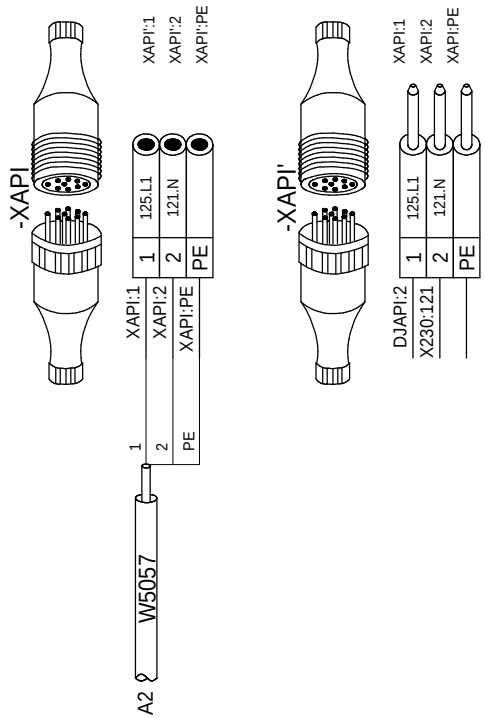

LOCALISATION : A1

RENAULT 1 av.du golf. 78288 Guyancourt cedex	- MODIFICATIONS - INDICE VISA DATE	CONNECTEUR: +A1-XAPI 1/1	**RENAULT** SERVICE 65940	E237268000 V0.4	FOLIO 8

Ce document est la propriete de RENAULT S.A.S et ne peut etre reproduit ou communique sans son autorisation

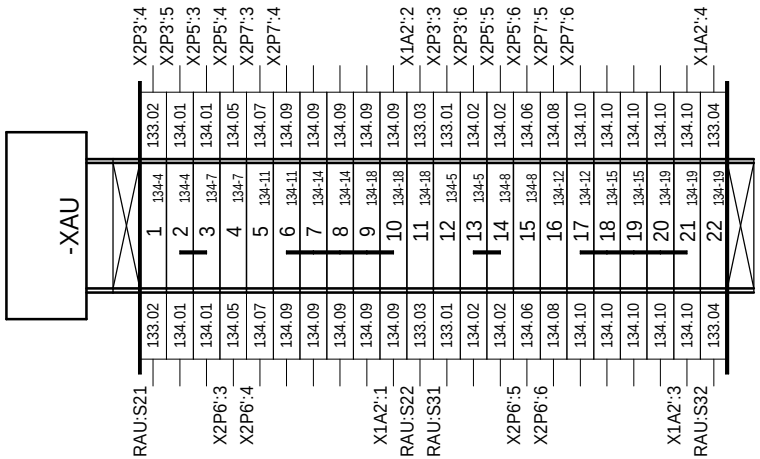

LOCALISATION : A1

RENAULT 1 av.du golf. 78288 Guyancourt cedex	- MODIFICATIONS - INDICE VISA DATE	BORNIER : +A1-XAU 1/1	**RENAULT** SERVICE 65940	E237268000 V0.4	FOLIO 9

Ce document est la propriete de RENAULT S.A.S et ne peut etre reproduit ou communique sans son autorisation

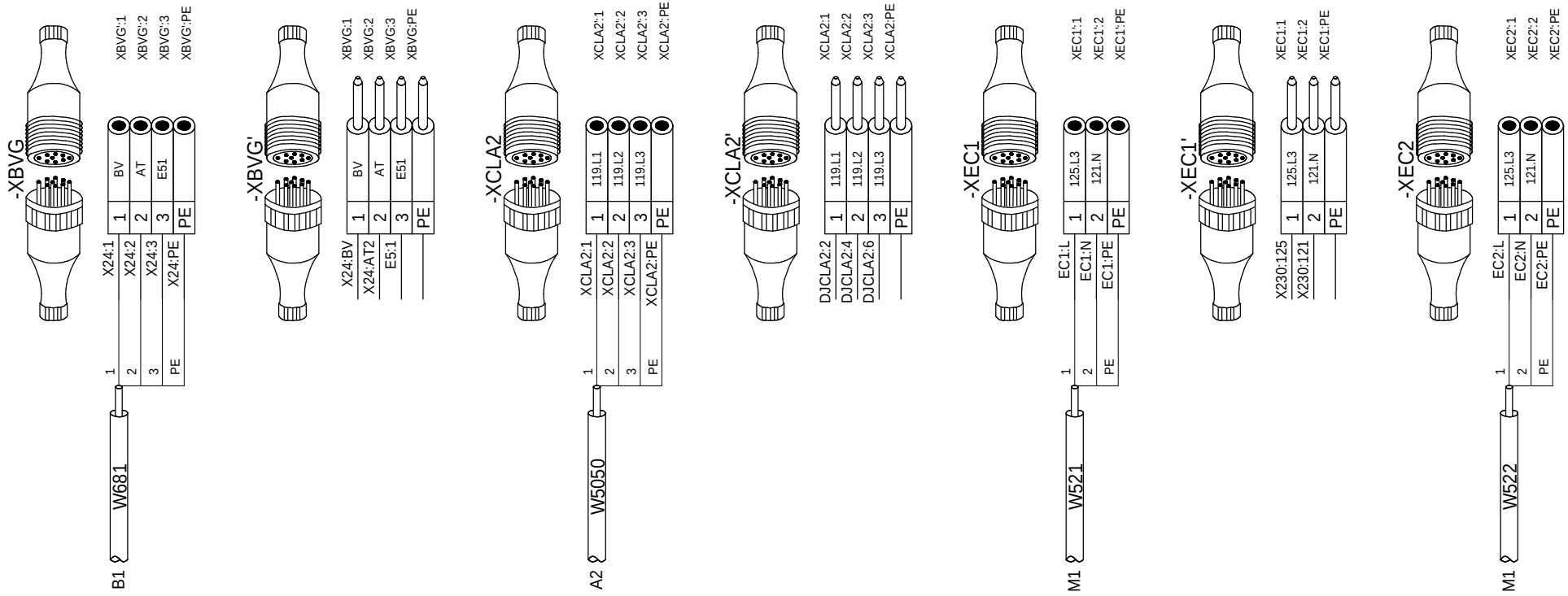

LOCALISATION : A1

RENAULT 1 av.du golf. 78288 Guyancourt cedex	- MODIFICATIONS - INDICE VISA DATE	CONNECTEUR: +A1-XBVG 1/1	**RENAULT** SERVICE 65940	E237268000 V0.4	FOLIO 10

Ce document est la propriete de RENAULT S.A.S et ne peut etre reproduit ou communique sans son autorisation

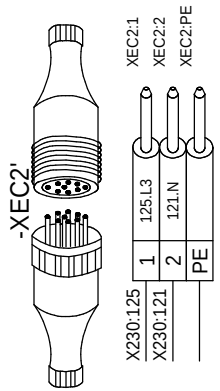

LOCALISATION : A1

RENAULT 1 av.du golf. 78288 Guyancourt cedex	- MODIFICATIONS - INDICE VISA DATE	CONNECTEUR: +A1-XEC2' 1/0	**RENAULT** SERVICE 65940	E237268000 V0.4	FOLIO 11

Ce document est la propriete de RENAULT S.A.S et ne peut etre reproduit ou communique sans son autorisation

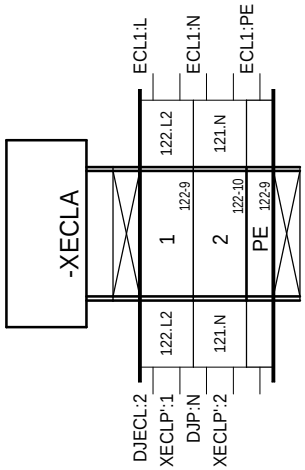

LOCALISATION : A1

RENAULT
1 av.du golf. 78288 Guyancourt cedex

- MODIFICATIONS -
INDICE
VISA
DATE

BORNIER : +A1-XECLA
1/1

RENAULT
SERVICE 65940

E237268000
V0.4

FOLIO
12

Ce document est la propriete de RENAULT S.A.S et ne peut etre reproduit ou communique sans son autorisation

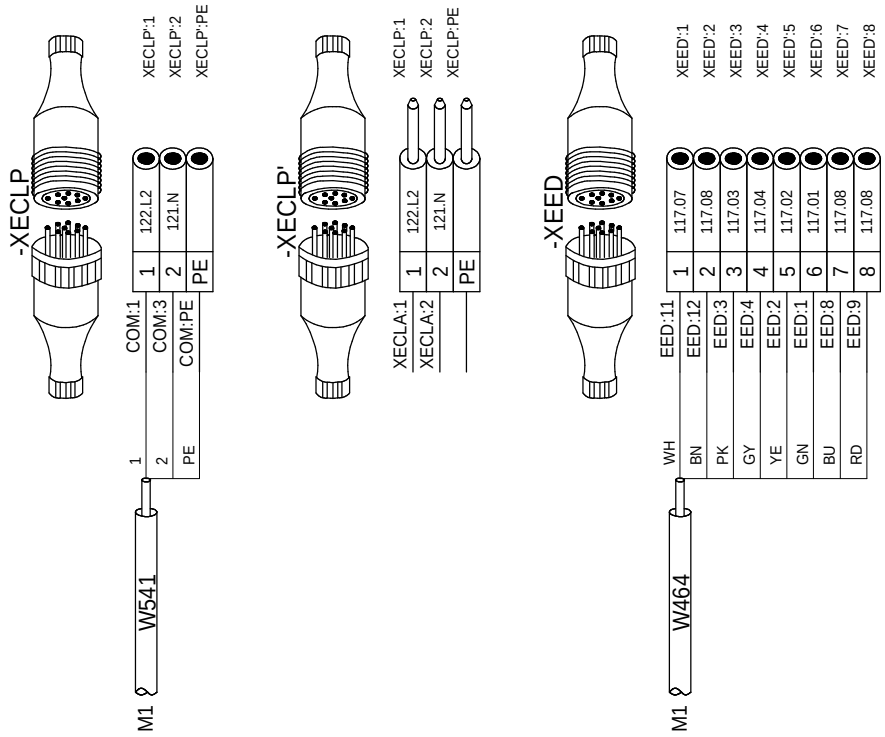

LOCALISATION : A1

RENAULT 1 av.du golf. 78288 Guyancourt cedex	- MODIFICATIONS - INDICE VISA DATE	CONNECTEUR: +A1-XECLP 1/1	**RENAULT** SERVICE 65940	E237268000 V0.4	FOLIO 13

Ce document est la propriete de RENAULT S.A.S et ne peut etre reproduit ou communique sans son autorisation

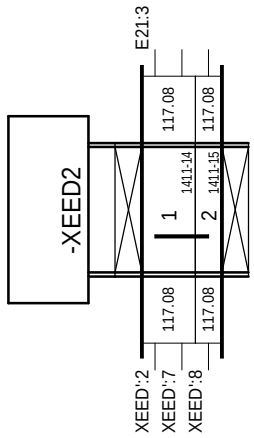

LOCALISATION : A1

RENAULT 1 av.du golf. 78288 Guyancourt cedex	- MODIFICATIONS - INDICE VISA DATE	BORNIER : +A1-XEED2 1/1	**RENAULT** SERVICE 65940	E237268000 V0.4	FOLIO 14

Ce document est la propriete de RENAULT S.A.S et ne peut etre reproduit ou communique sans son autorisation

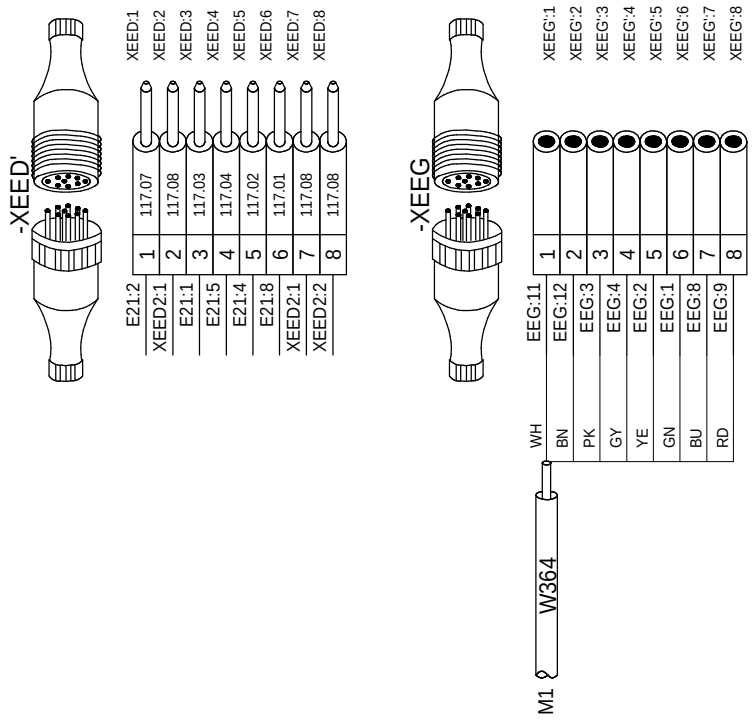

LOCALISATION : A1

RENAULT 1 av.du golf. 78288 Guyancourt cedex	- MODIFICATIONS - INDICE VISA DATE	CONNECTEUR: +A1-XEED' 1/1	**RENAULT** SERVICE 65940	E237268000 V0.4	FOLIO 15

Ce document est la propriete de RENAULT S.A.S et ne peut etre reproduit ou communique sans son autorisation

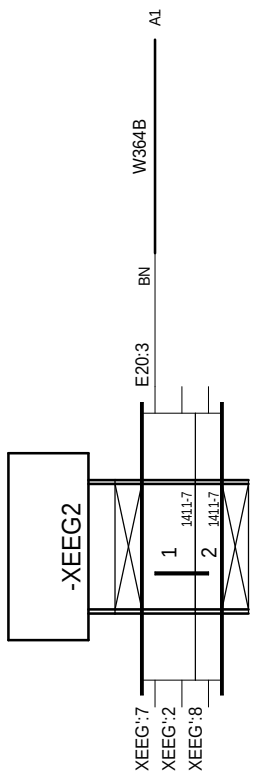

LOCALISATION : A1

RENAULT 1 av.du golf. 78288 Guyancourt cedex	- MODIFICATIONS - INDICE VISA DATE	BORNIER : +A1-XEEG2 1/1	**RENAULT** SERVICE 65940	E237268000 V0.4	FOLIO 16

Ce document est la propriete de RENAULT S.A.S et ne peut etre reproduit ou communique sans son autorisation

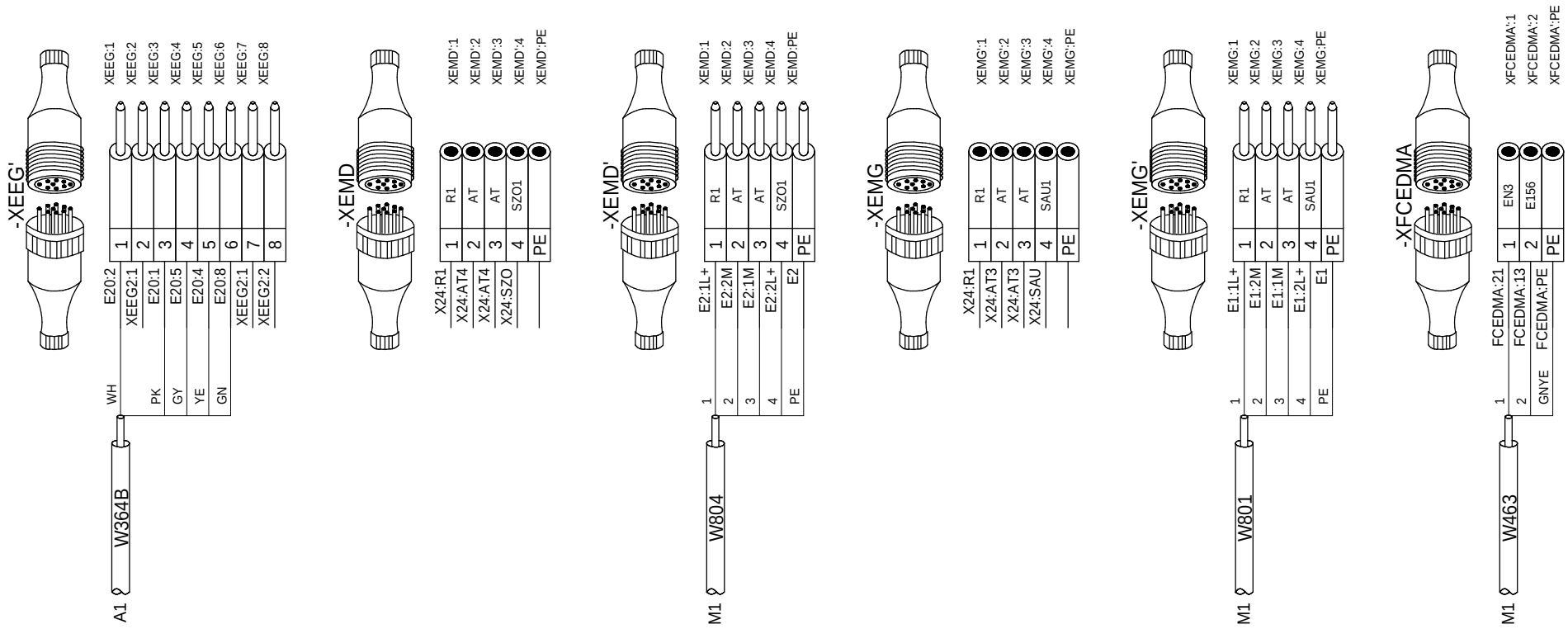

LOCALISATION : A1

RENAULT 1 av.du golf. 78288 Guyancourt cedex	- MODIFICATIONS - INDICE VISA DATE	CONNECTEUR: +A1-XEEG' 1/1	**RENAULT** SERVICE 65940	E237268000 V0.4	FOLIO 17

Ce document est la propriete de RENAULT S.A.S et ne peut etre reproduit ou communique sans son autorisation

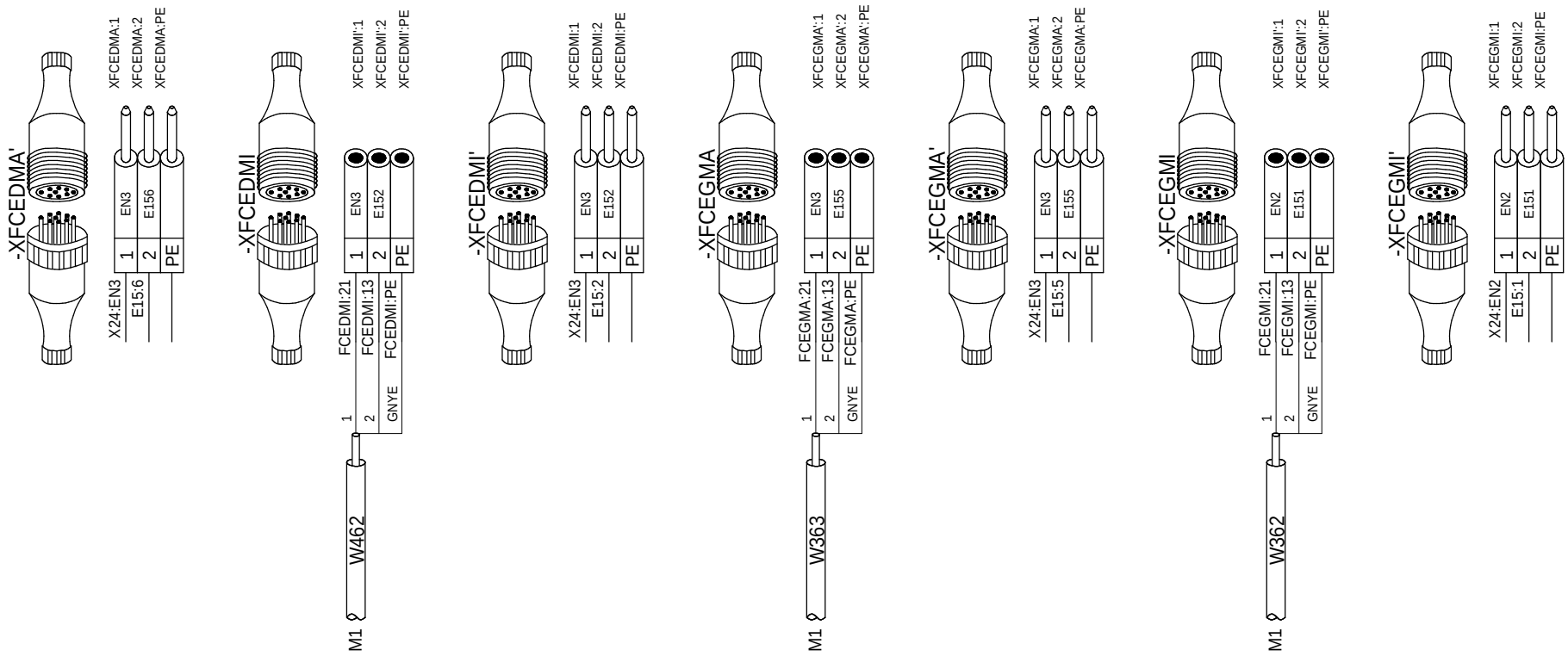

LOCALISATION : A1

RENAULT
1 av.du golf. 78288 Guyancourt cedex

- MODIFICATIONS -
INDICE
VISA
DATE

CONNECTEUR: +A1-XFCEDMA'
1/0

RENAULT
SERVICE 65940

E237268000
V0.4

FOLIO
18

Ce document est la propriete de RENAULT S.A.S et ne peut etre reproduit ou communique sans son autorisation

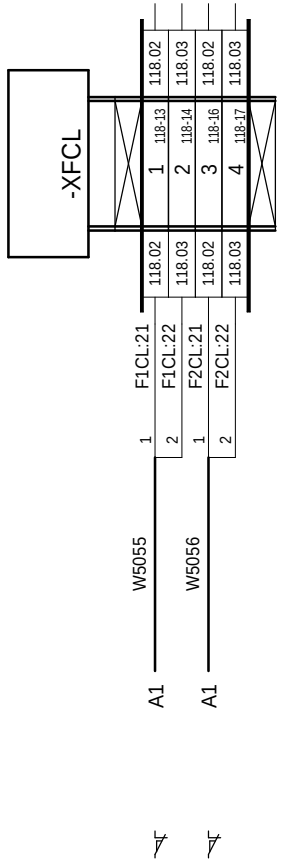

LOCALISATION : A1

RENAULT 1 av.du golf. 78288 Guyancourt cedex	- MODIFICATIONS - INDICE VISA DATE	BORNIER : +A1-XFCL 1/1	**RENAULT** SERVICE 65940	E237268000 V0.4	FOLIO 19

Ce document est la propriete de RENAULT S.A.S et ne peut etre reproduit ou communique sans son autorisation

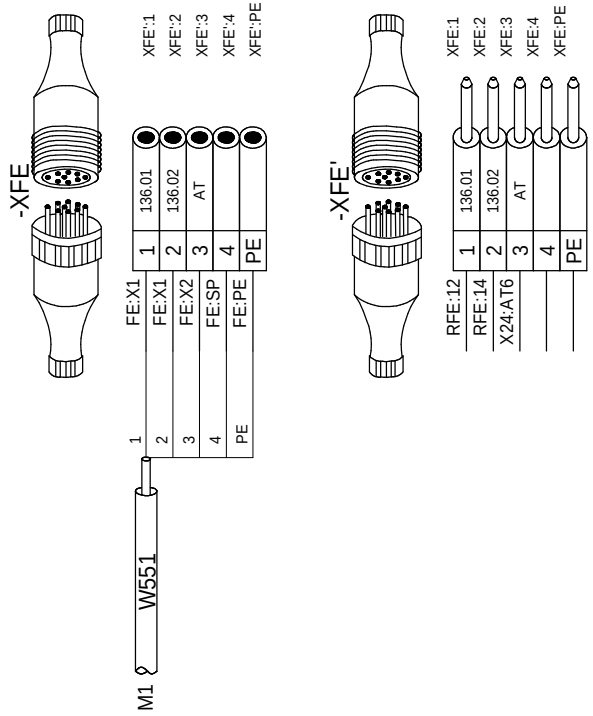

LOCALISATION : A1

RENAULT 1 av.du golf. 78288 Guyancourt cedex	- MODIFICATIONS - INDICE VISA DATE	CONNECTEUR: +A1-XFE 1/1	**RENAULT** SERVICE 65940	E237268000 V0.4	FOLIO 20

Ce document est la propriete de RENAULT S.A.S et ne peut etre reproduit ou communique sans son autorisation

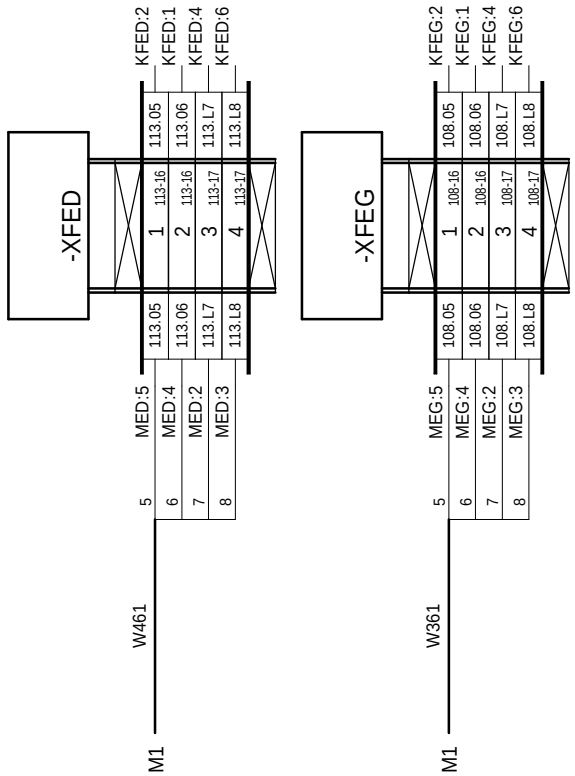

LOCALISATION : A1

RENAULT 1 av.du golf. 78288 Guyancourt cedex	- MODIFICATIONS - INDICE VISA DATE	BORNIER : +A1-XFED 1/1	**RENAULT** SERVICE 65940	E237268000 V0.4	FOLIO 21

Ce document est la propriete de RENAULT S.A.S et ne peut etre reproduit ou communique sans son autorisation

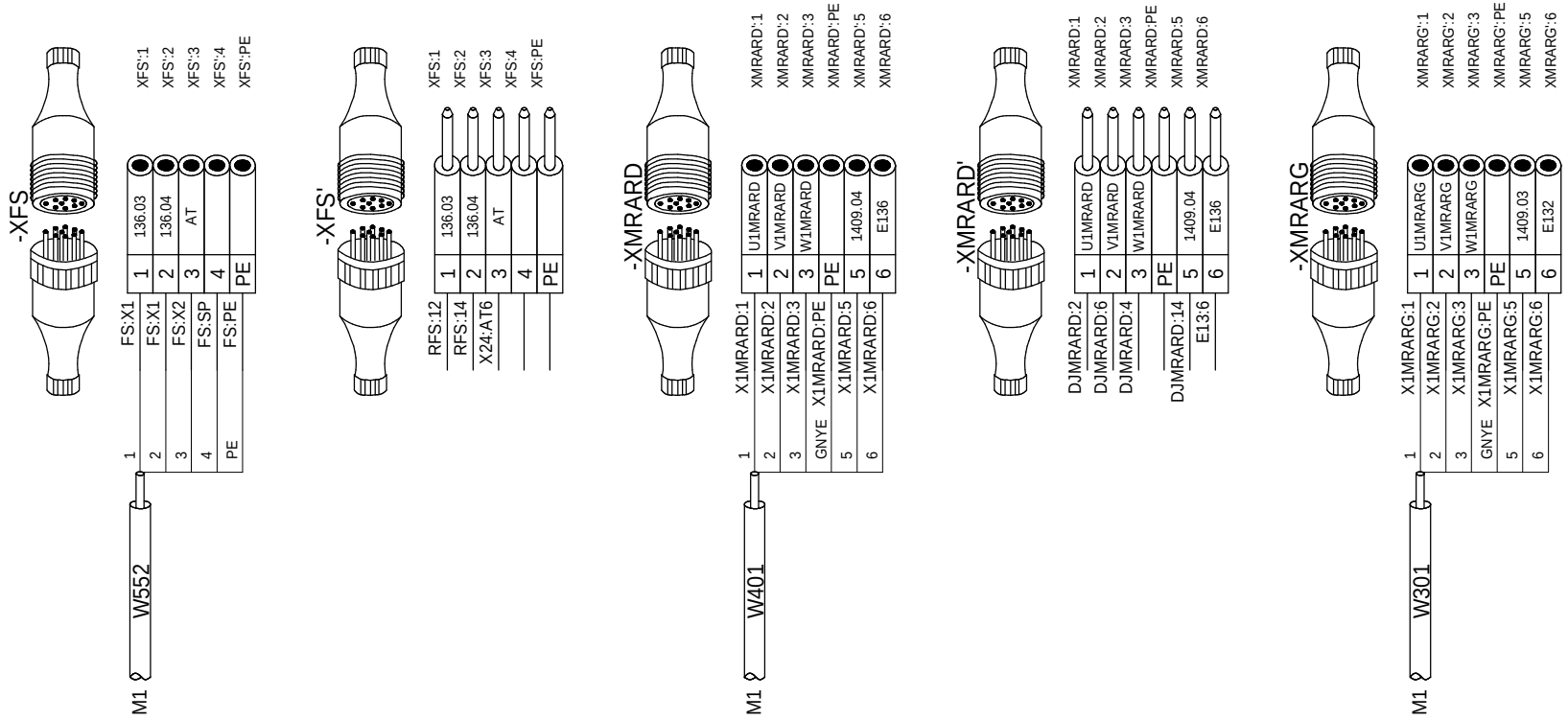

LOCALISATION : A1

RENAULT 1 av.du golf. 78288 Guyancourt cedex	- MODIFICATIONS - INDICE VISA DATE	CONNECTEUR: +A1-XFS 1/1	**RENAULT** SERVICE 65940	E237268000 V0.4	FOLIO 22

Ce document est la propriete de RENAULT S.A.S et ne peut etre reproduit ou communique sans son autorisation

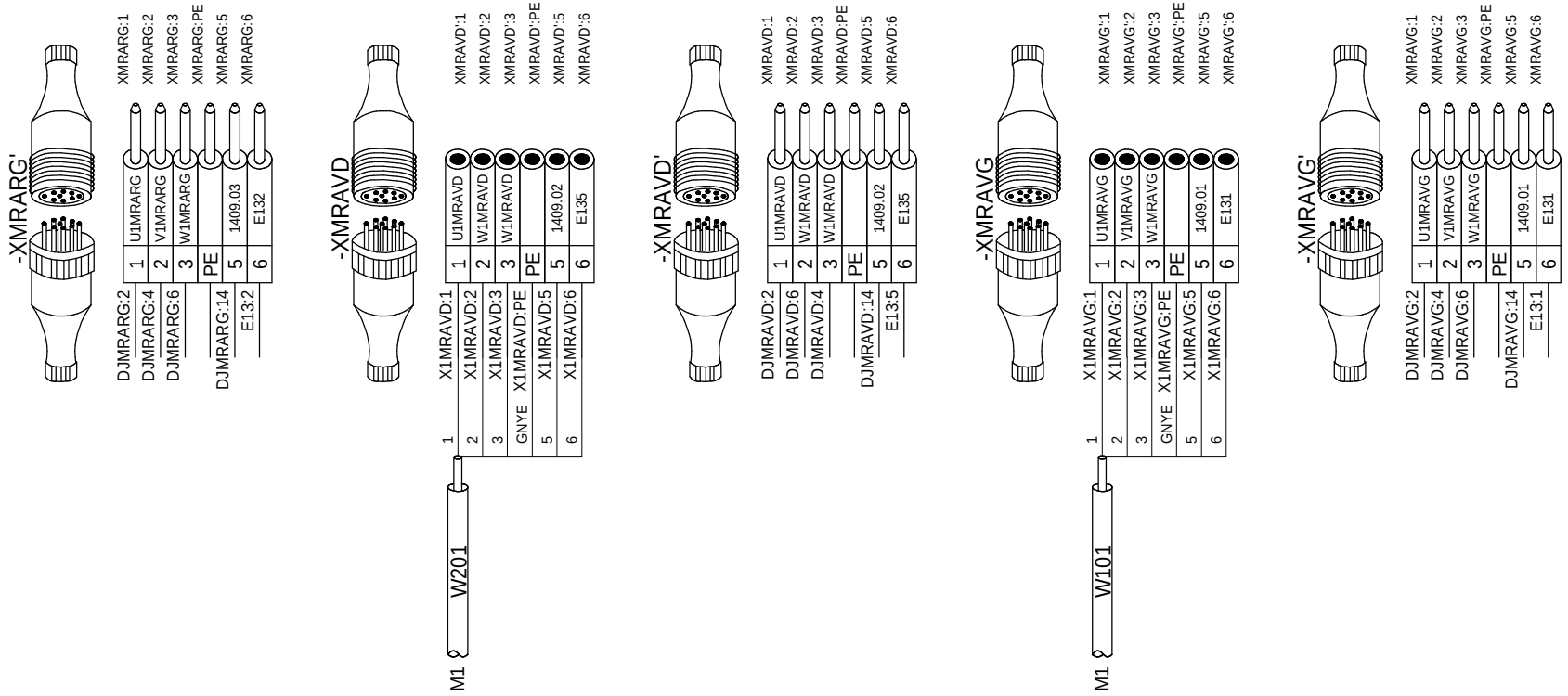

LOCALISATION : A1

RENAULT 1 av.du golf. 78288 Guyancourt cedex	- MODIFICATIONS - INDICE VISA DATE	CONNECTEUR: +A1-XMRARG' 1/0	**RENAULT** SERVICE 65940	E237268000 V0.4	FOLIO 23

Ce document est la propriete de RENAULT S.A.S et ne peut etre reproduit ou communique sans son autorisation

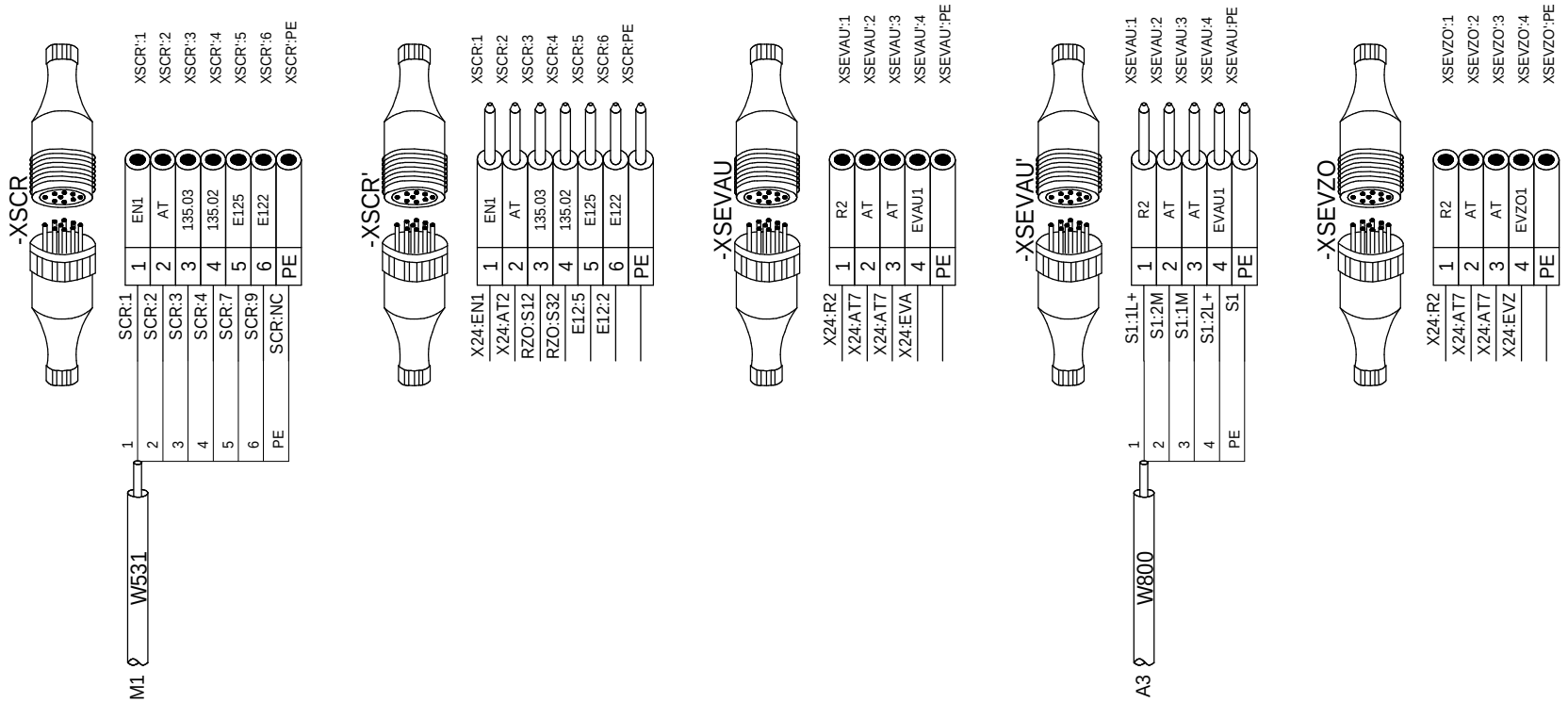

LOCALISATION : A1

RENAULT 1 av.du golf. 78288 Guyancourt cedex	- MODIFICATIONS - INDICE VISA DATE	CONNECTEUR: +A1-XSCR 1/0	**RENAULT** SERVICE 65940	E237268000 V0.4	FOLIO 24

Ce document est la propriete de RENAULT S.A.S et ne peut etre reproduit ou communique sans son autorisation

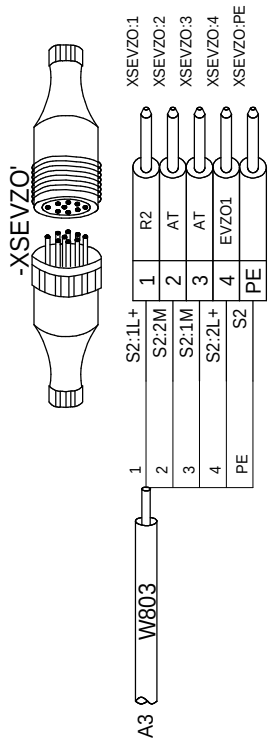

LOCALISATION : A1

RENAULT 1 av.du golf. 78288 Guyancourt cedex	- MODIFICATIONS - INDICE VISA DATE	CONNECTEUR: +A1-XSEVZO' 1/0	**RENAULT** SERVICE 65940	E237268000 V0.4	FOLIO 25

Ce document est la propriete de RENAULT S.A.S et ne peut etre reproduit ou communique sans son autorisation

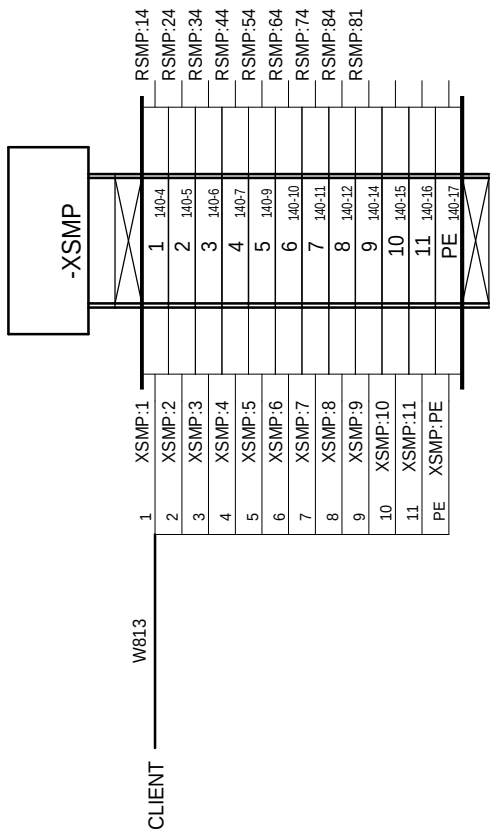

LOCALISATION : A1

RENAULT 1 av.du golf. 78288 Guyancourt cedex	- MODIFICATIONS - INDICE VISA DATE	BORNIER : +A1-XSMP 1/1	**RENAULT** SERVICE 65940	E237268000 V0.4	FOLIO 26

Ce document est la propriete de RENAULT S.A.S et ne peut etre reproduit ou communique sans son autorisation

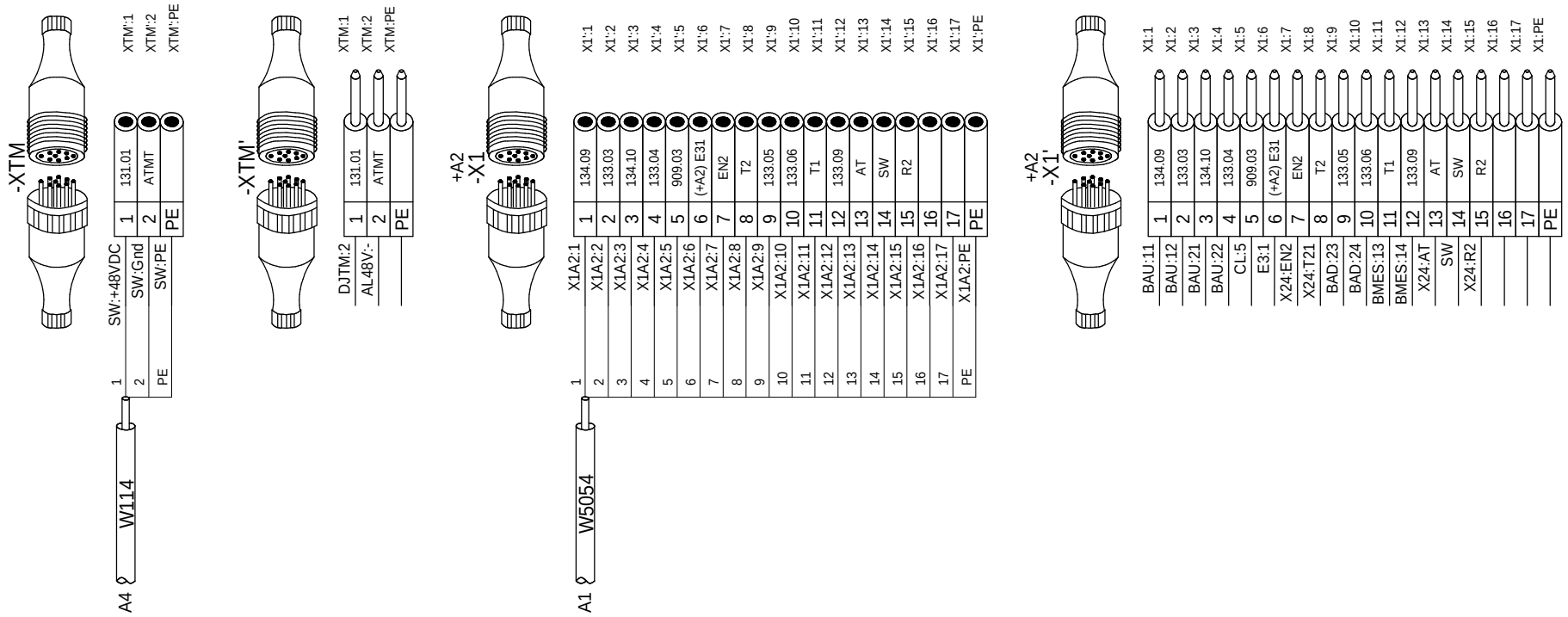

LOCALISATION : A1

RENAULT 1 av.du golf. 78288 Guyancourt cedex	- MODIFICATIONS - INDICE VISA DATE	CONNECTEUR: +A1-XTM 1/1	**RENAULT** SERVICE 65940	E237268000 V0.4	FOLIO 27

Ce document est la propriete de RENAULT S.A.S et ne peut etre reproduit ou communique sans son autorisation

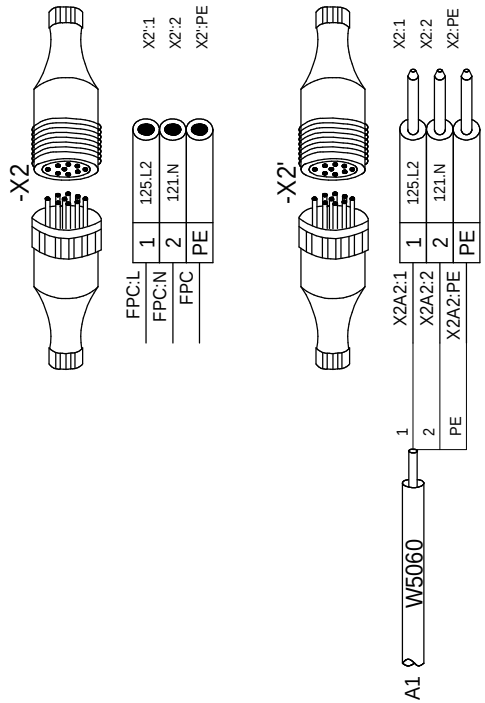

LOCALISATION : A2

RENAULT 1 av.du golf. 78288 Guyancourt cedex	- MODIFICATIONS - INDICE VISA DATE	CONNECTEUR: +A2-X2 1/0	**RENAULT** SERVICE 65940	E237268000 V0.4	FOLIO 28

Ce document est la propriete de RENAULT S.A.S et ne peut etre reproduit ou communique sans son autorisation

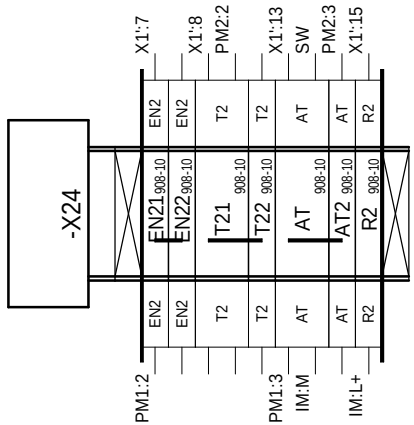

LOCALISATION : A2

RENAULT 1 av.du golf. 78288 Guyancourt cedex	- MODIFICATIONS - INDICE VISA DATE	BORNIER : +A2-X24 1/1	**RENAULT** SERVICE 65940	E237268000 V0.4	FOLIO 29

Ce document est la propriete de RENAULT S.A.S et ne peut etre reproduit ou communique sans son autorisation

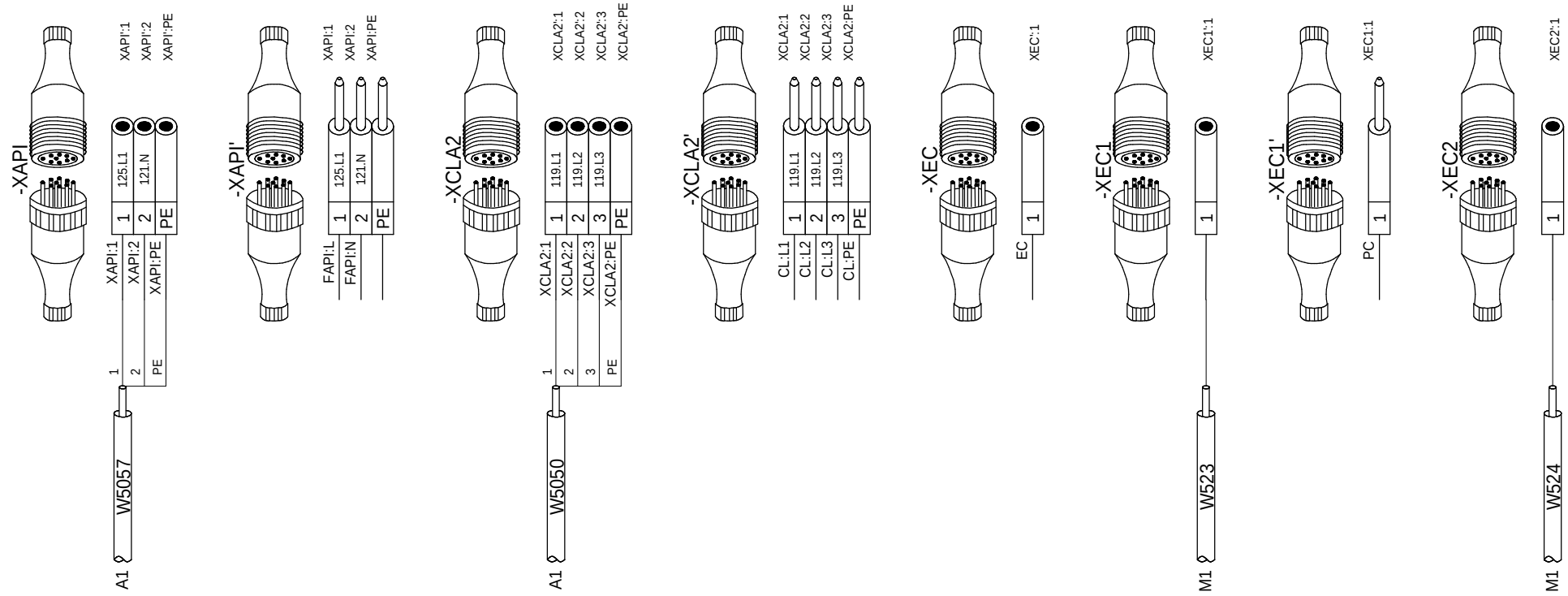

LOCALISATION : A2

RENAULT 1 av.du golf. 78288 Guyancourt cedex	- MODIFICATIONS - INDICE VISA DATE	CONNECTEUR: +A2-XAPI 1/1	**RENAULT** SERVICE 65940	E237268000 V0.4	FOLIO 30

Ce document est la propriete de RENAULT S.A.S et ne peut etre reproduit ou communique sans son autorisation

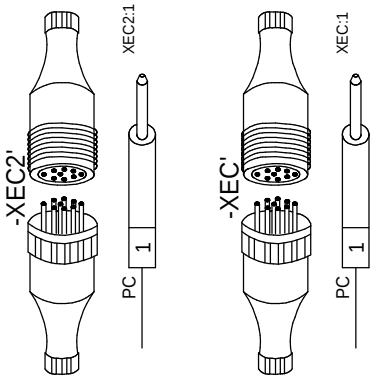

LOCALISATION : A2

RENAULT 1 av.du golf. 78288 Guyancourt cedex	- MODIFICATIONS - INDICE VISA DATE	CONNECTEUR: +A2-XEC2' 1/0	**RENAULT** SERVICE 65940	E237268000 V0.4	FOLIO 31

Ce document est la propriete de RENAULT S.A.S et ne peut etre reproduit ou communique sans son autorisation

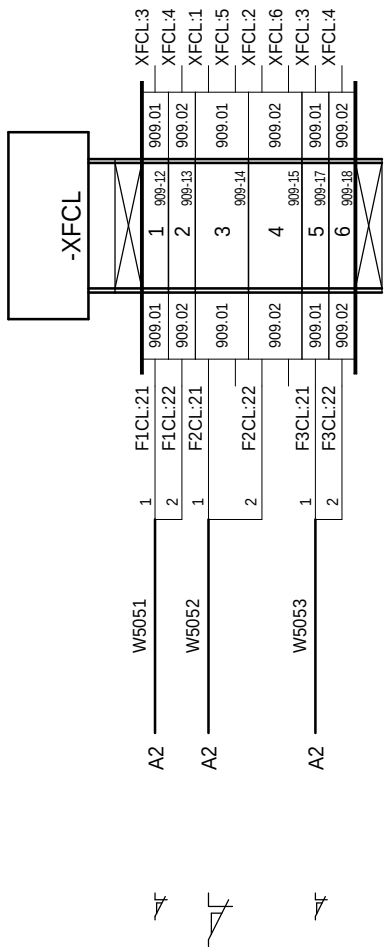

LOCALISATION : A2

RENAULT
1 av.du golf. 78288 Guyancourt cedex

- MODIFICATIONS -
INDICE
VISA
DATE

BORNIER : +A2-XFCL
1/1

RENAULT
SERVICE 65940

E237268000
V0.4

FOLIO
32

Ce document est la propriete de RENAULT S.A.S et ne peut etre reproduit ou communique sans son autorisation

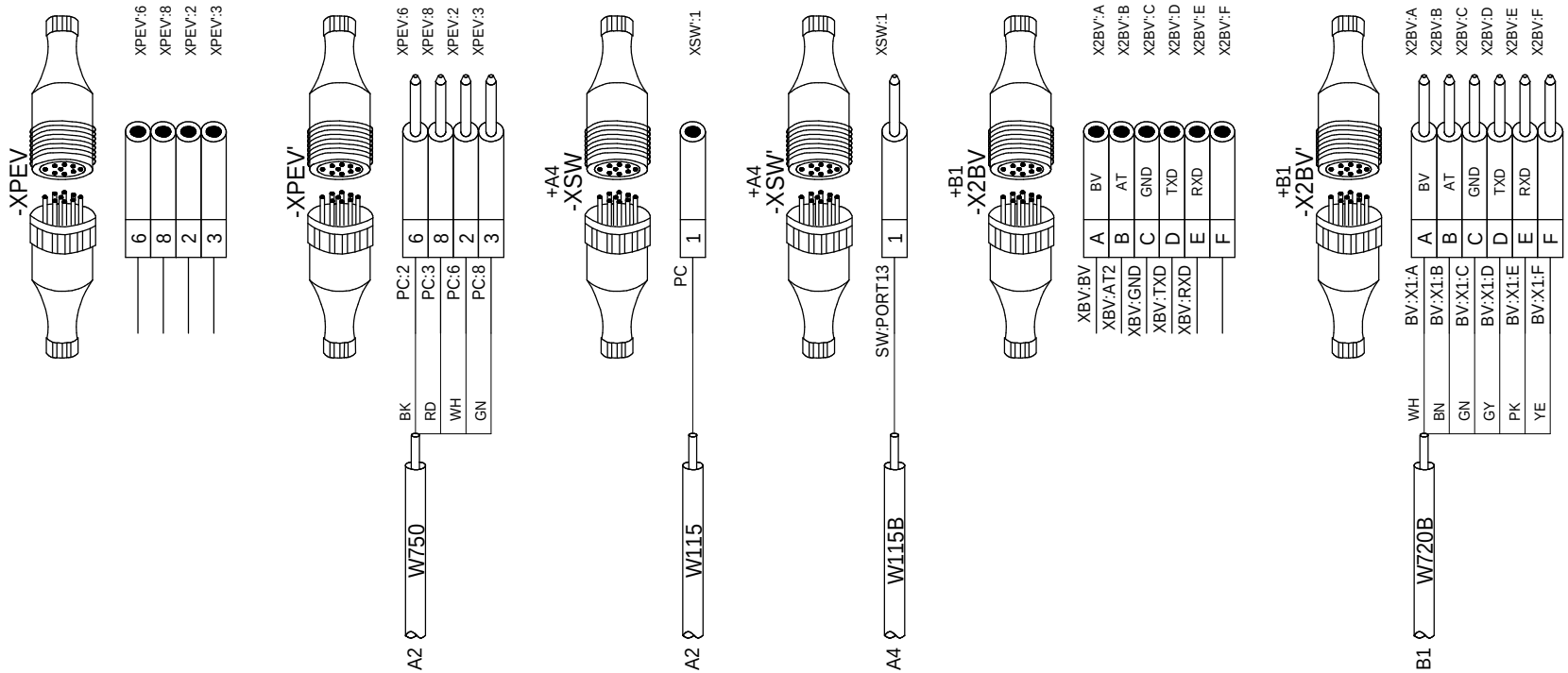

LOCALISATION : A2

RENAULT 1 av.du golf. 78288 Guyancourt cedex	- MODIFICATIONS - INDICE VISA DATE	CONNECTEUR: +A2-XPEV 1/1	**RENAULT** SERVICE 65940	E237268000 V0.4	FOLIO 33

Ce document est la propriete de RENAULT S.A.S et ne peut etre reproduit ou communique sans son autorisation

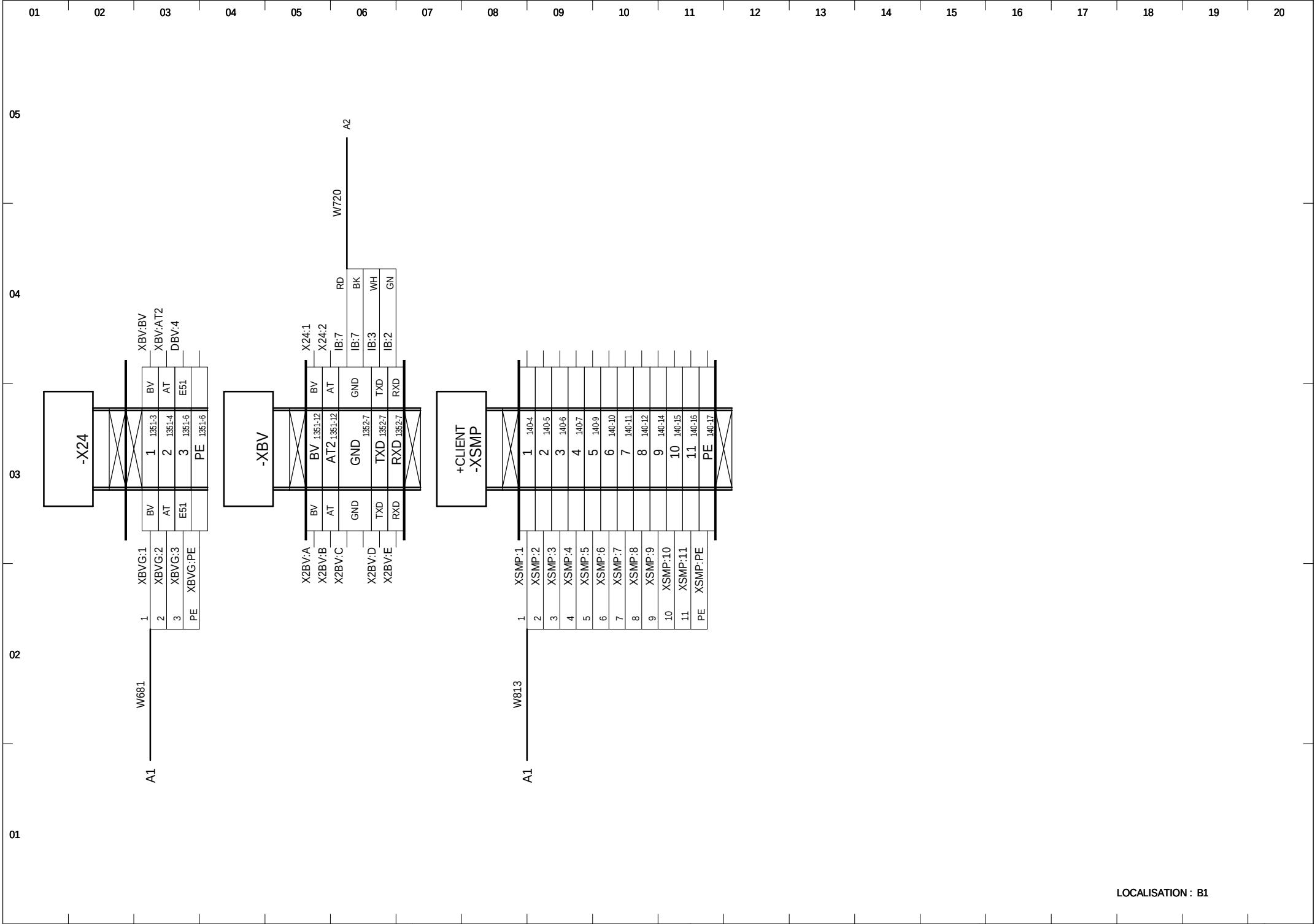

LOCALISATION : B1

Ce document est la propriete de RENAULT S.A.S et ne peut etre reproduit ou communique sans son autorisation

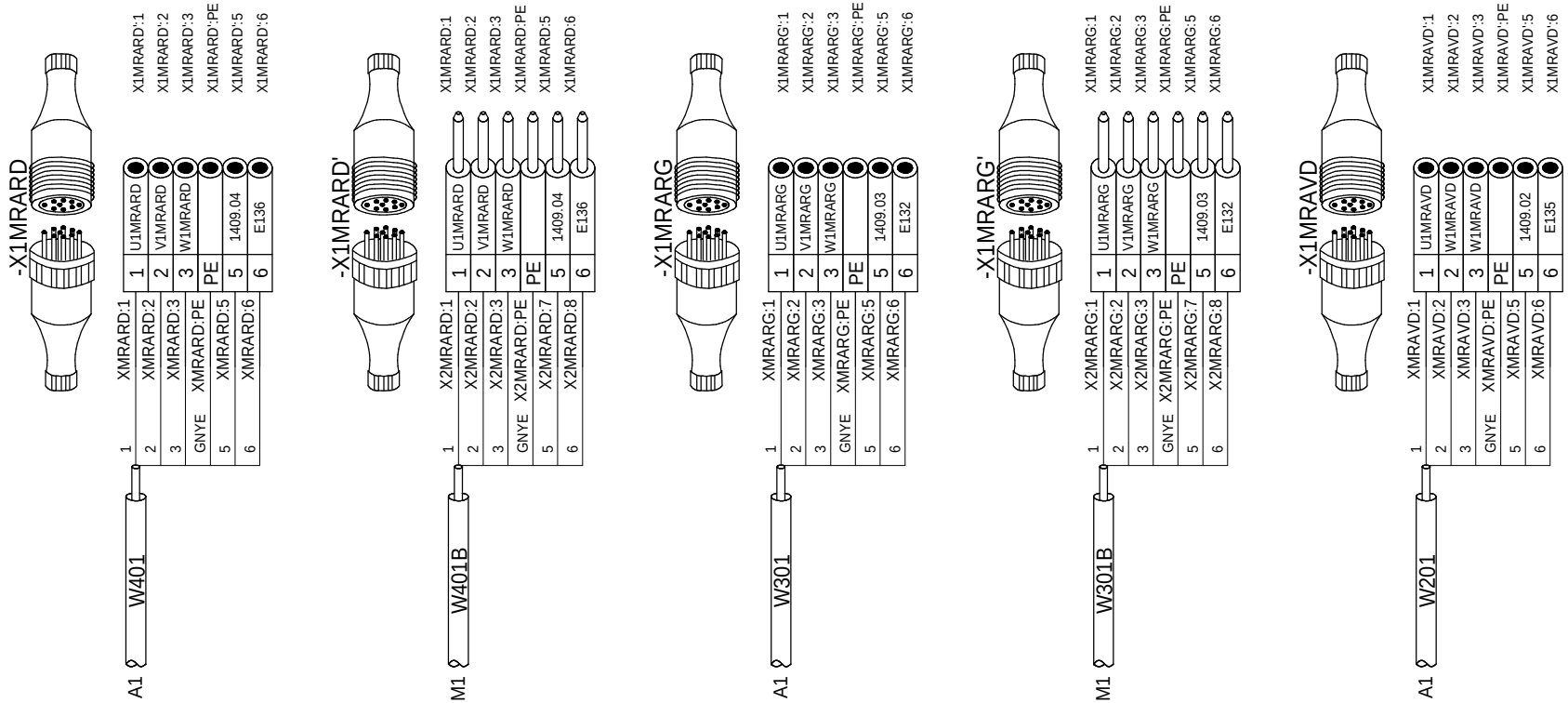

LOCALISATION : M1

RENAULT
1 av.du golf. 78288 Guyancourt cedex

- MODIFICATIONS -
INDICE
VISA
DATE

CONNECTEUR: +M1-X1MRARD
1/1

RENAULT
SERVICE 65940

E237268000
V0.4

FOLIO
35

Ce document est la propriete de RENAULT S.A.S et ne peut etre reproduit ou communique sans son autorisation

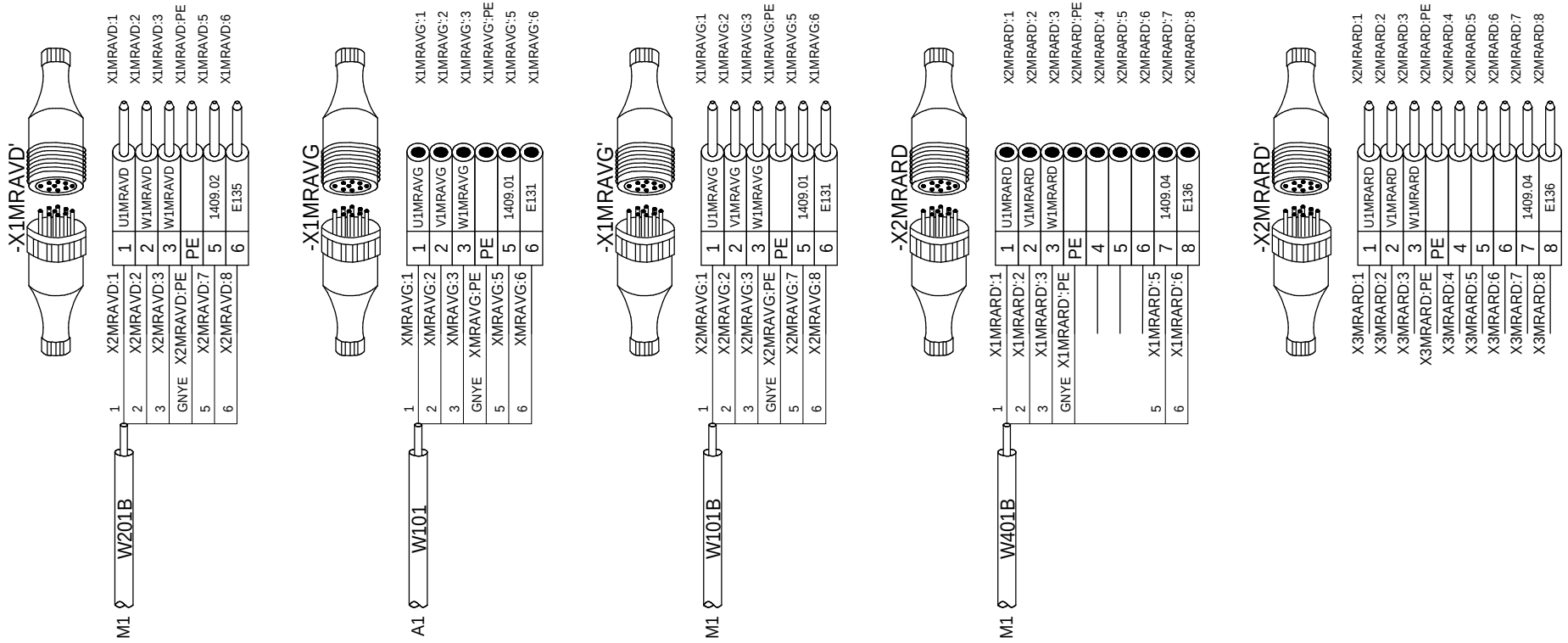

LOCALISATION : M1

RENAULT 1 av.du golf. 78288 Guyancourt cedex	- MODIFICATIONS - INDICE VISA DATE	CONNECTEUR: +M1-X1MRAVD' 1/0	**RENAULT** SERVICE 65940	E237268000 V0.4	FOLIO 36

Ce document est la propriete de RENAULT S.A.S et ne peut etre reproduit ou communique sans son autorisation

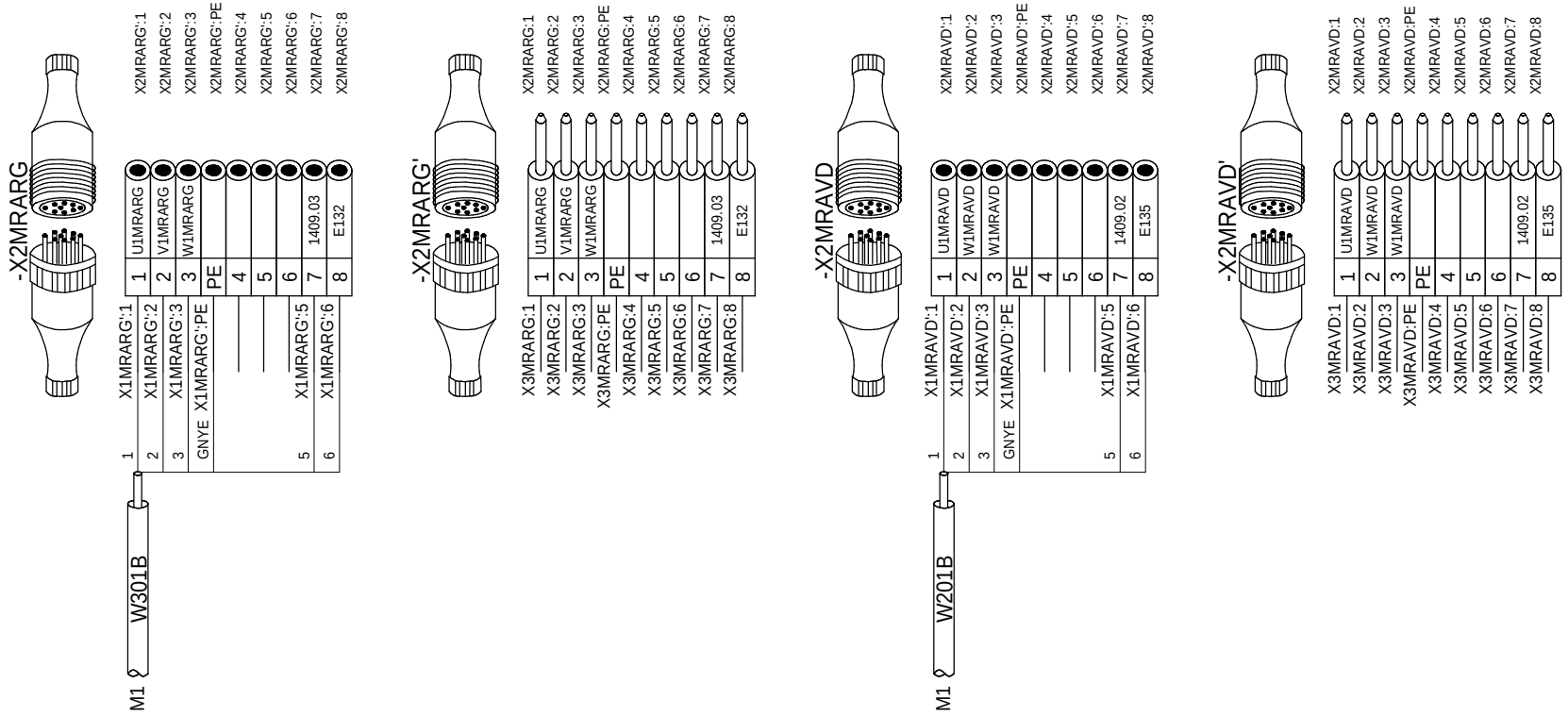

LOCALISATION : M1

RENAULT 1 av.du golf. 78288 Guyancourt cedex	- MODIFICATIONS - INDICE VISA DATE	CONNECTEUR: +M1-X2MRARG 1/0	**RENAULT** SERVICE 65940	E237268000 V0.4	FOLIO 37

Ce document est la propriete de RENAULT S.A.S et ne peut etre reproduit ou communique sans son autorisation

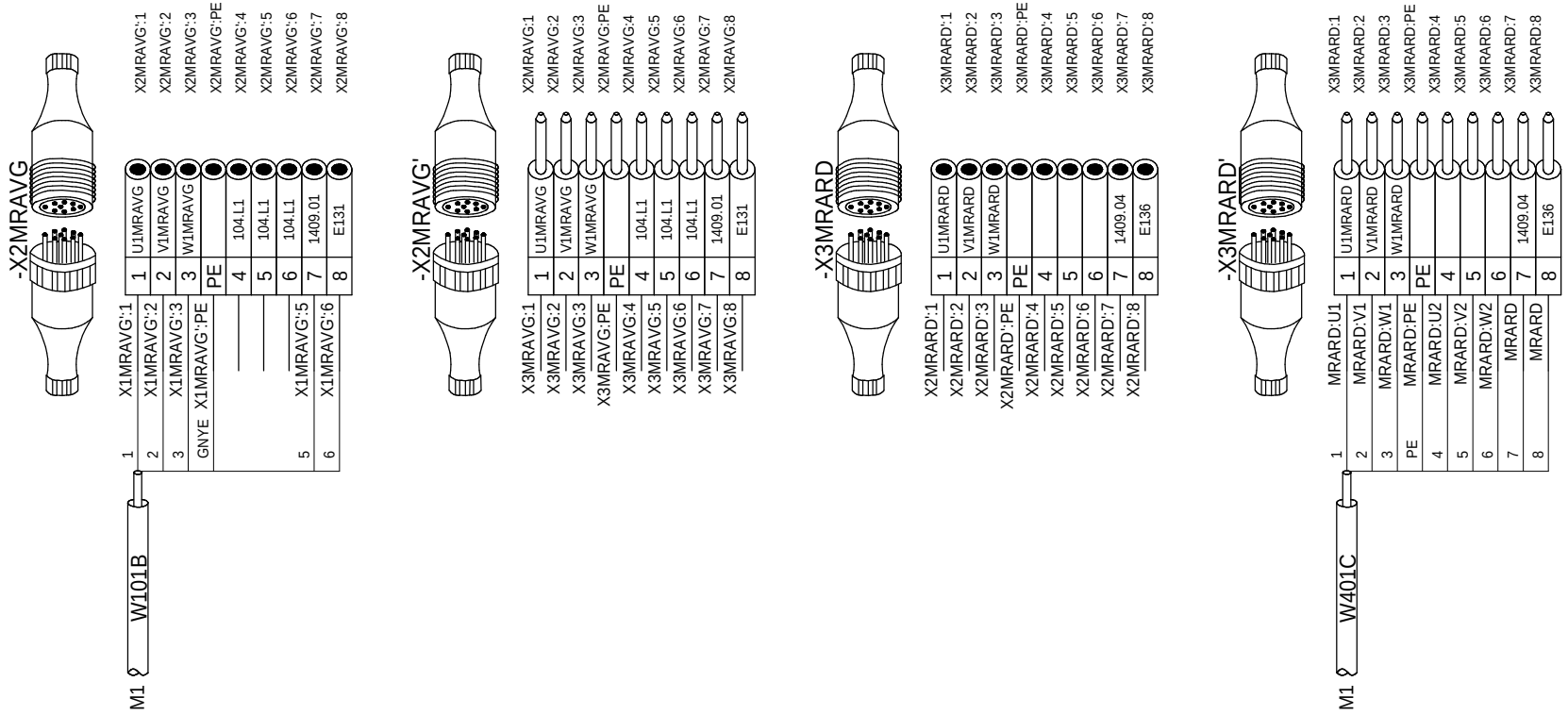

LOCALISATION : M1

RENAULT 1 av.du golf. 78288 Guyancourt cedex	- MODIFICATIONS - INDICE VISA DATE	CONNECTEUR: +M1-X2MRAVG 1/0	**RENAULT** SERVICE 65940	E237268000 V0.4	FOLIO 38

Ce document est la propriete de RENAULT S.A.S et ne peut etre reproduit ou communique sans son autorisation

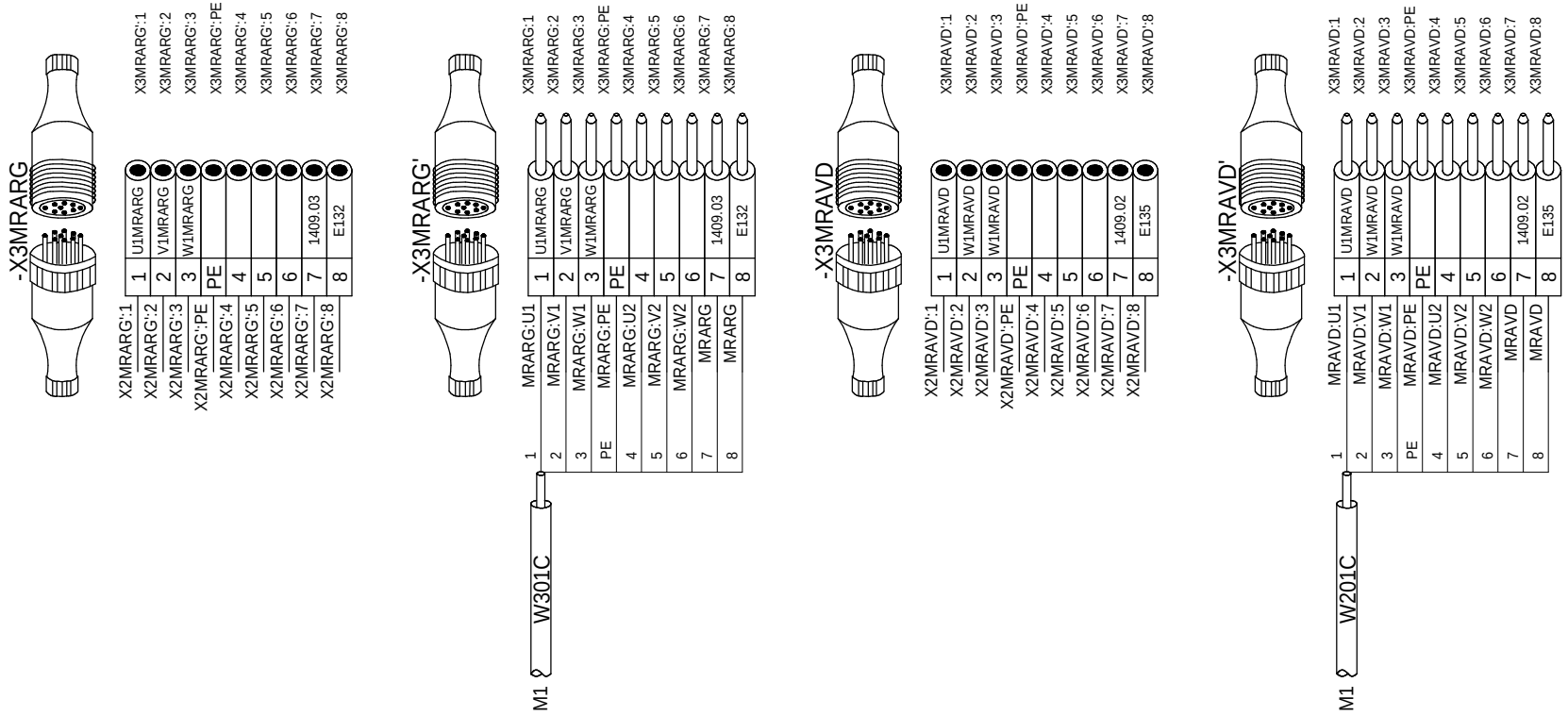

LOCALISATION : M1

RENAULT 1 av.du golf. 78288 Guyancourt cedex	- MODIFICATIONS - INDICE VISA DATE	CONNECTEUR: +M1-X3MRARG 1/0	**RENAULT** SERVICE 65940	E237268000 V0.4	FOLIO 39

Ce document est la propriete de RENAULT S.A.S et ne peut etre reproduit ou communique sans son autorisation

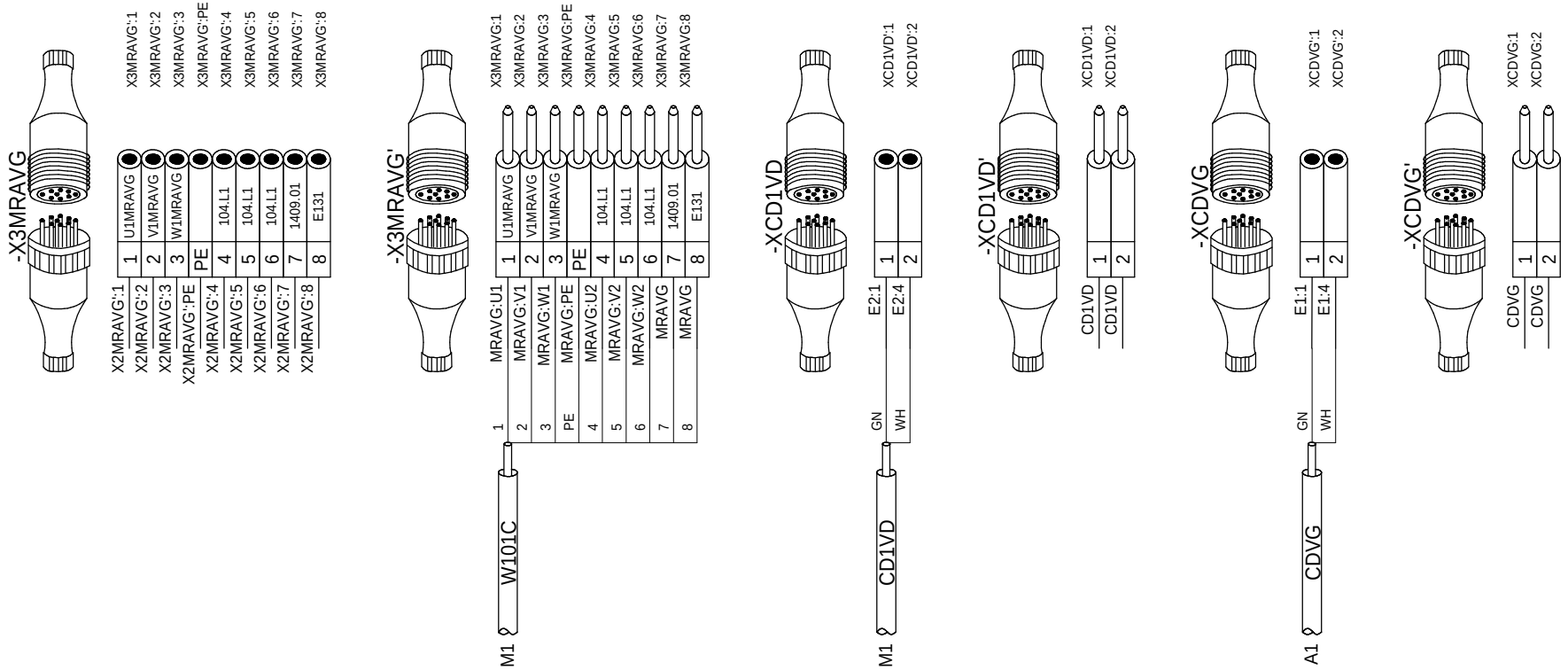

LOCALISATION : M1

RENAULT 1 av.du golf. 78288 Guyancourt cedex	- MODIFICATIONS - INDICE VISA DATE	CONNECTEUR: +M1-X3MRAVG 1/1	**RENAULT** SERVICE 65940	E237268000 V0.4	FOLIO 40

Ce document est la propriete de RENAULT S.A.S et ne peut etre reproduit ou communique sans son autorisation

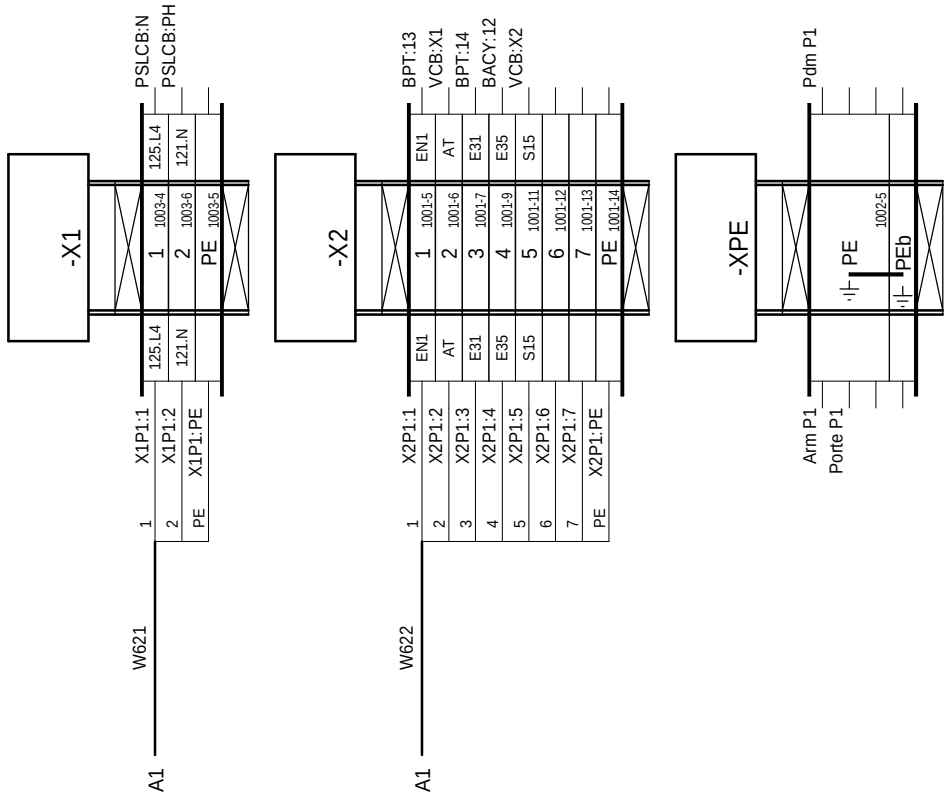

LOCALISATION : P1

RENAULT
1 av.du golf. 78288 Guyancourt cedex

- MODIFICATIONS -
INDICE
VISA
DATE

BORNIER : +P1-X1
1/1

RENAULT
SERVICE 65940

E237268000
V0.4

FOLIO
41

Ce document est la propriete de RENAULT S.A.S et ne peut etre reproduit ou communique sans son autorisation

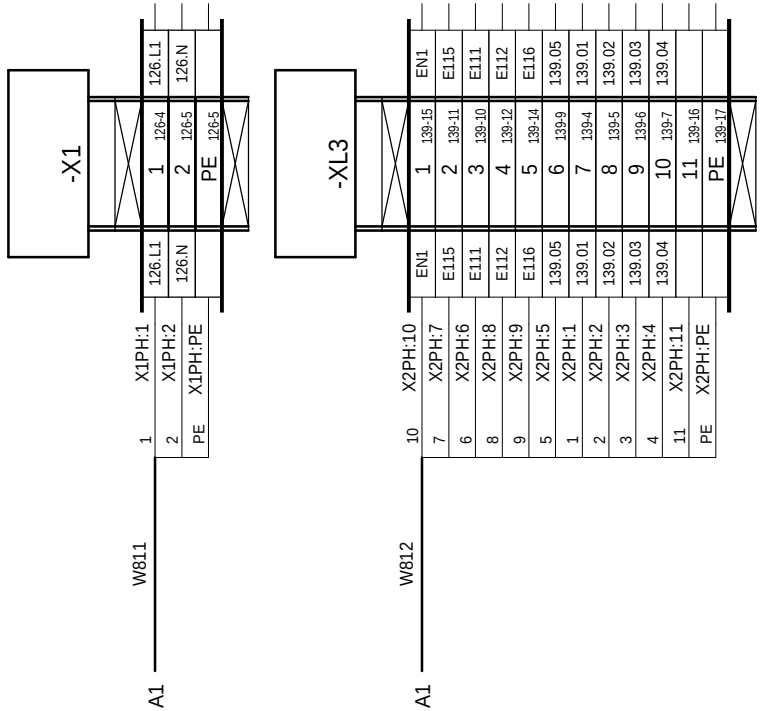

LOCALISATION : PHARES

RENAULT 1 av.du golf. 78288 Guyancourt cedex	- MODIFICATIONS - INDICE VISA DATE	BORNIER : +PHARES-X1 1/1	**RENAULT** SERVICE 65940	E237268000 V0.4	FOLIO 42

Ce document est la propriete de RENAULT S.A.S et ne peut etre reproduit ou communique sans son autorisation

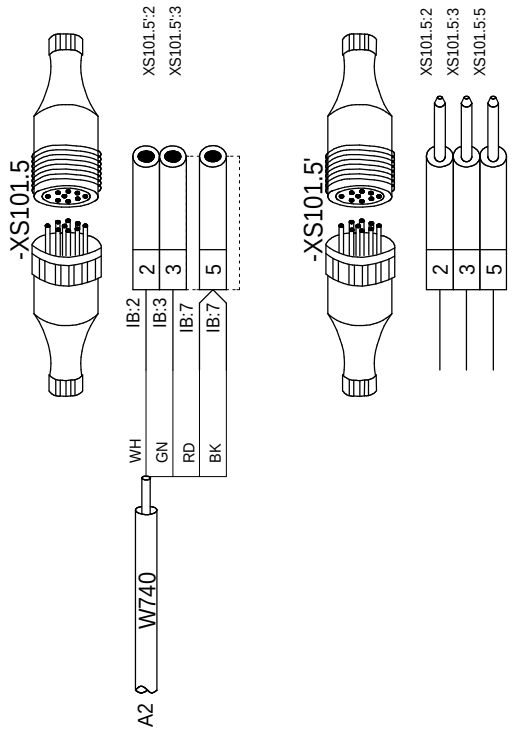

LOCALISATION : PHARES

RENAULT
1 av.du golf. 78288 Guyancourt cedex

- MODIFICATIONS -
INDICE
VISA
DATE

CONNECTEUR: +PHARES-XS101.5
1/1

RENAULT
SERVICE 65940

E237268000
V0.4

FOLIO
43

Ce document est la propriete de RENAULT S.A.S et ne peut etre reproduit ou communique sans son autorisation

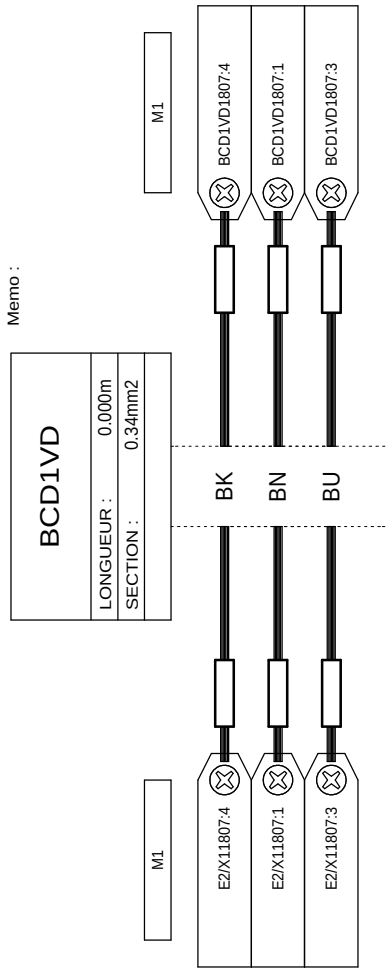

Memo :

LOCALISATION :

RENAULT 1 av.du golf. 78288 Guyancourt cedex	- MODIFICATIONS - INDICE VISA DATE	CABLE : BCD1VD (1/1)	**RENAULT** SERVICE 65940	E237268000 V0.4	FOLIO 1

Ce document est la propriete de RENAULT S.A.S et ne peut etre reproduit ou communique sans son autorisation

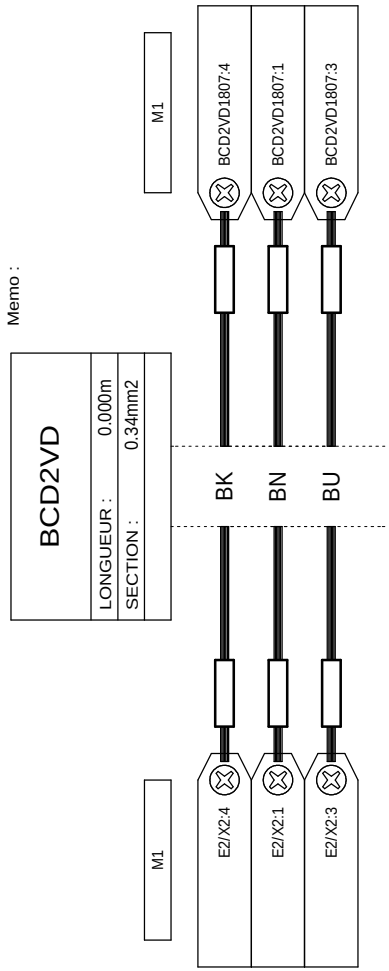

Memo :

LOCALISATION :

RENAULT 1 av.du golf. 78288 Guyancourt cedex	- MODIFICATIONS - INDICE VISA DATE	CABLE : BCD2VD (1/1)	**RENAULT** SERVICE 65940	E237268000 V0.4	FOLIO 2

Ce document est la propriete de RENAULT S.A.S et ne peut etre reproduit ou communique sans son autorisation

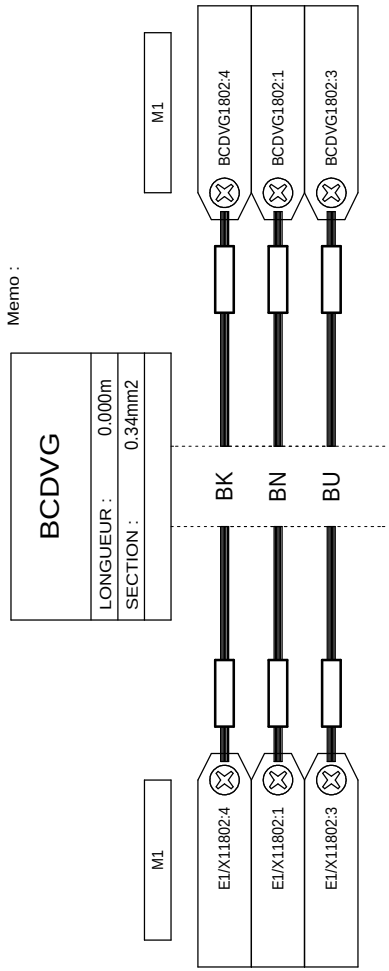

Memo :

LOCALISATION :

RENAULT
1 av.du golf. 78288 Guyancourt cedex

- MODIFICATIONS -
INDICE
VISA
DATE

CABLE : BCDVG (1/1)

RENAULT
SERVICE 65940

E237268000
V0.4

FOLIO
3

Ce document est la propriete de RENAULT S.A.S et ne peut etre reproduit ou communique sans son autorisation

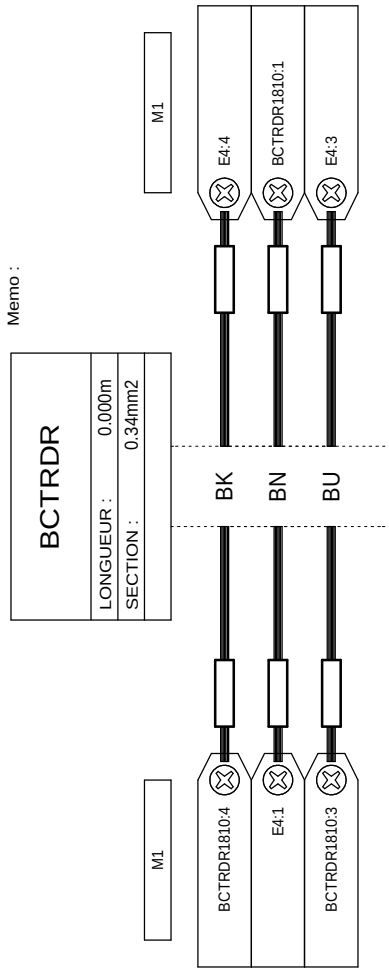

LOCALISATION :

RENAULT
1 av.du golf. 78288 Guyancourt cedex

- MODIFICATIONS -
INDICE
VISA
DATE

CABLE : BCTRDR (1/1)

RENAULT
SERVICE 65940

E237268000
V0.4

FOLIO
4

Ce document est la propriete de RENAULT S.A.S et ne peut etre reproduit ou communique sans son autorisation

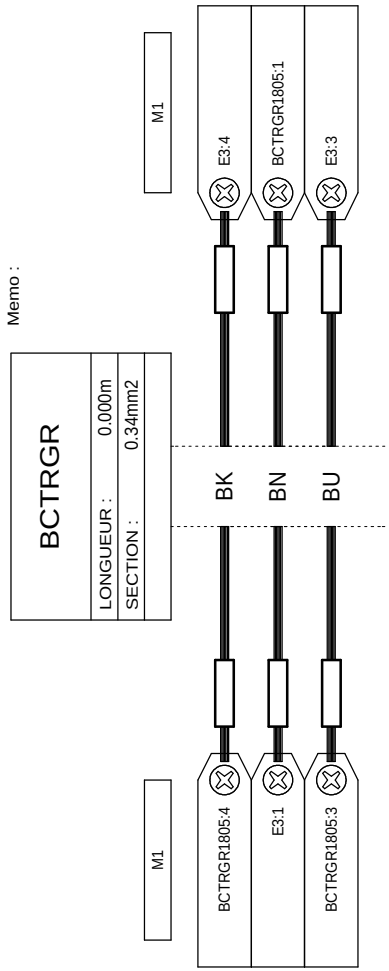

Memo :

LOCALISATION :

RENAULT
1 av.du golf. 78288 Guyancourt cedex

- MODIFICATIONS -
INDICE
VISA
DATE

CABLE : BCTRGR (1/1)

RENAULT
SERVICE 65940

E237268000
V0.4

FOLIO
5

Ce document est la propriete de RENAULT S.A.S et ne peut etre reproduit ou communique sans son autorisation

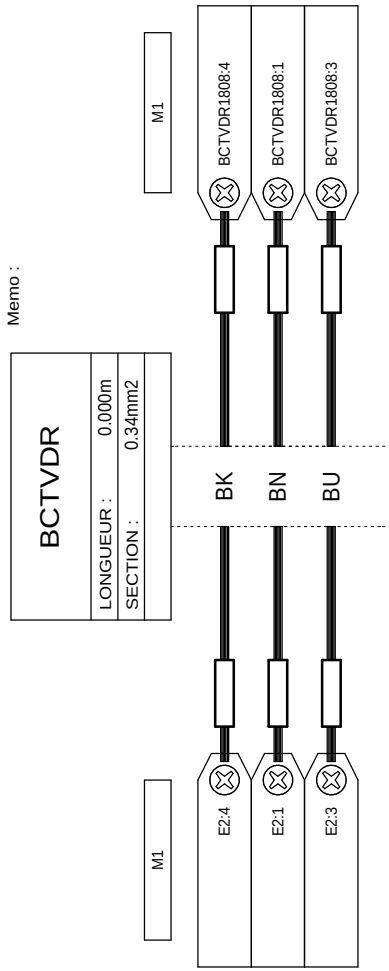

Memo :

LOCALISATION :

RENAULT 1 av.du golf. 78288 Guyancourt cedex	- MODIFICATIONS - INDICE VISA DATE	CABLE : BCTVDR (1/1)	**RENAULT** SERVICE 65940	E237268000 V0.4	FOLIO 6

Ce document est la propriete de RENAULT S.A.S et ne peut etre reproduit ou communique sans son autorisation

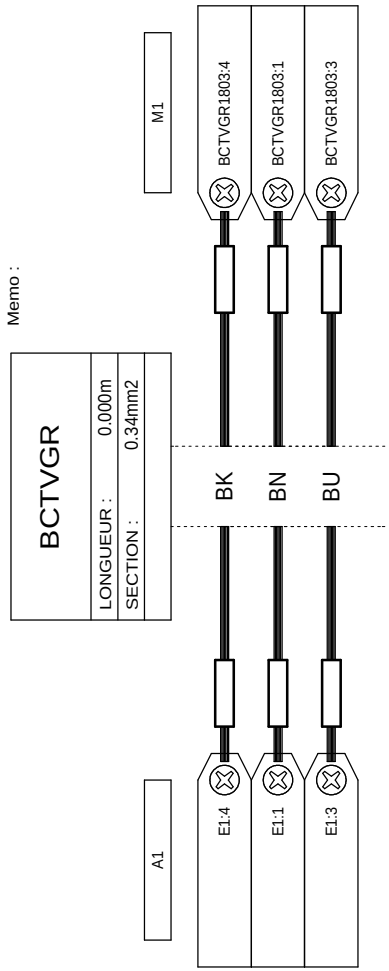

Memo :

LOCALISATION :

RENAULT
1 av.du golf. 78288 Guyancourt cedex

- MODIFICATIONS -
INDICE
VISA
DATE

CABLE : BCTVGR (1/1)

RENAULT
SERVICE 65940

E237268000
V0.4

FOLIO
7

Ce document est la propriete de RENAULT S.A.S et ne peut etre reproduit ou communique sans son autorisation

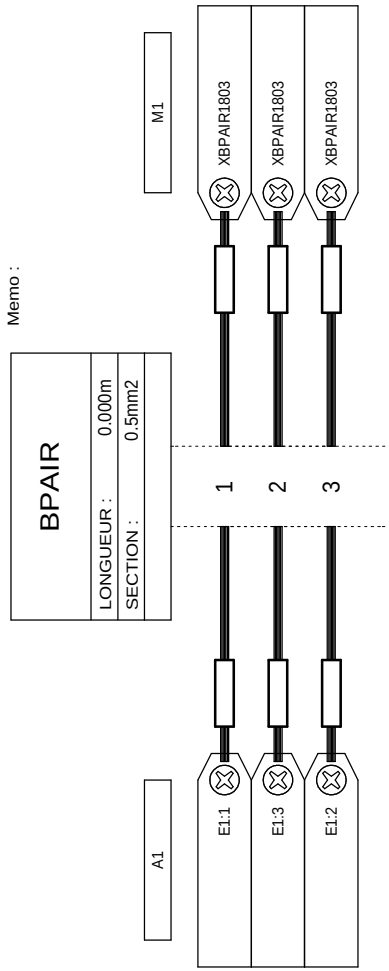

Memo :

LOCALISATION :

RENAULT
1 av.du golf. 78288 Guyancourt cedex

- MODIFICATIONS -
INDICE
VISA
DATE

CABLE : BPAIR (1/1)

RENAULT
SERVICE 65940

E237268000
V0.4

FOLIO
8

Ce document est la propriete de RENAULT S.A.S et ne peut etre reproduit ou communique sans son autorisation

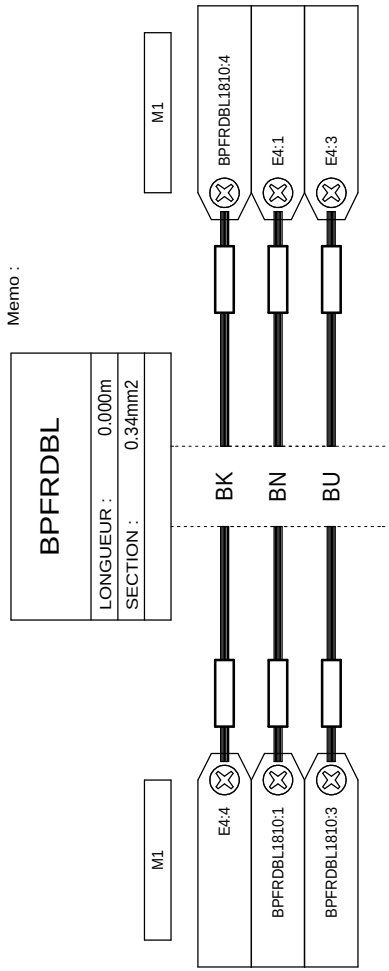

Memo :

LOCALISATION :

RENAULT 1 av.du golf. 78288 Guyancourt cedex	- MODIFICATIONS - INDICE VISA DATE	CABLE : BPFRDBL (1/1)	**RENAULT** SERVICE 65940	E237268000 V0.4	FOLIO 9

Ce document est la propriete de RENAULT S.A.S et ne peut etre reproduit ou communique sans son autorisation

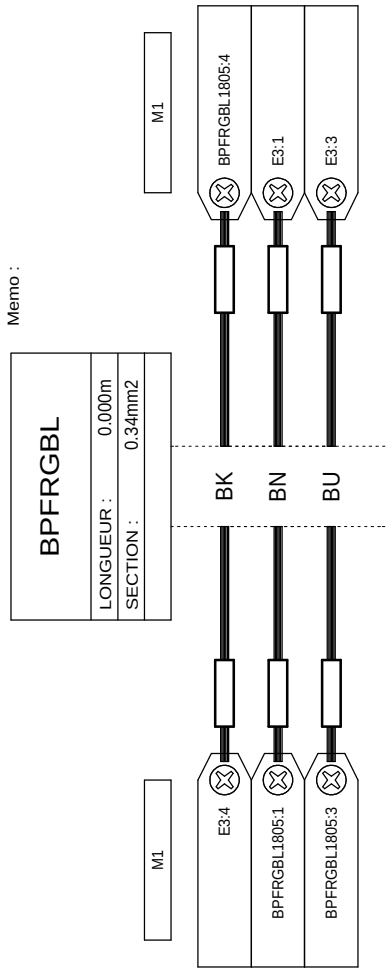

LOCALISATION :

RENAULT 1 av.du golf. 78288 Guyancourt cedex	- MODIFICATIONS - INDICE VISA DATE	CABLE : BPFRGBL (1/1)	**RENAULT** SERVICE 65940	E237268000 V0.4	FOLIO 10

Ce document est la propriete de RENAULT S.A.S et ne peut etre reproduit ou communique sans son autorisation

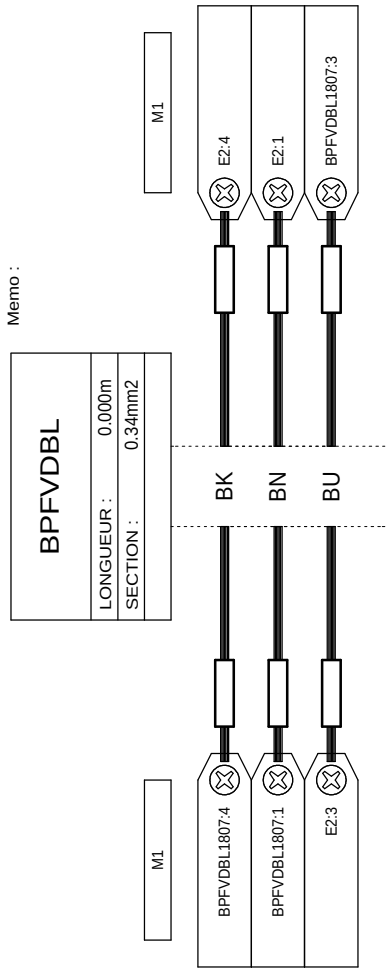

LOCALISATION :

RENAULT
1 av.du golf. 78288 Guyancourt cedex

- MODIFICATIONS -
INDICE
VISA
DATE

CABLE : BPFVDBL (1/1)

RENAULT
SERVICE 65940

E237268000
V0.4

FOLIO
11

Ce document est la propriete de RENAULT S.A.S et ne peut etre reproduit ou communique sans son autorisation

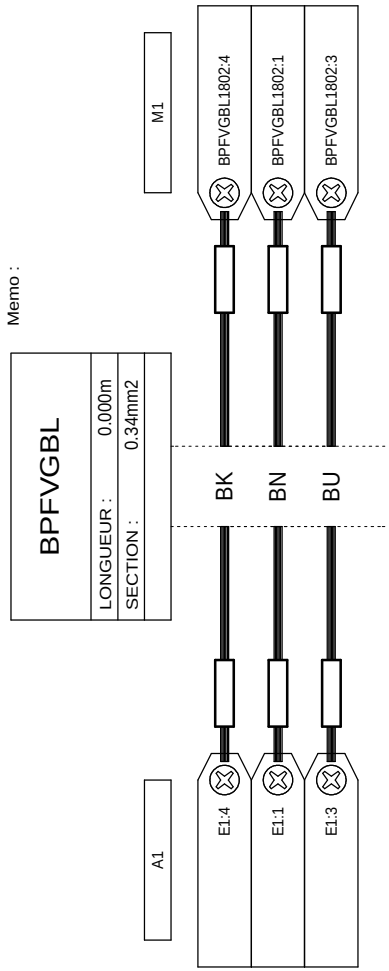

Memo :

LOCALISATION :

RENAULT
1 av.du golf. 78288 Guyancourt cedex

- MODIFICATIONS -
INDICE
VISA
DATE

CABLE : BPFVGBL (1/1)

RENAULT
SERVICE 65940

E237268000
V0.4

FOLIO
12

Ce document est la propriete de RENAULT S.A.S et ne peut etre reproduit ou communique sans son autorisation

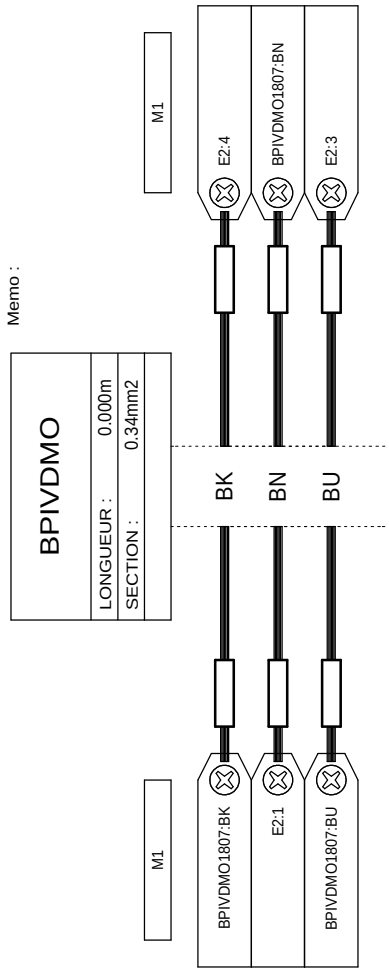

Memo :

LOCALISATION :

RENAULT 1 av.du golf. 78288 Guyancourt cedex	- MODIFICATIONS - INDICE VISA DATE	CABLE : BPIVDMO (1/1)	**RENAULT** SERVICE 65940	E237268000 V0.4	FOLIO 13

Ce document est la propriete de RENAULT S.A.S et ne peut etre reproduit ou communique sans son autorisation

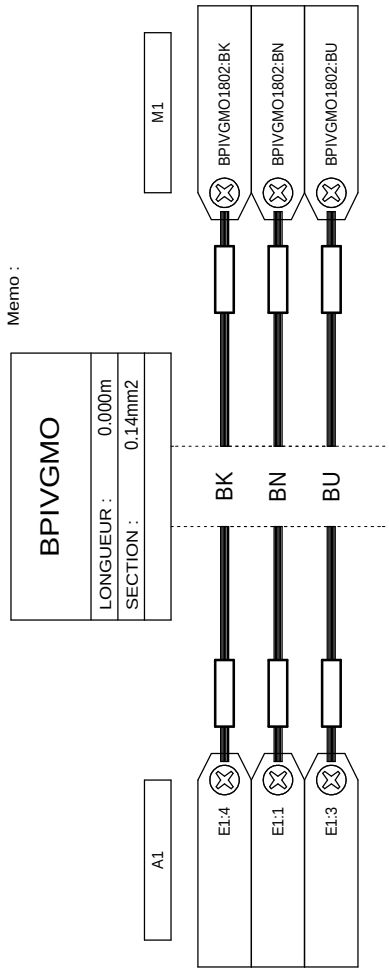

Memo :

LOCALISATION :

RENAULT
1 av.du golf. 78288 Guyancourt cedex

- MODIFICATIONS -
INDICE
VISA
DATE

CABLE : BPIVGMO (1/1)

RENAULT
SERVICE 65940

E237268000
V0.4

FOLIO
14

Ce document est la propriete de RENAULT S.A.S et ne peut etre reproduit ou communique sans son autorisation

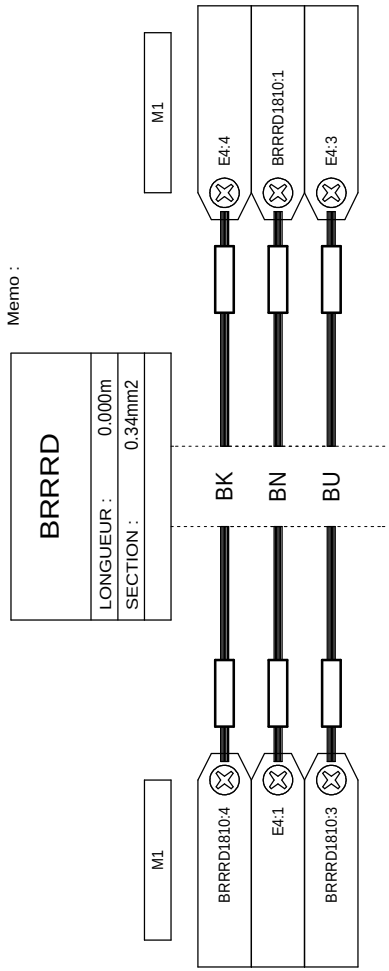

Memo :

LOCALISATION :

RENAULT 1 av.du golf. 78288 Guyancourt cedex	- MODIFICATIONS - INDICE VISA DATE	CABLE : BRRRD (1/1)	**RENAULT** SERVICE 65940	E237268000 V0.4	FOLIO 15

Ce document est la propriete de RENAULT S.A.S et ne peut etre reproduit ou communique sans son autorisation

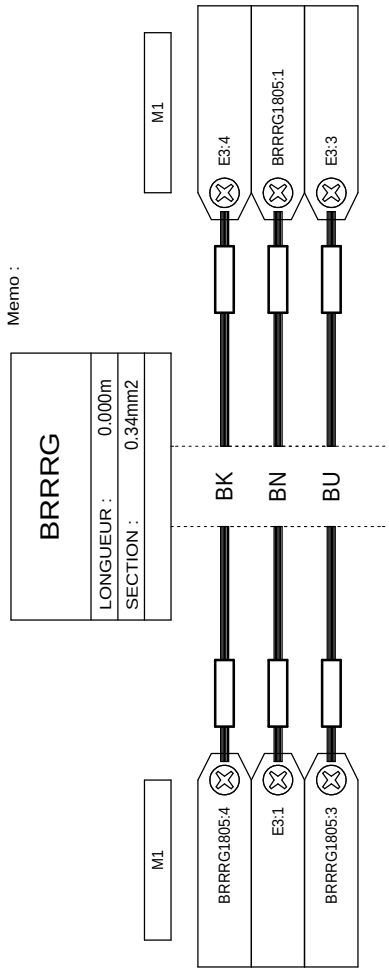

Memo :

LOCALISATION :

RENAULT
1 av.du golf. 78288 Guyancourt cedex

- MODIFICATIONS -
INDICE
VISA
DATE

CABLE : BRRRG (1/1)

RENAULT
SERVICE 65940

E237268000
V0.4

FOLIO
16

Ce document est la propriete de RENAULT S.A.S et ne peut etre reproduit ou communique sans son autorisation

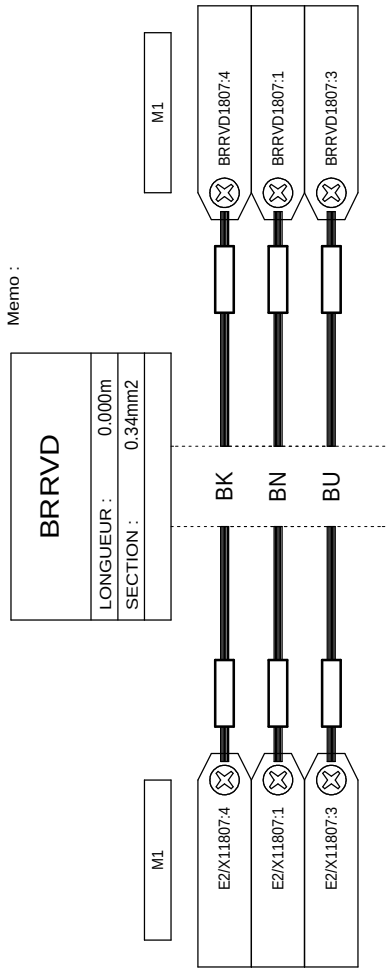

LOCALISATION :

RENAULT
1 av.du golf. 78288 Guyancourt cedex

- MODIFICATIONS -
INDICE
VISA
DATE

CABLE : BRRVD (1/1)

RENAULT
SERVICE 65940

E237268000
V0.4

FOLIO
17

Ce document est la propriete de RENAULT S.A.S et ne peut etre reproduit ou communique sans son autorisation

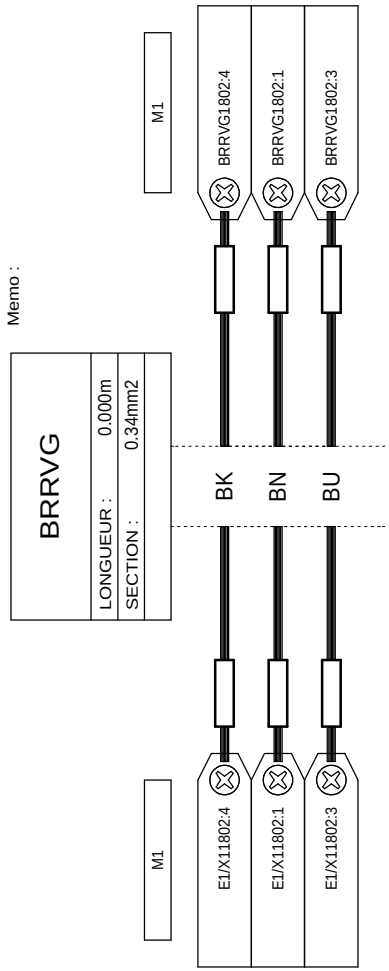

Memo :

LOCALISATION :

RENAULT
1 av.du golf. 78288 Guyancourt cedex

- MODIFICATIONS -
INDICE
VISA
DATE

CABLE : BRRVG (1/1)

RENAULT
SERVICE 65940

E237268000
V0.4

FOLIO
18

Ce document est la propriete de RENAULT S.A.S et ne peut etre reproduit ou communique sans son autorisation

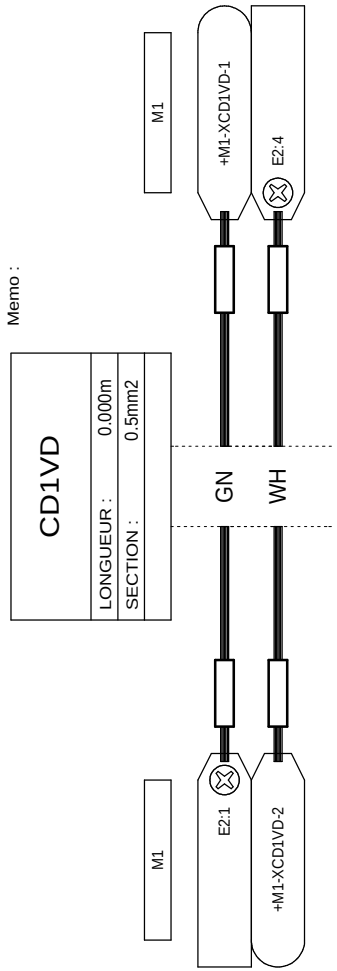

Memo :

LOCALISATION :

RENAULT 1 av.du golf. 78288 Guyancourt cedex	- MODIFICATIONS - INDICE VISA DATE	CABLE : CD1VD (1/1)	**RENAULT** SERVICE 65940	E237268000 V0.4	FOLIO 19

Ce document est la propriete de RENAULT S.A.S et ne peut etre reproduit ou communique sans son autorisation

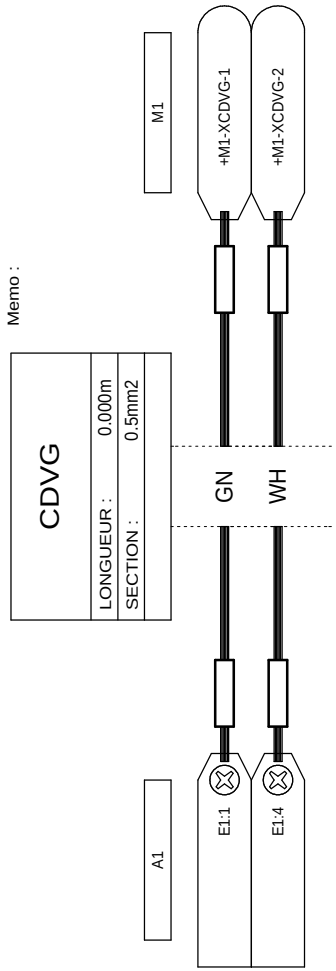

Memo :

LOCALISATION :

RENAULT
1 av.du golf. 78288 Guyancourt cedex

- MODIFICATIONS -
INDICE
VISA
DATE

CABLE : CDVG (1/1)

RENAULT
SERVICE 65940

E237268000
V0.4

FOLIO
20

Ce document est la propriete de RENAULT S.A.S et ne peut etre reproduit ou communique sans son autorisation

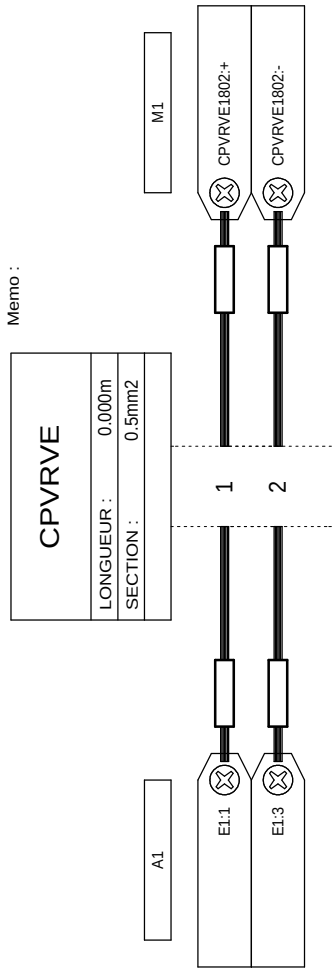

Memo :

LOCALISATION :

RENAULT
1 av.du golf. 78288 Guyancourt cedex

- MODIFICATIONS -
INDICE
VISA
DATE

CABLE : CPVRVE (1/1)

RENAULT
SERVICE 65940

E237268000
V0.4

FOLIO
21

Ce document est la propriete de RENAULT S.A.S et ne peut etre reproduit ou communique sans son autorisation

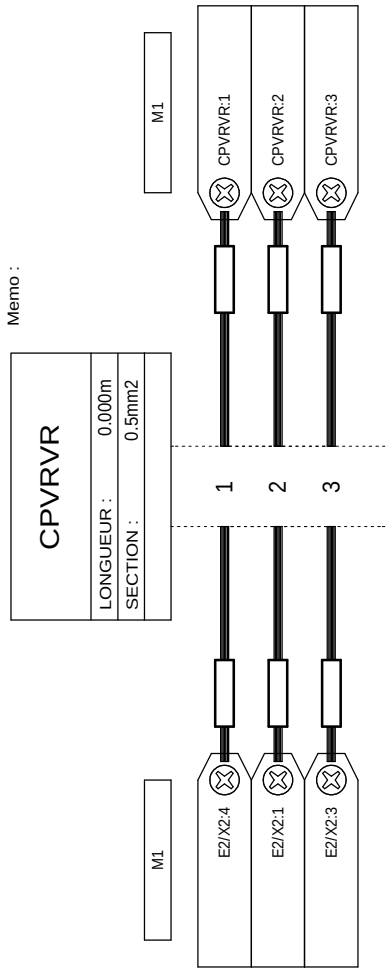

LOCALISATION :

RENAULT
1 av.du golf. 78288 Guyancourt cedex

- MODIFICATIONS -
INDICE
VISA
DATE

CABLE : CPVRVR (1/1)

RENAULT
SERVICE 65940

E237268000
V0.4

FOLIO
22

Ce document est la propriete de RENAULT S.A.S et ne peut etre reproduit ou communique sans son autorisation

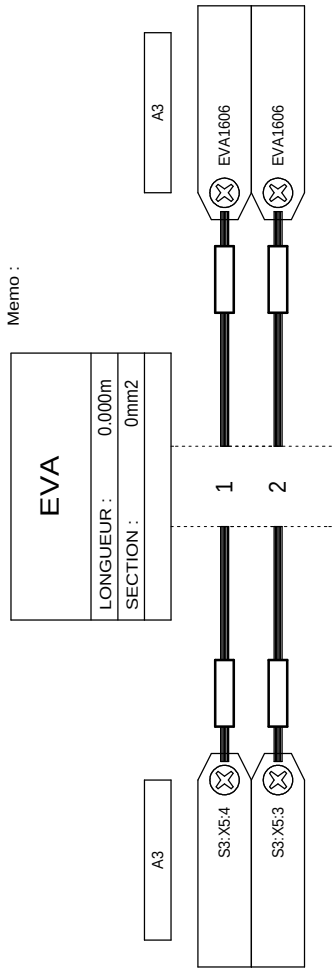

Memo :

LOCALISATION :

RENAULT
1 av.du golf. 78288 Guyancourt cedex

- MODIFICATIONS -
INDICE
VISA
DATE

CABLE : EVA (1/1)

RENAULT
SERVICE 65940

E237268000
V0.4

FOLIO
23

Ce document est la propriete de RENAULT S.A.S et ne peut etre reproduit ou communique sans son autorisation

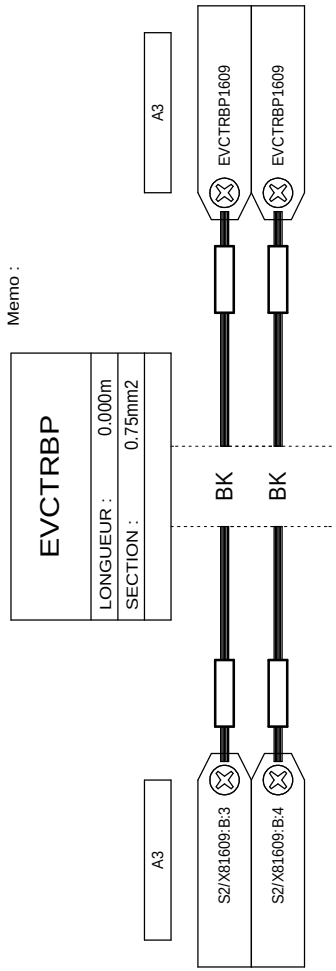

Memo :

LOCALISATION :

Ce document est la propriete de RENAULT S.A.S et ne peut etre reproduit ou communique sans son autorisation

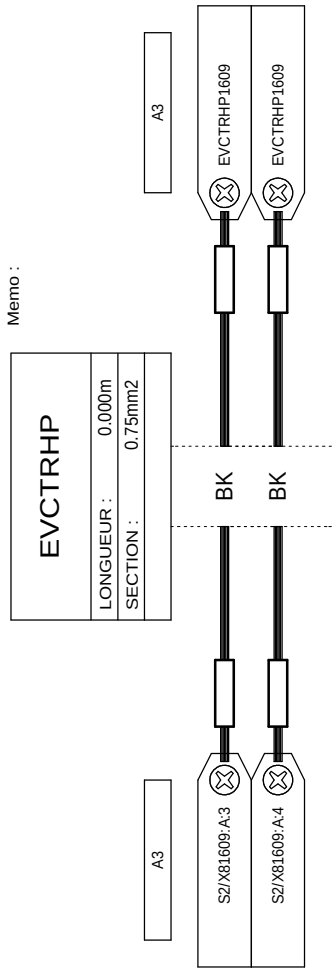

Memo :

LOCALISATION :

RENAULT
1 av.du golf. 78288 Guyancourt cedex

- MODIFICATIONS -
INDICE
VISA
DATE

CABLE : EVCTRHP (1/1)

RENAULT
SERVICE 65940

E237268000
V0.4

FOLIO
25

Ce document est la propriete de RENAULT S.A.S et ne peut etre reproduit ou communique sans son autorisation

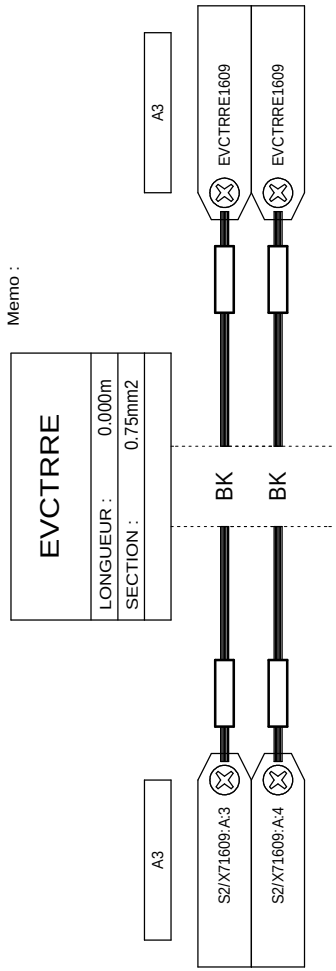

Memo :

LOCALISATION :

RENAULT
1 av.du golf. 78288 Guyancourt cedex

- MODIFICATIONS -
INDICE
VISA
DATE

CABLE : EVCTRRE (1/1)

RENAULT
SERVICE 65940

E237268000
V0.4

FOLIO
26

Ce document est la propriete de RENAULT S.A.S et ne peut etre reproduit ou communique sans son autorisation

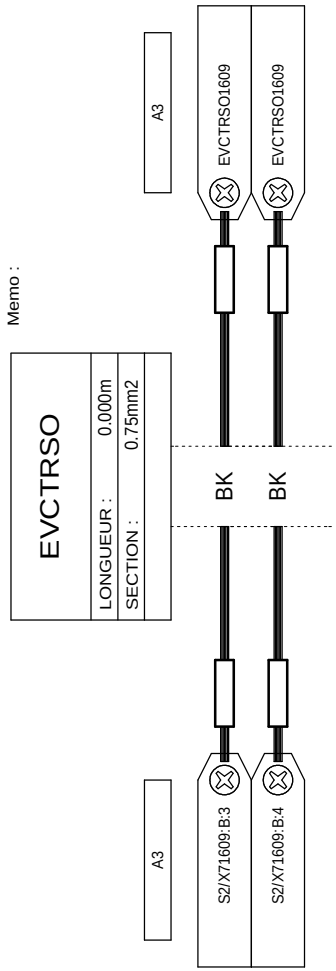

LOCALISATION :

Ce document est la propriete de RENAULT S.A.S et ne peut etre reproduit ou communique sans son autorisation

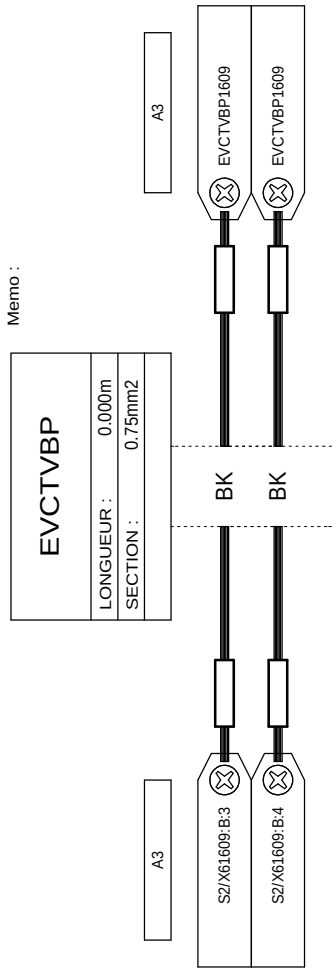

Memo :

LOCALISATION :

RENAULT
1 av.du golf. 78288 Guyancourt cedex

- MODIFICATIONS -
INDICE
VISA
DATE

CABLE : EVCTVBP (1/1)

RENAULT
SERVICE 65940

E237268000
V0.4

FOLIO
28

Ce document est la propriete de RENAULT S.A.S et ne peut etre reproduit ou communique sans son autorisation

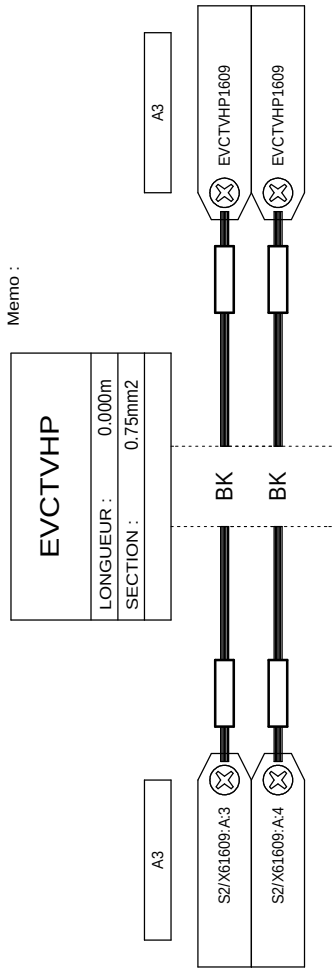

LOCALISATION :

RENAULT
1 av.du golf. 78288 Guyancourt cedex

- MODIFICATIONS -
INDICE
VISA
DATE

CABLE : EVCTVHP (1/1)

RENAULT
SERVICE 65940

E237268000
V0.4

FOLIO
29

Ce document est la propriete de RENAULT S.A.S et ne peut etre reproduit ou communique sans son autorisation

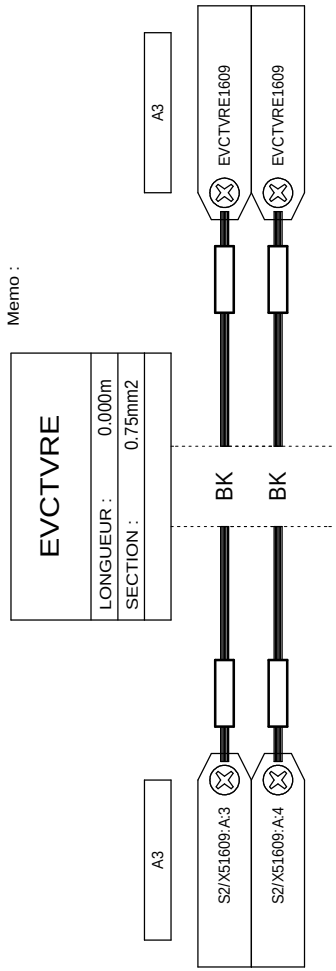

LOCALISATION :

RENAULT
1 av.du golf. 78288 Guyancourt cedex

- MODIFICATIONS -
INDICE
VISA
DATE

CABLE : EVCTVRE (1/1)

RENAULT
SERVICE 65940

E237268000
V0.4

FOLIO
30

Ce document est la propriete de RENAULT S.A.S et ne peut etre reproduit ou communique sans son autorisation

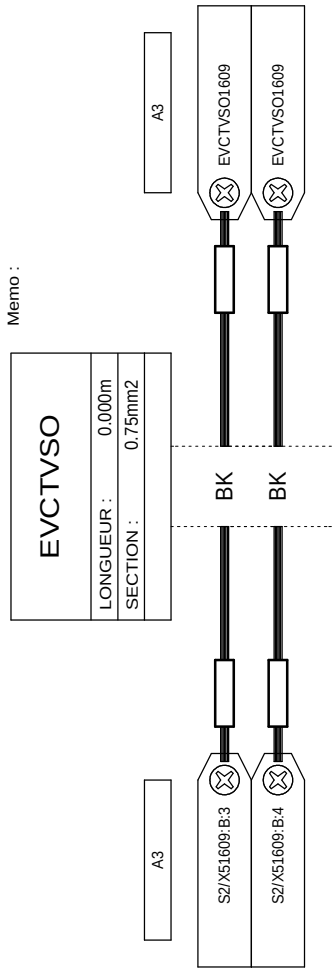

Memo :

LOCALISATION :

Ce document est la propriete de RENAULT S.A.S et ne peut etre reproduit ou communique sans son autorisation

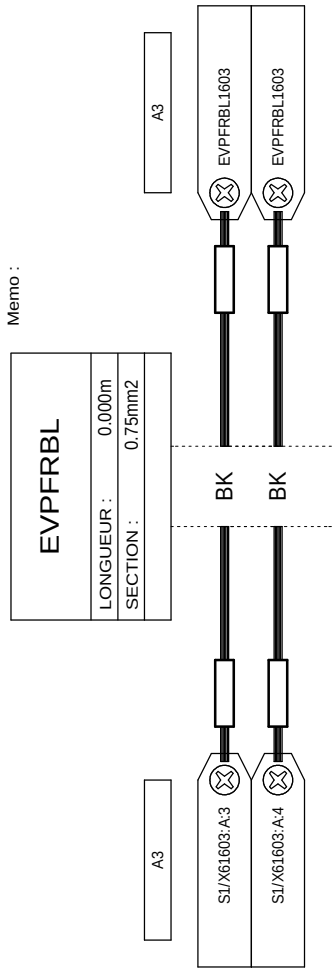

LOCALISATION :

RENAULT
1 av.du golf. 78288 Guyancourt cedex

- MODIFICATIONS -
INDICE
VISA
DATE

CABLE : EVPFRBL (1/1)

RENAULT
SERVICE 65940

E237268000
V0.4

FOLIO
32

Ce document est la propriete de RENAULT S.A.S et ne peut etre reproduit ou communique sans son autorisation

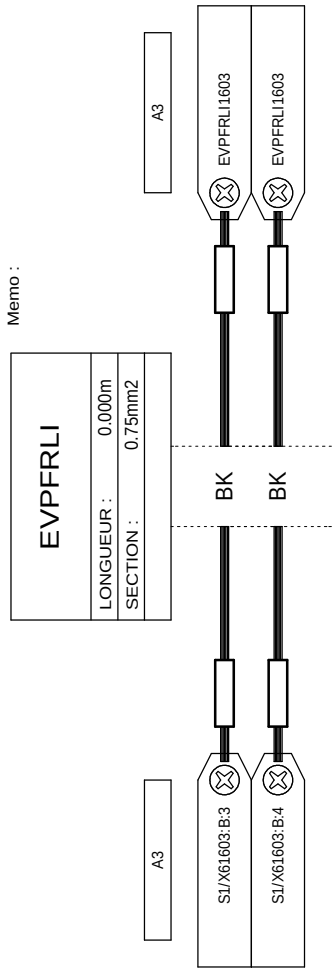

Memo :

LOCALISATION :

RENAULT
1 av.du golf. 78288 Guyancourt cedex

- MODIFICATIONS -
INDICE
VISA
DATE

CABLE : EVPFRLI (1/1)

RENAULT
SERVICE 65940

E237268000
V0.4

FOLIO
33

Ce document est la propriete de RENAULT S.A.S et ne peut etre reproduit ou communique sans son autorisation

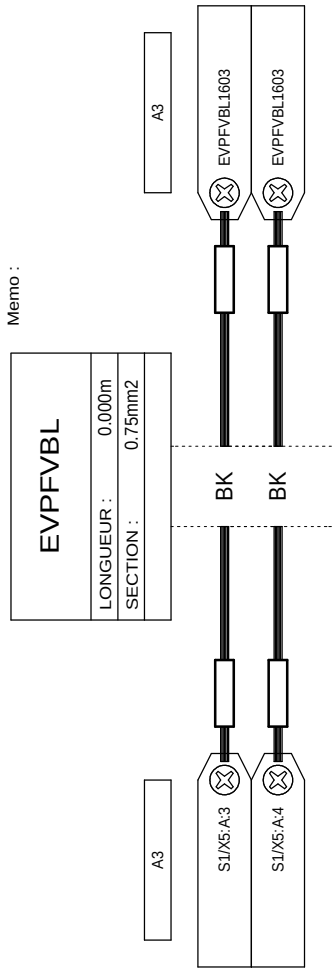

Memo :

LOCALISATION :

RENAULT
1 av.du golf. 78288 Guyancourt cedex

- MODIFICATIONS -
INDICE
VISA
DATE

CABLE : EVPFVBL (1/1)

RENAULT
SERVICE 65940

E237268000
V0.4

FOLIO
34

Ce document est la propriete de RENAULT S.A.S et ne peut etre reproduit ou communique sans son autorisation

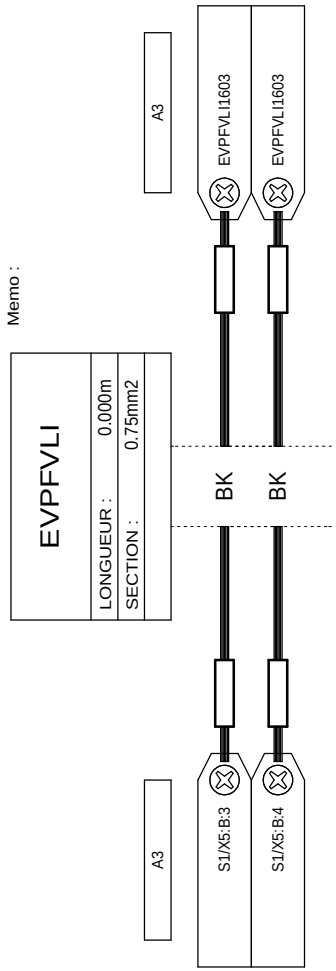

Memo :

LOCALISATION :

RENAULT
1 av.du golf. 78288 Guyancourt cedex

- MODIFICATIONS -
INDICE
VISA
DATE

CABLE : EVPFVLI (1/1)

RENAULT
SERVICE 65940

E237268000
V0.4

FOLIO
35

Ce document est la propriete de RENAULT S.A.S et ne peut etre reproduit ou communique sans son autorisation

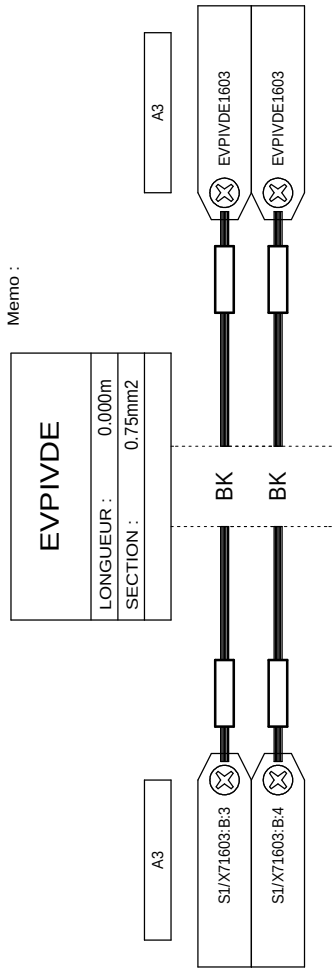

Memo :

LOCALISATION :

RENAULT
1 av.du golf. 78288 Guyancourt cedex

- MODIFICATIONS -
INDICE
VISA
DATE

CABLE : EVPIVDE (1/1)

RENAULT
SERVICE 65940

E237268000
V0.4

FOLIO
36

Ce document est la propriete de RENAULT S.A.S et ne peut etre reproduit ou communique sans son autorisation

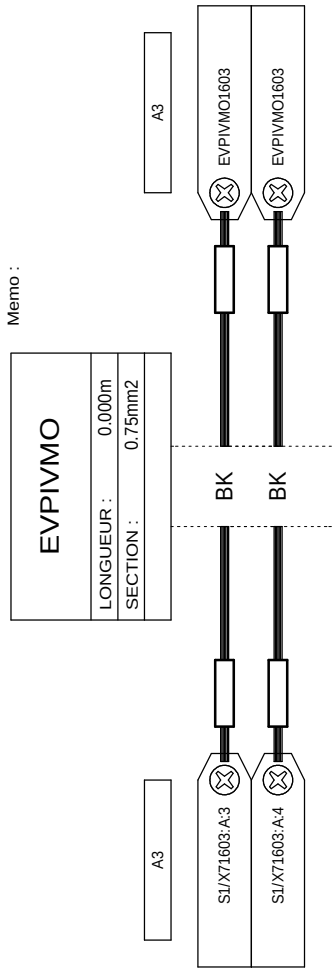

Memo :

LOCALISATION :

RENAULT
1 av.du golf. 78288 Guyancourt cedex

- MODIFICATIONS -
INDICE
VISA
DATE

CABLE : EVPIVMO (1/1)

RENAULT
SERVICE 65940

E237268000
V0.4

FOLIO
37

Ce document est la propriete de RENAULT S.A.S et ne peut etre reproduit ou communique sans son autorisation

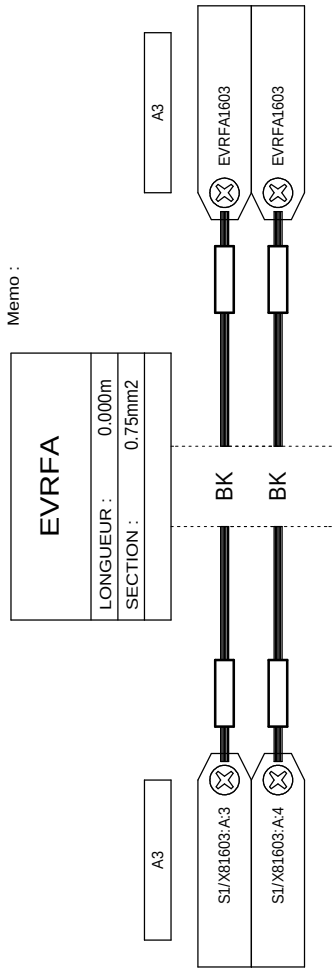

LOCALISATION :

RENAULT
1 av.du golf. 78288 Guyancourt cedex

- MODIFICATIONS -
INDICE
VISA
DATE

CABLE : EVRFA (1/1)

RENAULT
SERVICE 65940

E237268000
V0.4

FOLIO
38

Ce document est la propriete de RENAULT S.A.S et ne peut etre reproduit ou communique sans son autorisation

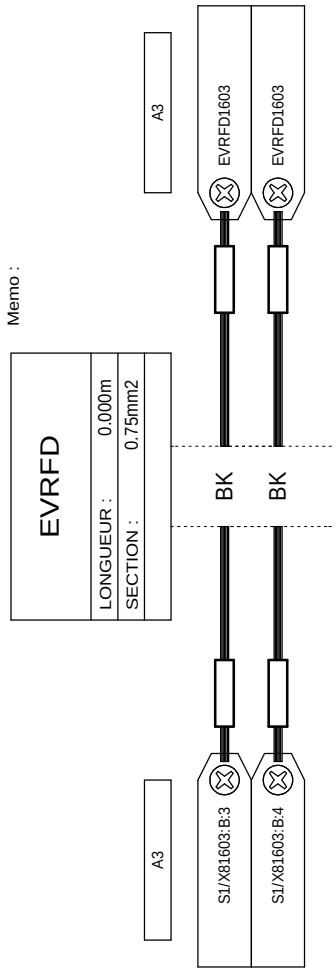

LOCALISATION :

RENAULT
1 av.du golf. 78288 Guyancourt cedex

- MODIFICATIONS -
INDICE
VISA
DATE

CABLE : EVRFD (1/1)

RENAULT
SERVICE 65940

E237268000
V0.4

FOLIO
39

Ce document est la propriete de RENAULT S.A.S et ne peut etre reproduit ou communique sans son autorisation

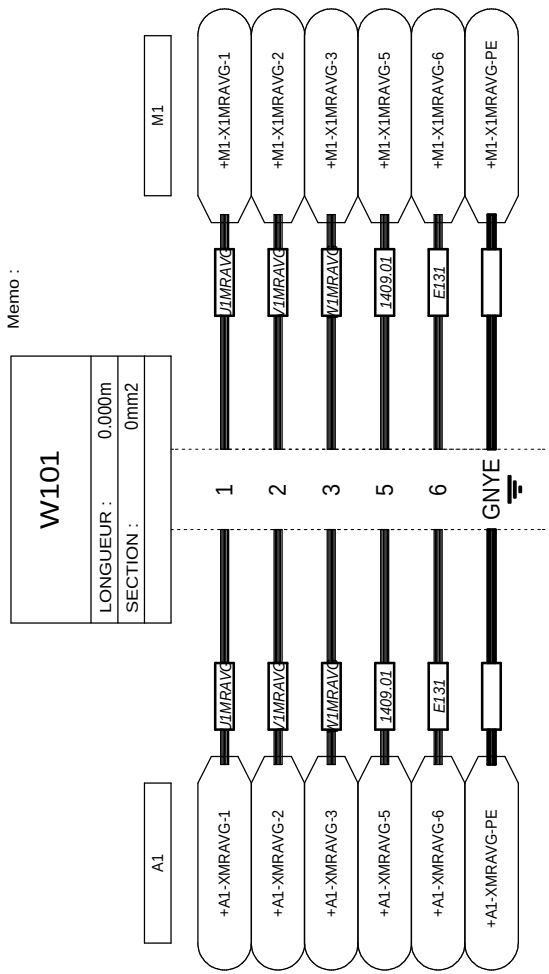

Memo :

LOCALISATION :

RENAULT
1 av.du golf. 78288 Guyancourt cedex

- MODIFICATIONS -
INDICE
VISA
DATE

CABLE : W101 (1/1)

RENAULT
SERVICE 65940

E237268000
V0.4

FOLIO
40

Ce document est la propriete de RENAULT S.A.S et ne peut etre reproduit ou communique sans son autorisation

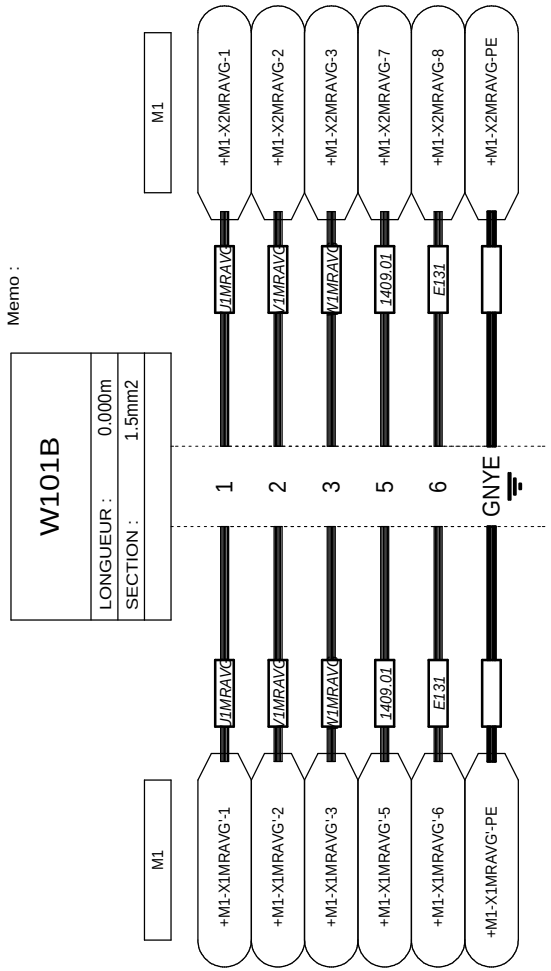

Memo :

LOCALISATION :

RENAULT
1 av.du golf. 78288 Guyancourt cedex

- MODIFICATIONS -
INDICE
VISA
DATE

CABLE : W101B (1/1)

RENAULT
SERVICE 65940

E237268000
V0.4

FOLIO
41

Ce document est la propriete de RENAULT S.A.S et ne peut etre reproduit ou communique sans son autorisation

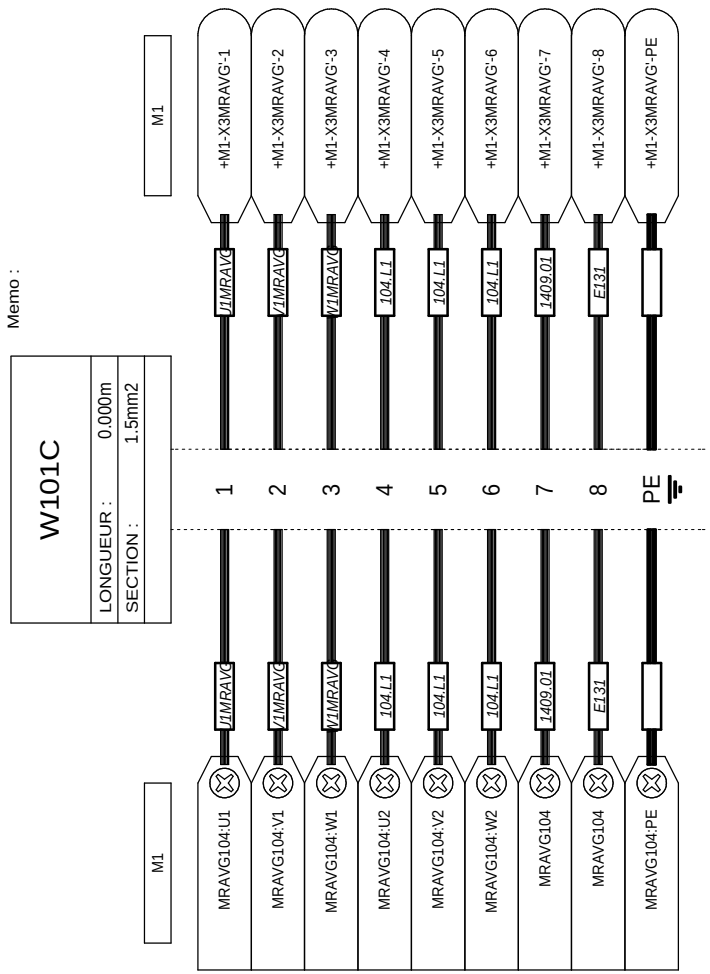

LOCALISATION :

RENAULT
1 av.du golf. 78288 Guyancourt cedex

- MODIFICATIONS -
INDICE
VISA
DATE

CABLE : W101C (1/1)

RENAULT
SERVICE 65940

E237268000
V0.4

FOLIO
42

Ce document est la propriete de RENAULT S.A.S et ne peut etre reproduit ou communique sans son autorisation

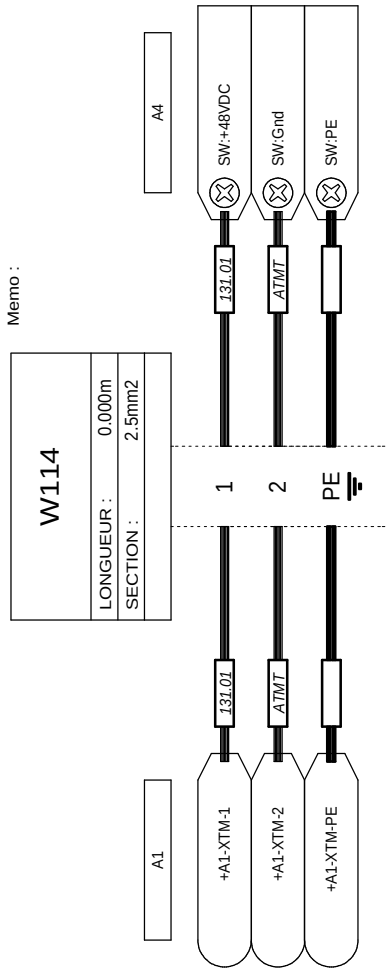

Memo :

LOCALISATION :

RENAULT 1 av.du golf. 78288 Guyancourt cedex	- MODIFICATIONS - INDICE VISA DATE	CABLE : W114 (1/1)	**RENAULT** SERVICE 65940	E237268000 V0.4	FOLIO 43

Ce document est la propriete de RENAULT S.A.S et ne peut etre reproduit ou communique sans son autorisation

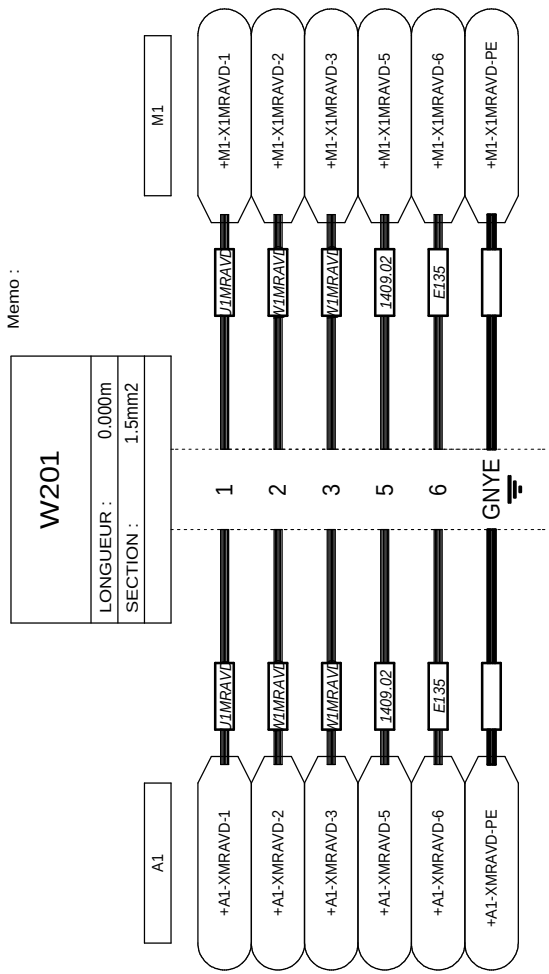

Memo :

LOCALISATION :

RENAULT
1 av.du golf. 78288 Guyancourt cedex

- MODIFICATIONS -
INDICE
VISA
DATE

CABLE : W201 (1/1)

RENAULT
SERVICE 65940

E237268000
V0.4

FOLIO
44

Ce document est la propriete de RENAULT S.A.S et ne peut etre reproduit ou communique sans son autorisation

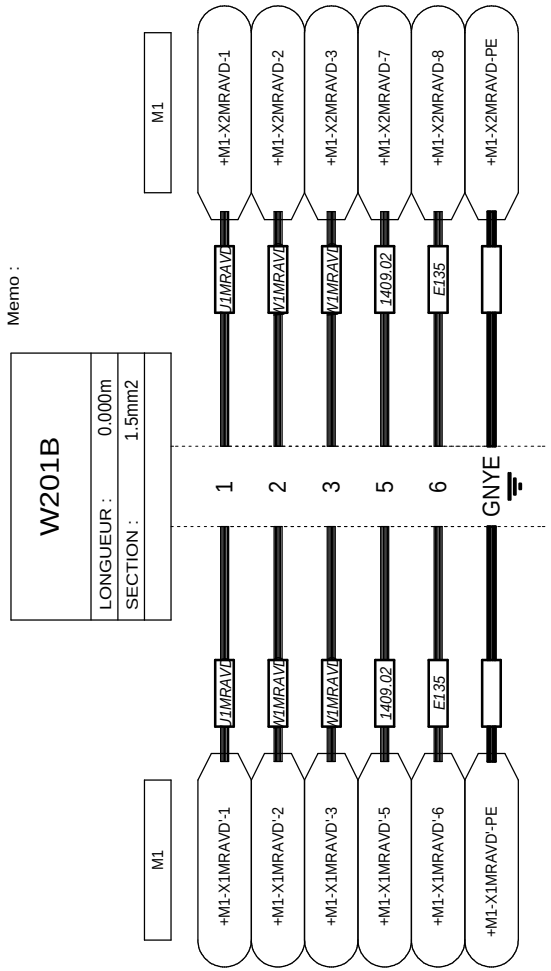

Memo :

LOCALISATION :

RENAULT 1 av.du golf. 78288 Guyancourt cedex	- MODIFICATIONS - INDICE VISA DATE	CABLE : W201B (1/1)	**RENAULT** SERVICE 65940	E237268000 V0.4	FOLIO 45

Ce document est la propriete de RENAULT S.A.S et ne peut etre reproduit ou communique sans son autorisation

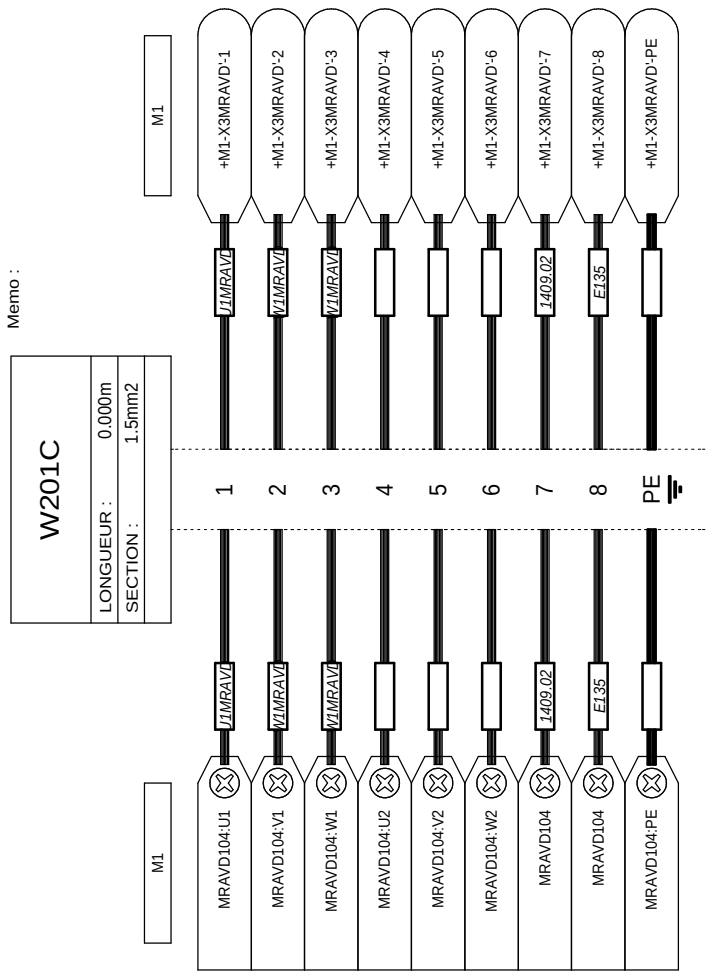

Memo :

W201C	
LONGUEUR :	0.000m
SECTION :	1.5mm2

LOCALISATION :

RENAULT
1 av.du golf. 78288 Guyancourt cedex

- MODIFICATIONS -
INDICE
VISA
DATE

CABLE : W201C (1/1)

RENAULT
SERVICE 65940

E237268000
V0.4

FOLIO
46

Ce document est la propriete de RENAULT S.A.S et ne peut etre reproduit ou communique sans son autorisation

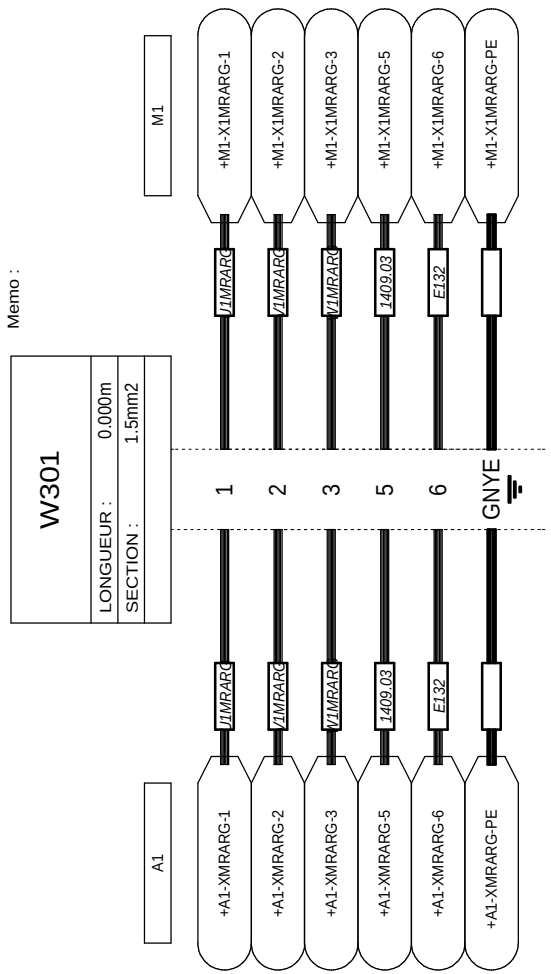

Memo :

LOCALISATION :

RENAULT 1 av.du golf. 78288 Guyancourt cedex	- MODIFICATIONS - INDICE VISA DATE	CABLE : W301 (1/1)	**RENAULT** SERVICE 65940	E237268000 V0.4	FOLIO 47

Ce document est la propriete de RENAULT S.A.S et ne peut etre reproduit ou communique sans son autorisation

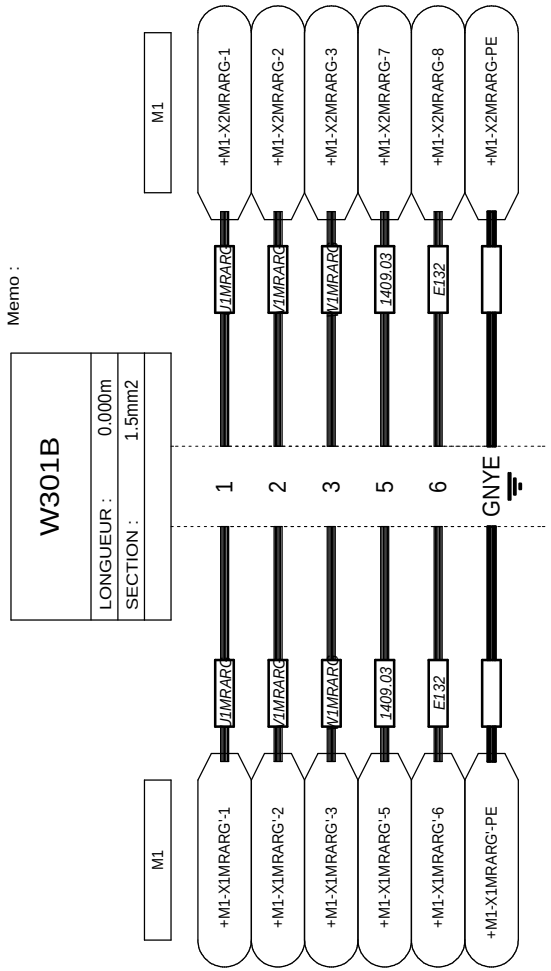

Memo :

LOCALISATION :

RENAULT 1 av.du golf. 78288 Guyancourt cedex	- MODIFICATIONS - INDICE VISA DATE	CABLE : W301B (1/1)	**RENAULT** SERVICE 65940	E237268000 V0.4	FOLIO 48

Ce document est la propriete de RENAULT S.A.S et ne peut etre reproduit ou communique sans son autorisation

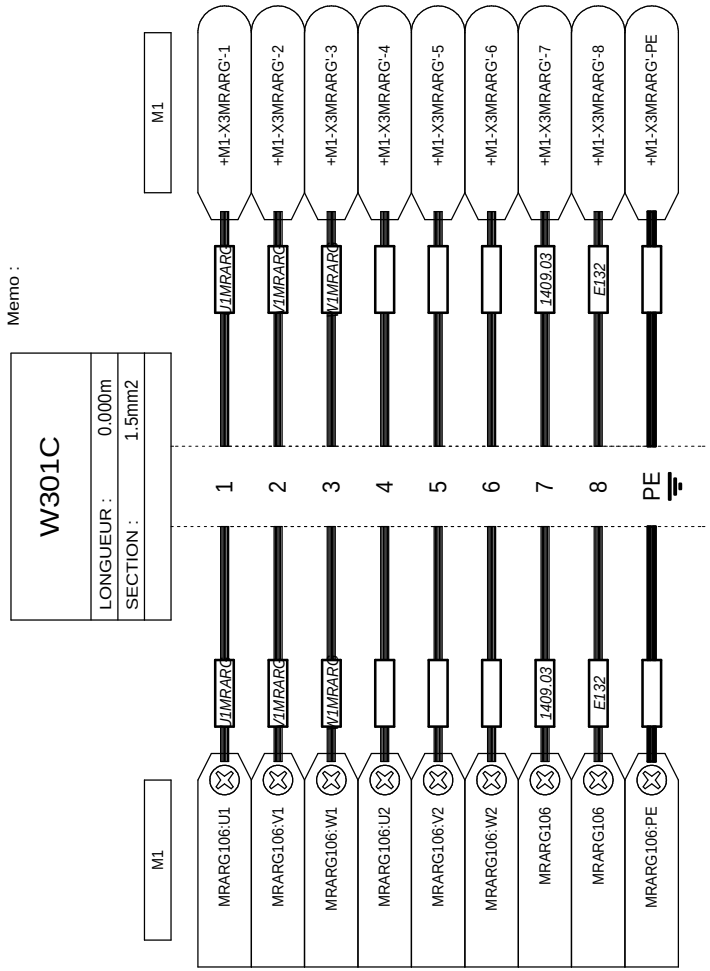

Memo :

W301C	
LONGUEUR :	0.000m
SECTION :	1.5mm2

LOCALISATION :

RENAULT
1 av.du golf. 78288 Guyancourt cedex

- MODIFICATIONS -
INDICE
VISA
DATE

CABLE : W301C (1/1)

RENAULT
SERVICE 65940

E237268000
V0.4

FOLIO
49

Ce document est la propriete de RENAULT S.A.S et ne peut etre reproduit ou communique sans son autorisation

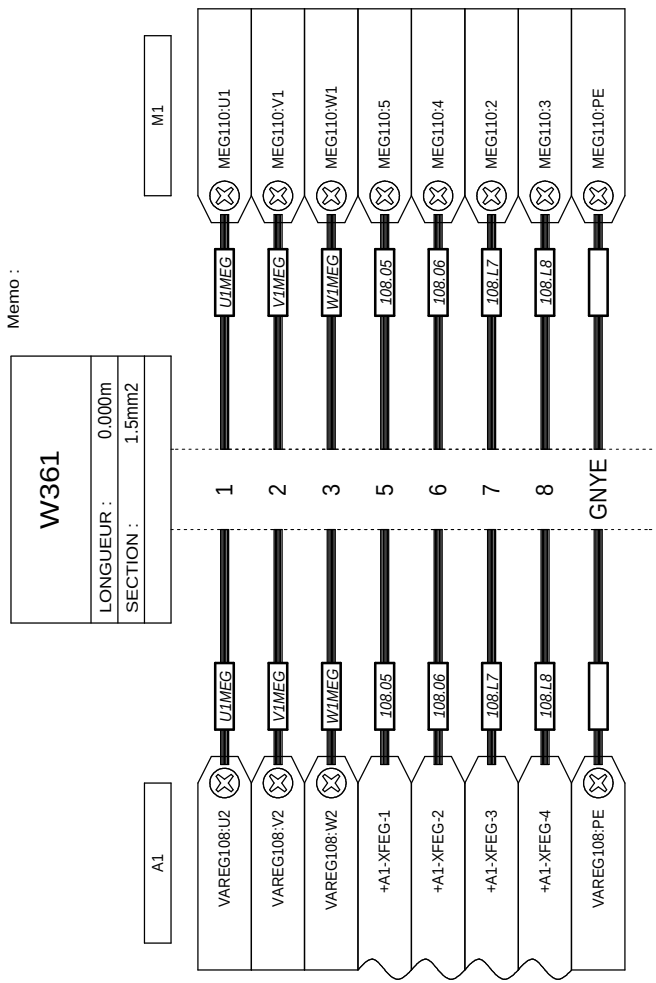

LOCALISATION :

RENAULT
1 av.du golf. 78288 Guyancourt cedex

- MODIFICATIONS -
INDICE
VISA
DATE

CABLE : W361 (1/1)

RENAULT
SERVICE 65940

E237268000
V0.4

FOLIO
50

Ce document est la propriete de RENAULT S.A.S et ne peut etre reproduit ou communique sans son autorisation

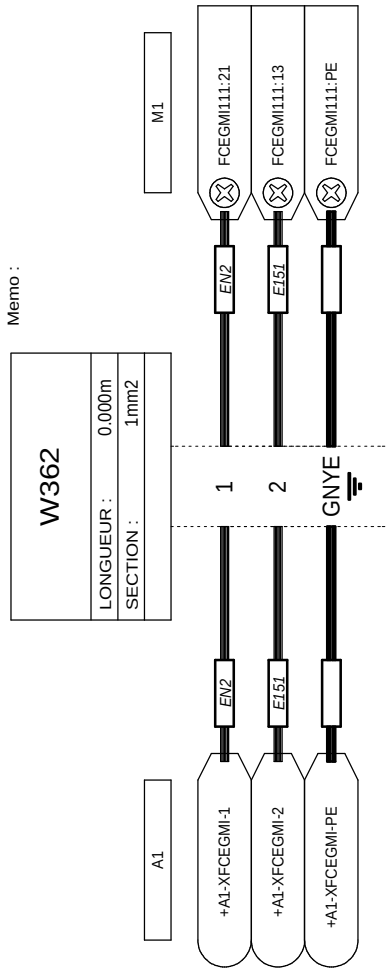

LOCALISATION :

RENAULT 1 av.du golf. 78288 Guyancourt cedex	- MODIFICATIONS - INDICE VISA DATE	CABLE : W362 (1/1)	**RENAULT** SERVICE 65940	E237268000 V0.4	FOLIO 51

Ce document est la propriete de RENAULT S.A.S et ne peut etre reproduit ou communique sans son autorisation

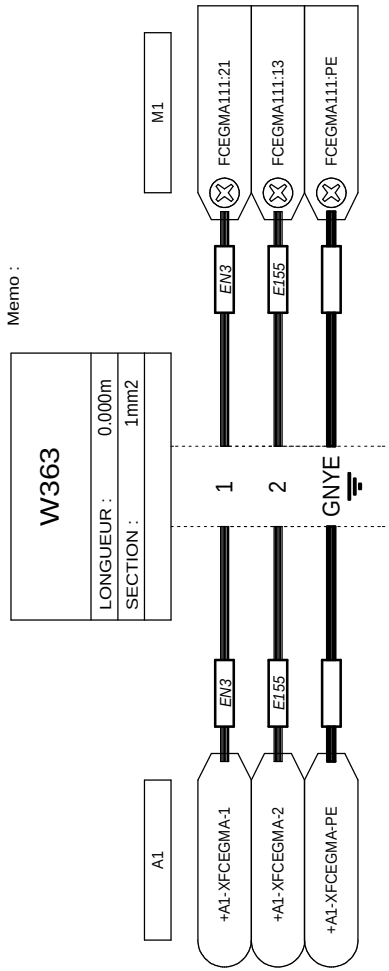

LOCALISATION :

RENAULT 1 av.du golf. 78288 Guyancourt cedex	- MODIFICATIONS - INDICE VISA DATE	CABLE : W363 (1/1)	**RENAULT** SERVICE 65940	E237268000 V0.4	FOLIO 52

Ce document est la propriete de RENAULT S.A.S et ne peut etre reproduit ou communique sans son autorisation

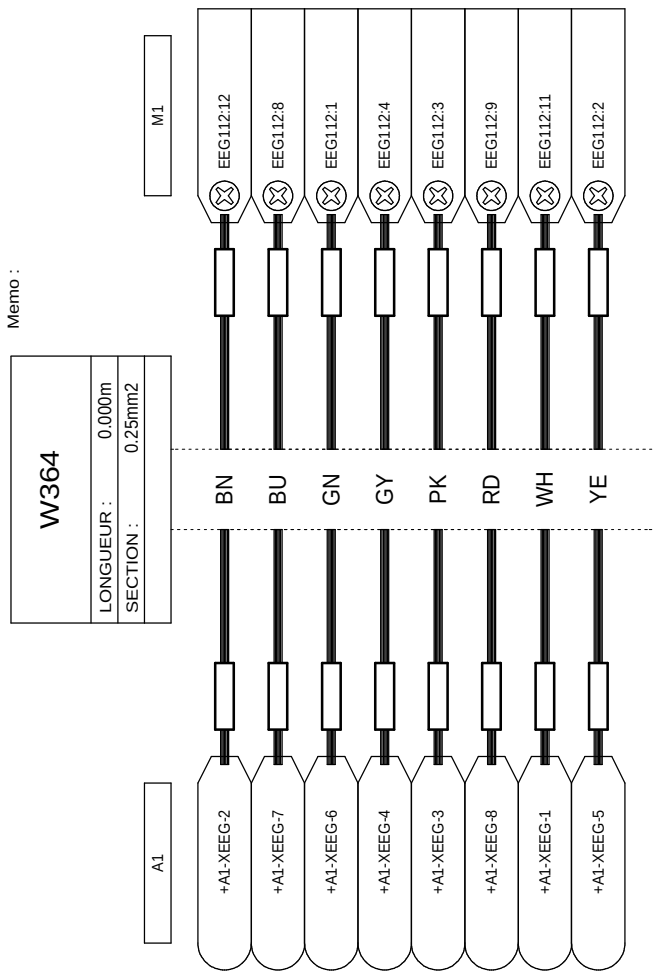

LOCALISATION :

RENAULT
1 av.du golf. 78288 Guyancourt cedex

- MODIFICATIONS -
INDICE
VISA
DATE

CABLE : W364 (1/1)

RENAULT
SERVICE 65940

E237268000
V0.4

FOLIO
53

Ce document est la propriete de RENAULT S.A.S et ne peut etre reproduit ou communique sans son autorisation

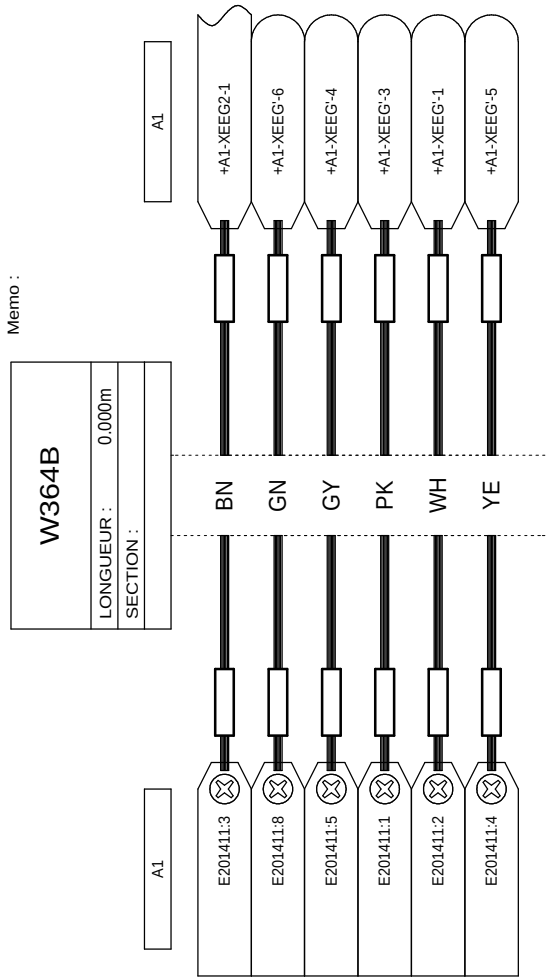

LOCALISATION :

RENAULT 1 av.du golf. 78288 Guyancourt cedex	- MODIFICATIONS - INDICE VISA DATE	CABLE : W364B (1/1)	**RENAULT** SERVICE 65940	E237268000 V0.4	FOLIO 54

Ce document est la propriete de RENAULT S.A.S et ne peut etre reproduit ou communique sans son autorisation

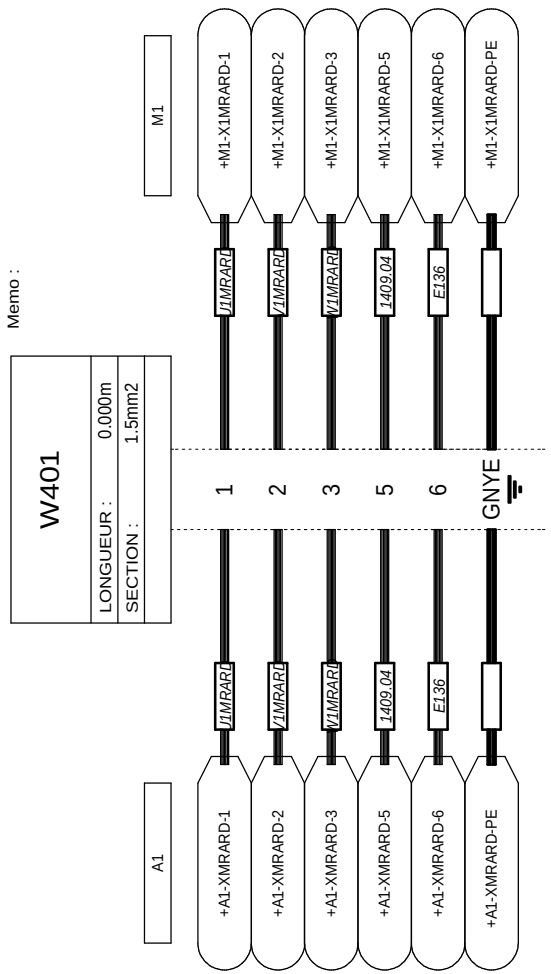

LOCALISATION :

RENAULT
1 av.du golf. 78288 Guyancourt cedex

- MODIFICATIONS -
INDICE
VISA
DATE

CABLE : W401 (1/1)

RENAULT
SERVICE 65940

E237268000
V0.4

FOLIO
55

Ce document est la propriete de RENAULT S.A.S et ne peut etre reproduit ou communique sans son autorisation

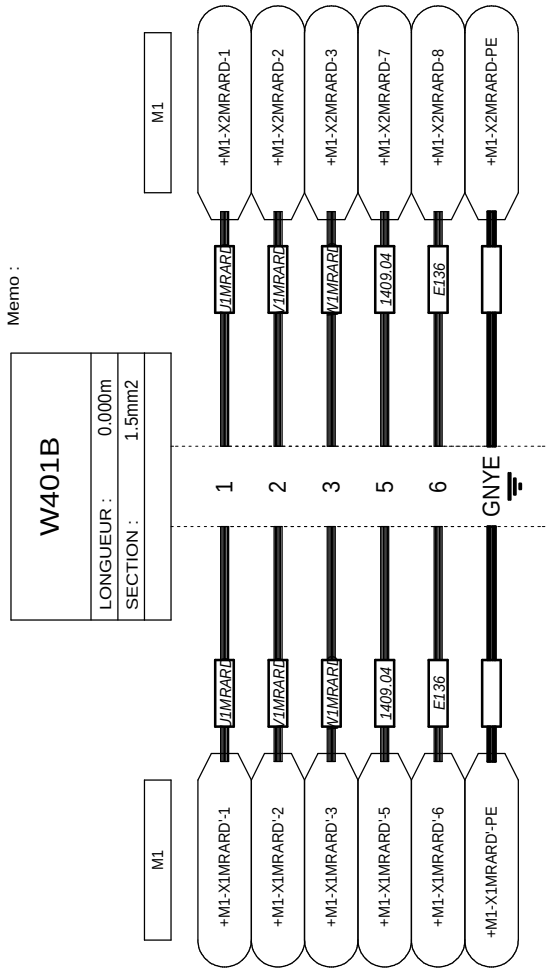

Memo :

LOCALISATION :

RENAULT
1 av.du golf. 78288 Guyancourt cedex

- MODIFICATIONS -
INDICE
VISA
DATE

CABLE : W401B (1/1)

RENAULT
SERVICE 65940

E237268000
V0.4

FOLIO
56

Ce document est la propriete de RENAULT S.A.S et ne peut etre reproduit ou communique sans son autorisation

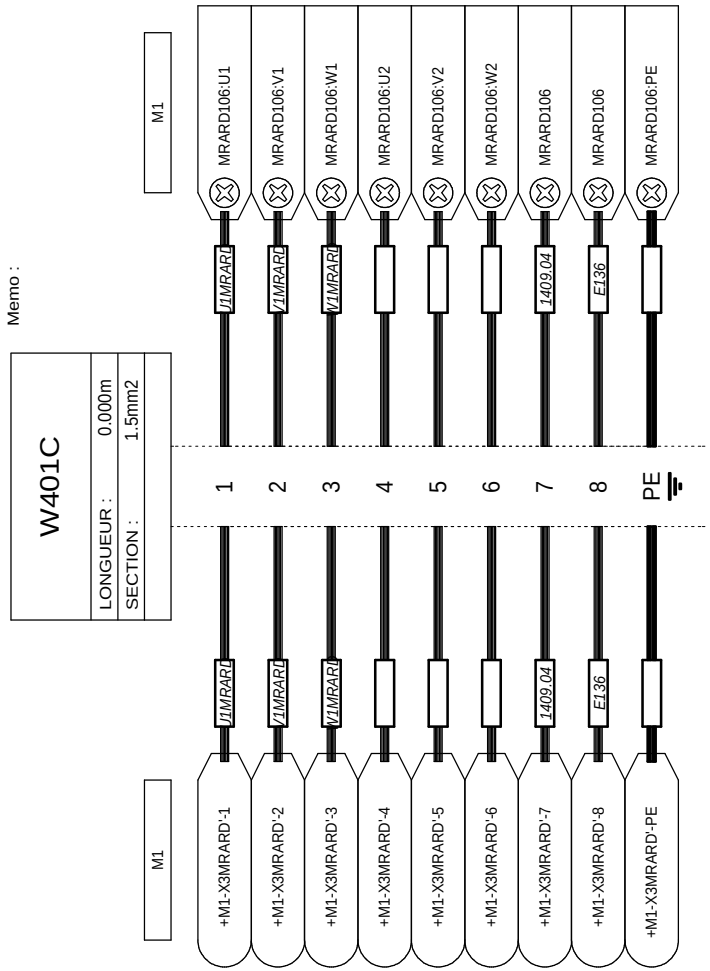

Memo :

LOCALISATION :

RENAULT
1 av.du golf. 78288 Guyancourt cedex

- MODIFICATIONS -
INDICE
VISA
DATE

CABLE : W401C (1/1)

RENAULT
SERVICE 65940

E237268000
V0.4

FOLIO
57

Ce document est la propriete de RENAULT S.A.S et ne peut etre reproduit ou communique sans son autorisation

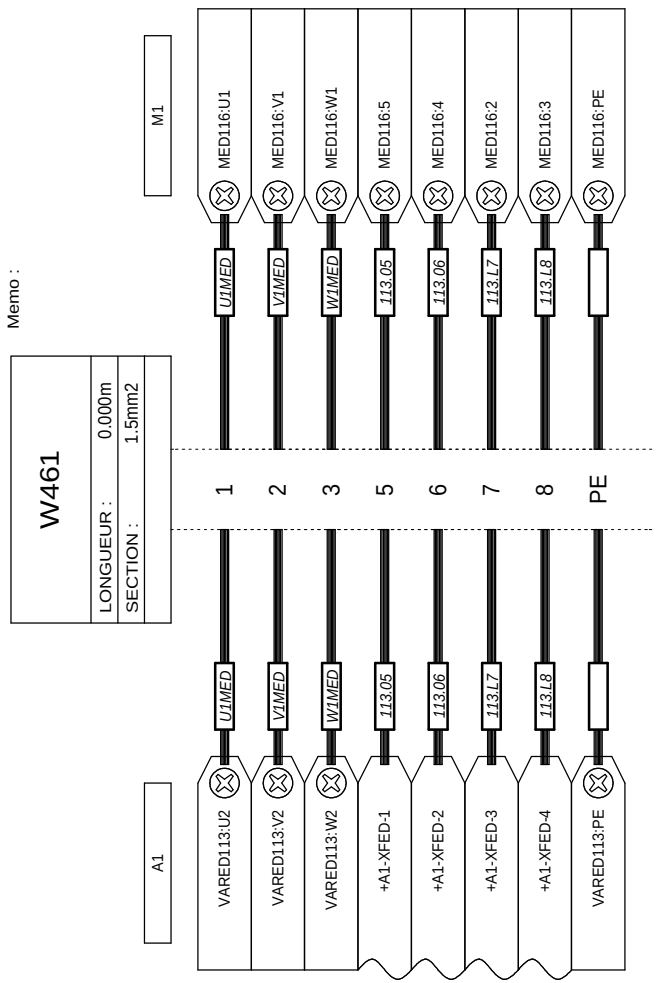

LOCALISATION :

RENAULT
1 av.du golf. 78288 Guyancourt cedex

- MODIFICATIONS -
INDICE
VISA
DATE

CABLE : W461 (1/1)

RENAULT
SERVICE 65940

E237268000
V0.4

FOLIO
58

Ce document est la propriete de RENAULT S.A.S et ne peut etre reproduit ou communique sans son autorisation

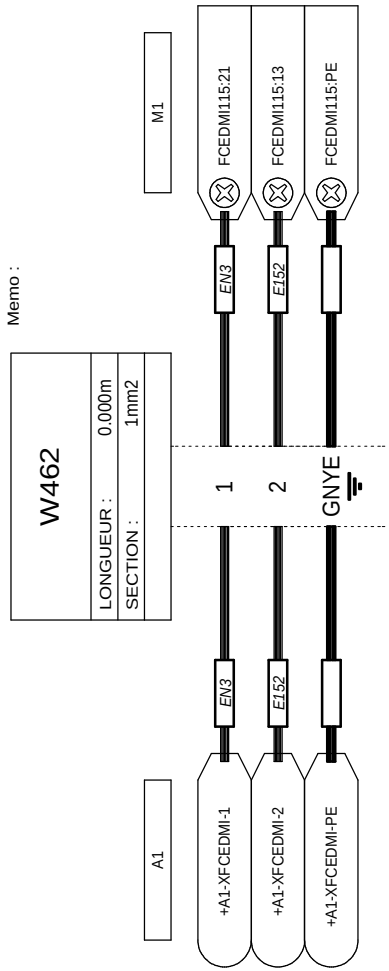

LOCALISATION :

RENAULT 1 av.du golf. 78288 Guyancourt cedex	- MODIFICATIONS - INDICE VISA DATE	CABLE : W462 (1/1)	**RENAULT** SERVICE 65940	E237268000 V0.4	FOLIO 59

Ce document est la propriete de RENAULT S.A.S et ne peut etre reproduit ou communique sans son autorisation

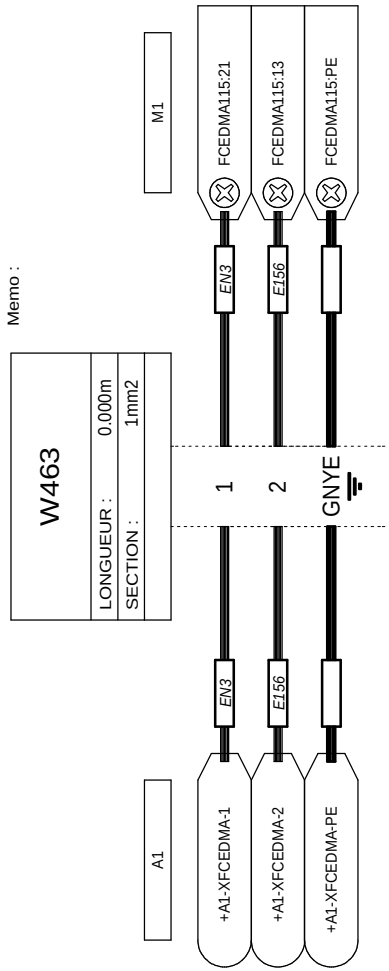

Memo :

LOCALISATION :

RENAULT
1 av.du golf. 78288 Guyancourt cedex

- MODIFICATIONS -
INDICE
VISA
DATE

CABLE : W463 (1/1)

RENAULT
SERVICE 65940

E237268000
V0.4

FOLIO
60

Ce document est la propriete de RENAULT S.A.S et ne peut etre reproduit ou communique sans son autorisation

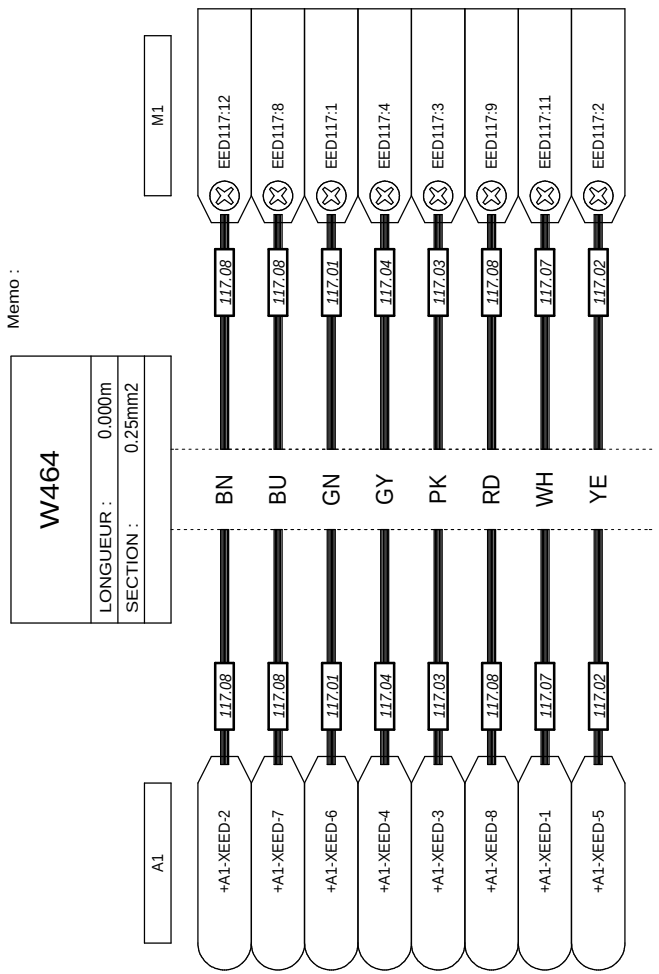

LOCALISATION :

RENAULT
1 av.du golf. 78288 Guyancourt cedex

- MODIFICATIONS -
INDICE
VISA
DATE

CABLE : W464 (1/1)

RENAULT
SERVICE 65940

E237268000
V0.4

FOLIO
61

Ce document est la propriete de RENAULT S.A.S et ne peut etre reproduit ou communique sans son autorisation

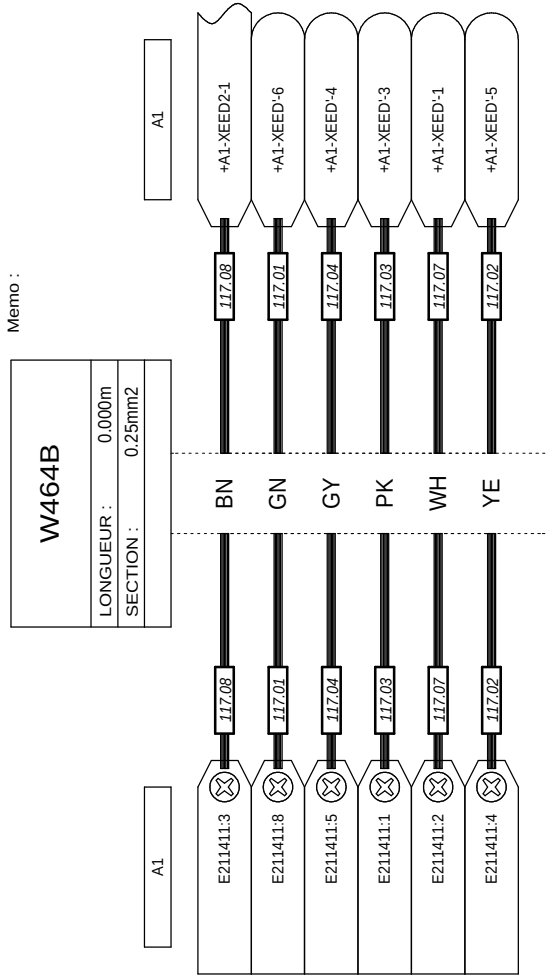

Memo :

LOCALISATION :

RENAULT
1 av.du golf. 78288 Guyancourt cedex

- MODIFICATIONS -
INDICE
VISA
DATE

CABLE : W464B (1/1)

RENAULT
SERVICE 65940

E237268000
V0.4

FOLIO
62

Ce document est la propriete de RENAULT S.A.S et ne peut etre reproduit ou communique sans son autorisation

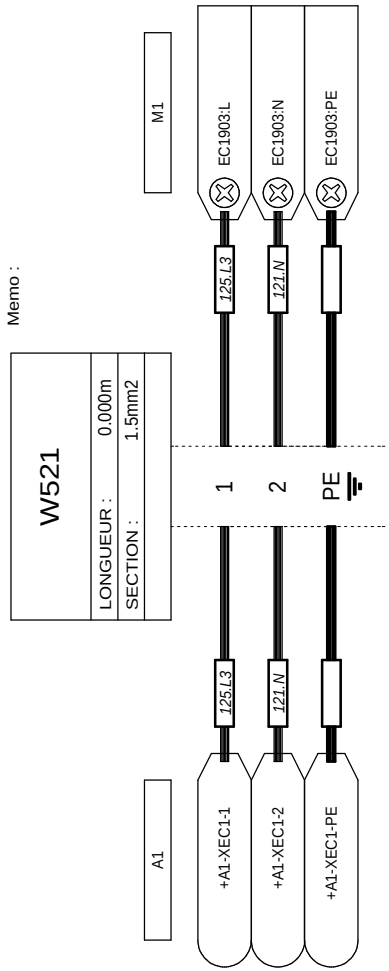

LOCALISATION :

RENAULT
1 av.du golf. 78288 Guyancourt cedex

- MODIFICATIONS -
INDICE
VISA
DATE

CABLE : W521 (1/1)

RENAULT
SERVICE 65940

E237268000
V0.4

FOLIO
63

Ce document est la propriete de RENAULT S.A.S et ne peut etre reproduit ou communique sans son autorisation

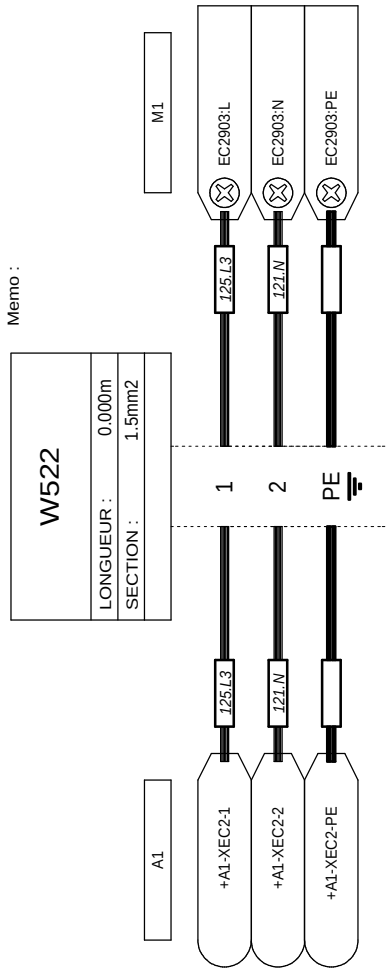

LOCALISATION :

RENAULT 1 av.du golf. 78288 Guyancourt cedex	- MODIFICATIONS - INDICE VISA DATE	CABLE : W522 (1/1)	**RENAULT** SERVICE 65940	E237268000 V0.4	FOLIO 64

Ce document est la propriete de RENAULT S.A.S et ne peut etre reproduit ou communique sans son autorisation

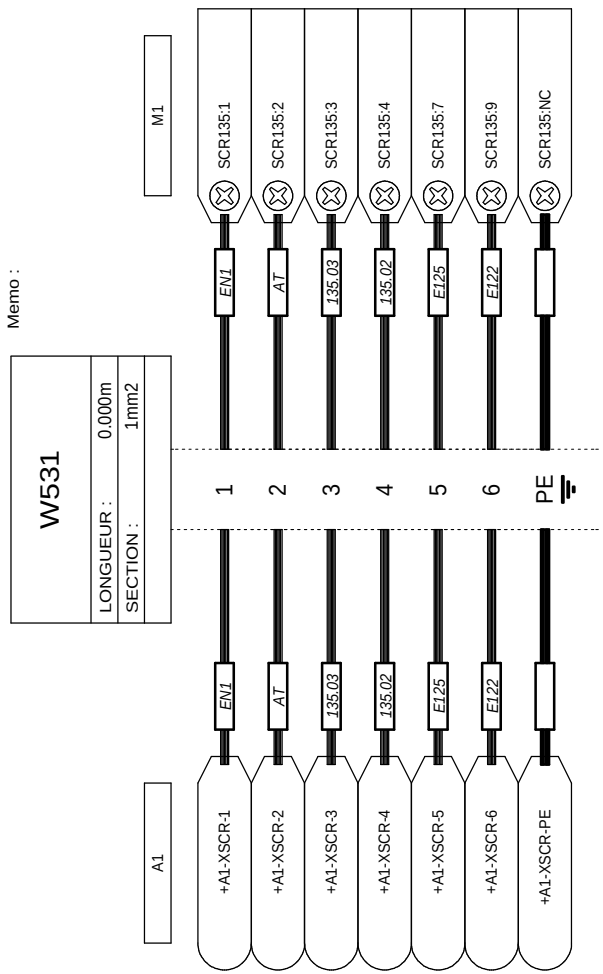

LOCALISATION :

RENAULT
1 av.du golf. 78288 Guyancourt cedex

- MODIFICATIONS -
INDICE
VISA
DATE

CABLE : W531 (1/1)

RENAULT
SERVICE 65940

E237268000
V0.4

FOLIO
65

Ce document est la propriete de RENAULT S.A.S et ne peut etre reproduit ou communique sans son autorisation

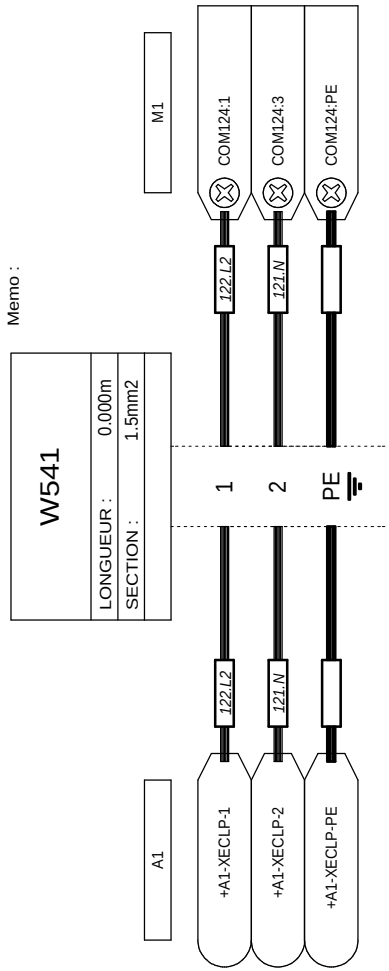

LOCALISATION :

RENAULT
1 av.du golf. 78288 Guyancourt cedex

- MODIFICATIONS -
INDICE
VISA
DATE

CABLE : W541 (1/1)

RENAULT
SERVICE 65940

E237268000
V0.4

FOLIO
66

Ce document est la propriete de RENAULT S.A.S et ne peut etre reproduit ou communique sans son autorisation

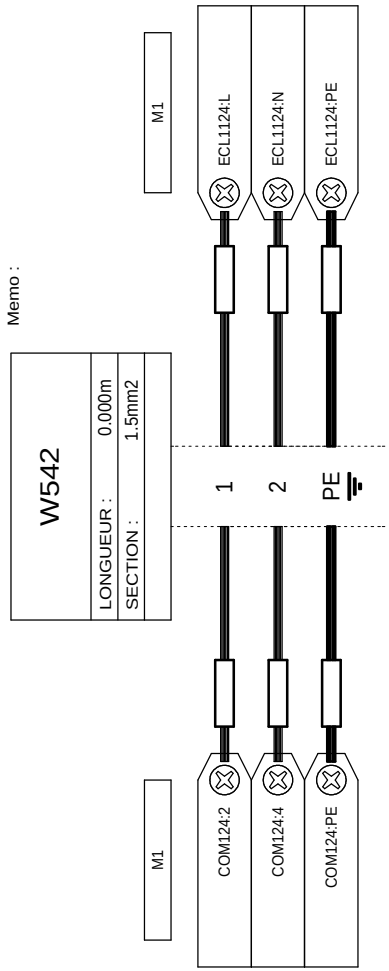

Memo :

LOCALISATION :

RENAULT 1 av.du golf. 78288 Guyancourt cedex	- MODIFICATIONS - INDICE VISA DATE	CABLE : W542 (1/1)	**RENAULT** SERVICE 65940	E237268000 V0.4	FOLIO 67

Ce document est la propriete de RENAULT S.A.S et ne peut etre reproduit ou communique sans son autorisation

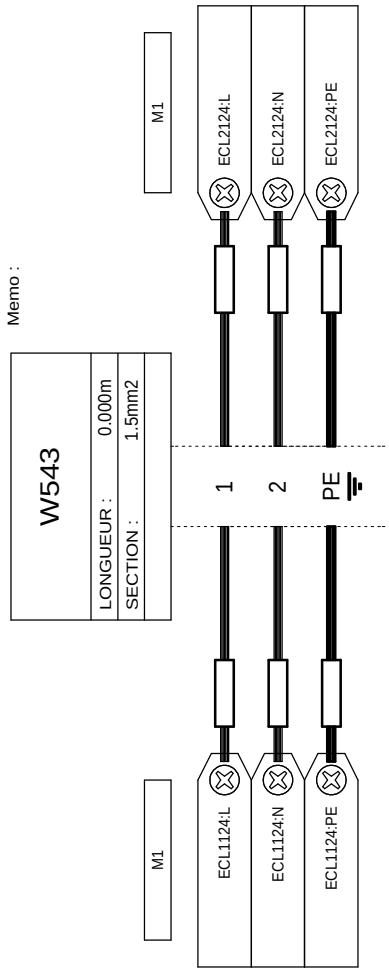

Memo :

LOCALISATION :

RENAULT
1 av.du golf. 78288 Guyancourt cedex

- MODIFICATIONS -
INDICE
VISA
DATE

CABLE : W543 (1/1)

RENAULT
SERVICE 65940

E237268000
V0.4

FOLIO
68

Ce document est la propriete de RENAULT S.A.S et ne peut etre reproduit ou communique sans son autorisation

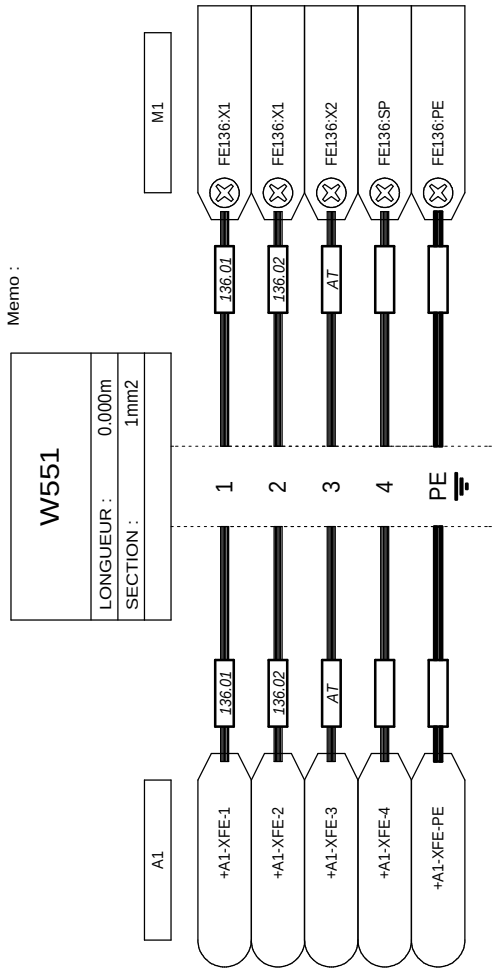

LOCALISATION :

RENAULT 1 av.du golf. 78288 Guyancourt cedex	- MODIFICATIONS - INDICE VISA DATE	CABLE : W551 (1/1)	**RENAULT** SERVICE 65940	E237268000 V0.4	FOLIO 69

Ce document est la propriete de RENAULT S.A.S et ne peut etre reproduit ou communique sans son autorisation

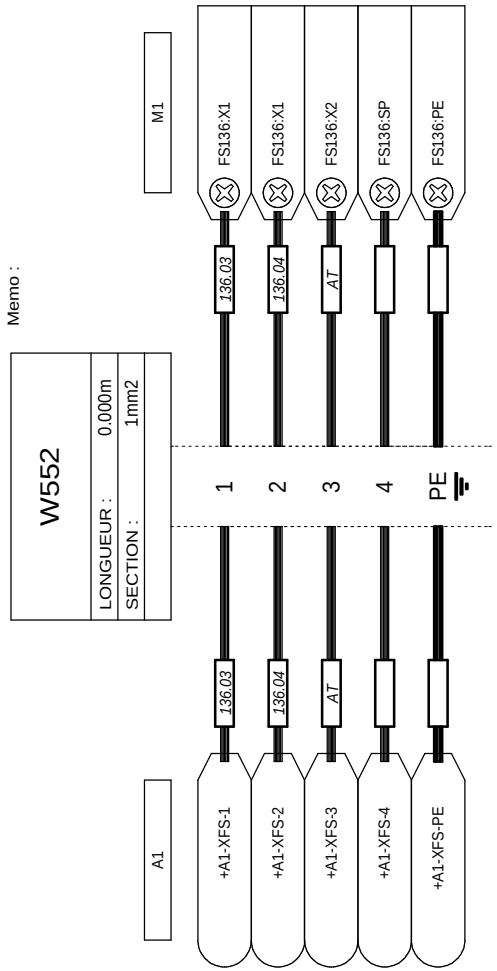

LOCALISATION :

RENAULT 1 av.du golf. 78288 Guyancourt cedex	- MODIFICATIONS - INDICE VISA DATE	CABLE : W552 (1/1)	**RENAULT** SERVICE 65940	E237268000 V0.4	FOLIO 70

Ce document est la propriete de RENAULT S.A.S et ne peut etre reproduit ou communique sans son autorisation

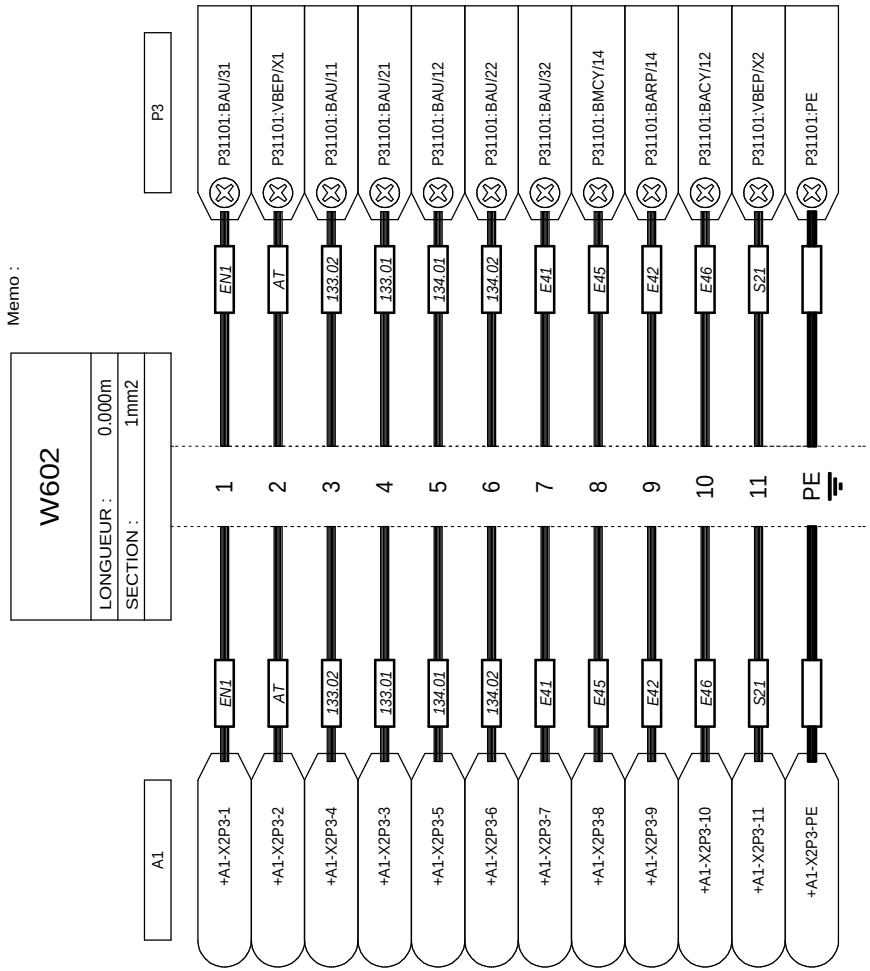

LOCALISATION :

RENAULT
1 av.du golf. 78288 Guyancourt cedex

- MODIFICATIONS -
INDICE
VISA
DATE

CABLE : W602 (1/1)

RENAULT
SERVICE 65940

E237268000
V0.4

FOLIO
71

Ce document est la propriete de RENAULT S.A.S et ne peut etre reproduit ou communique sans son autorisation

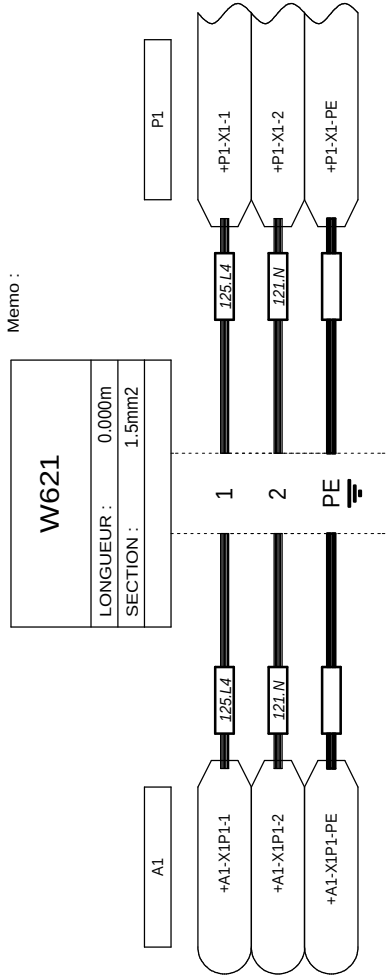

LOCALISATION :

RENAULT
1 av.du golf. 78288 Guyancourt cedex

- MODIFICATIONS -
INDICE
VISA
DATE

CABLE : W621 (1/1)

RENAULT
SERVICE 65940

E237268000
V0.4

FOLIO
72

Ce document est la propriete de RENAULT S.A.S et ne peut etre reproduit ou communique sans son autorisation

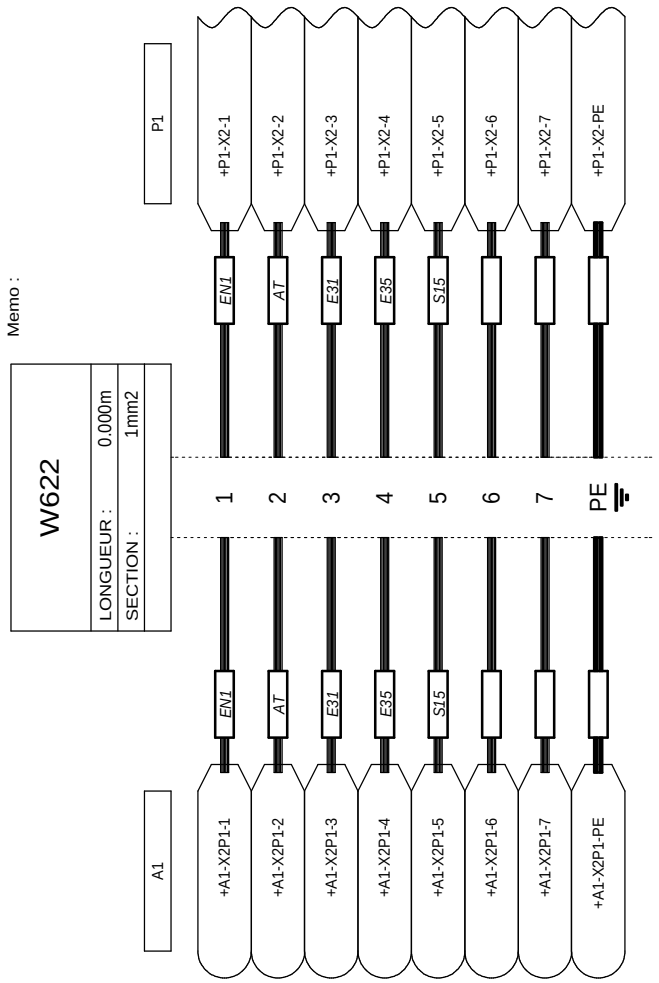

LOCALISATION :

RENAULT 1 av.du golf. 78288 Guyancourt cedex	- MODIFICATIONS - INDICE VISA DATE	CABLE : W622 (1/1)	**RENAULT** SERVICE 65940	E237268000 V0.4	FOLIO 73

Ce document est la propriete de RENAULT S.A.S et ne peut etre reproduit ou communique sans son autorisation

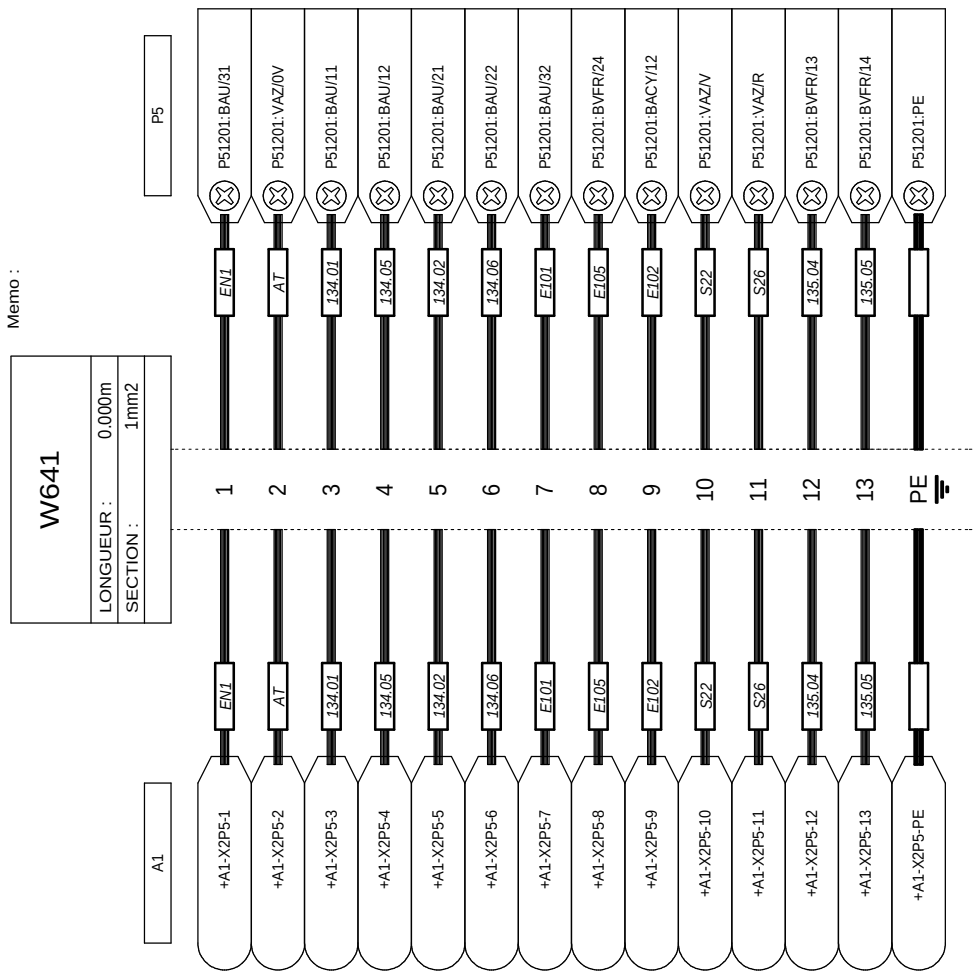

LOCALISATION :

RENAULT
1 av.du golf. 78288 Guyancourt cedex

- MODIFICATIONS -
INDICE
VISA
DATE

CABLE : W641 (1/1)

RENAULT
SERVICE 65940

E237268000
V0.4

FOLIO
74

Ce document est la propriete de RENAULT S.A.S et ne peut etre reproduit ou communique sans son autorisation

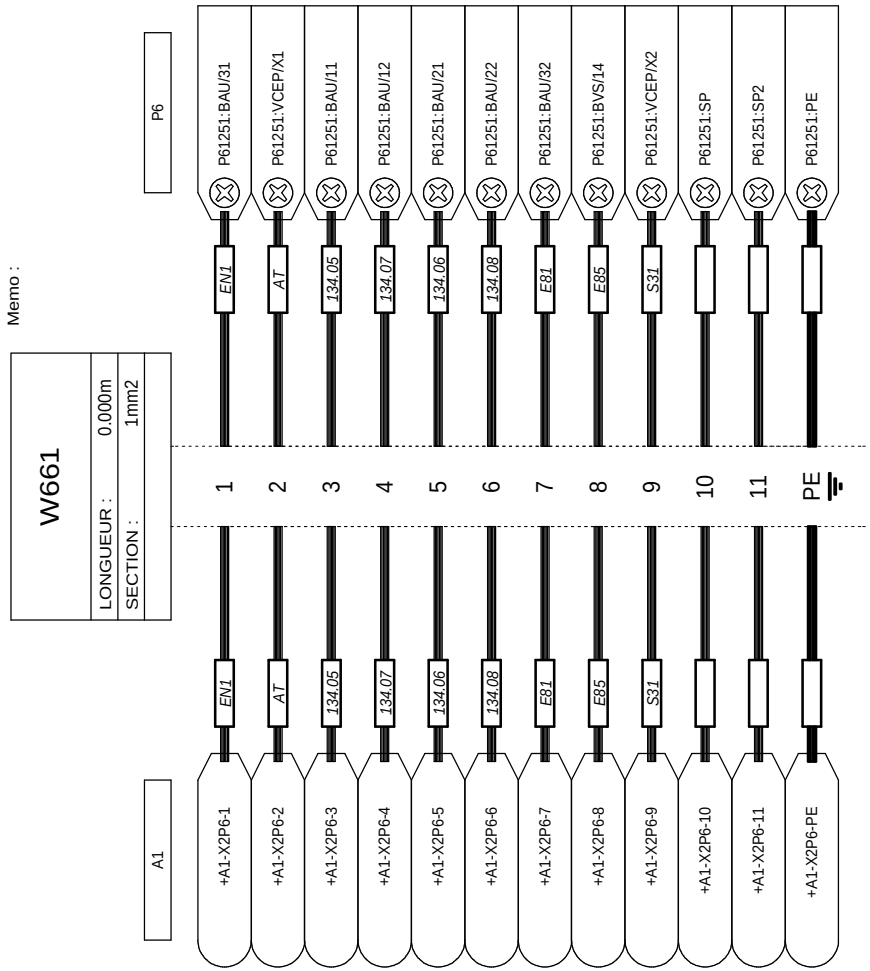

LOCALISATION :

RENAULT
1 av.du golf. 78288 Guyancourt cedex

- MODIFICATIONS -
INDICE
VISA
DATE

CABLE : W661 (1/1)

RENAULT
SERVICE 65940

E237268000
V0.4

FOLIO
75

Ce document est la propriete de RENAULT S.A.S et ne peut etre reproduit ou communique sans son autorisation

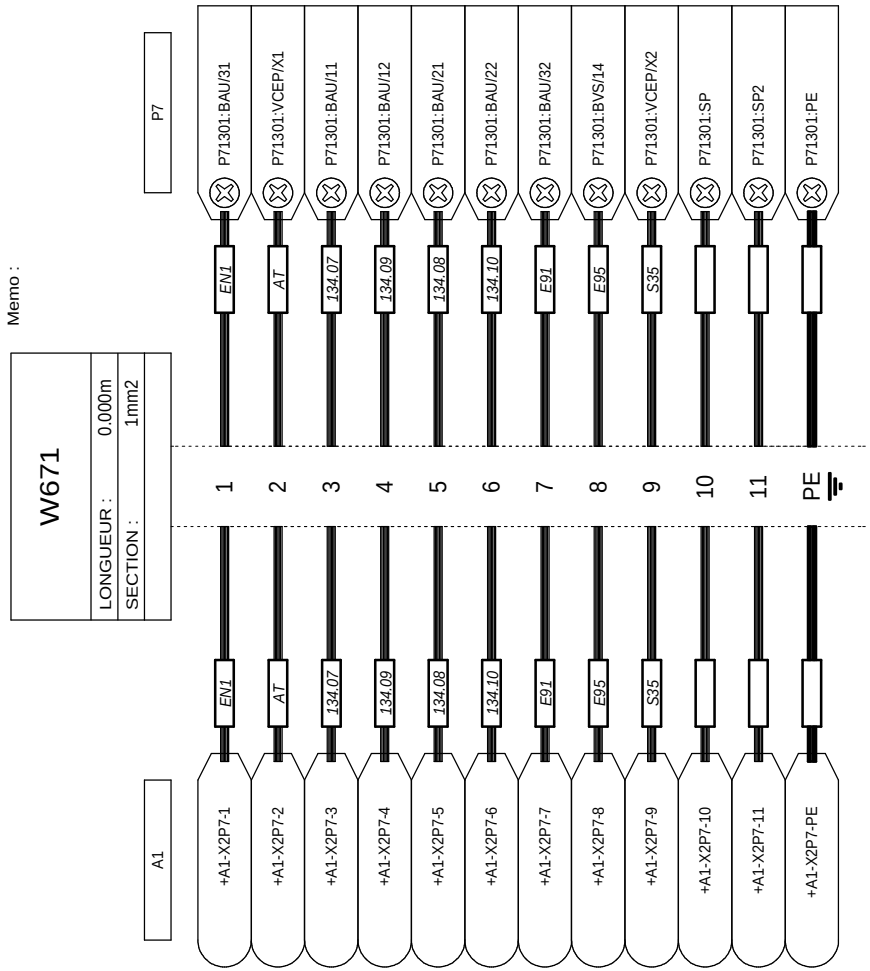

LOCALISATION :

RENAULT
1 av.du golf. 78288 Guyancourt cedex

- MODIFICATIONS -
INDICE
VISA
DATE

CABLE : W671 (1/1)

RENAULT
SERVICE 65940

E237268000
V0.4

FOLIO
76

Ce document est la propriete de RENAULT S.A.S et ne peut etre reproduit ou communique sans son autorisation

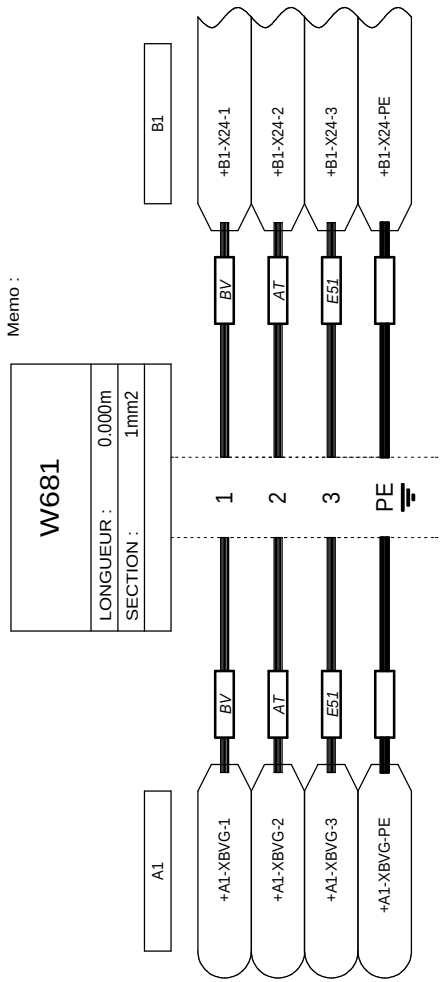

LOCALISATION :

RENAULT 1 av.du golf. 78288 Guyancourt cedex	- MODIFICATIONS - INDICE VISA DATE	CABLE : W681 (1/1)	**RENAULT** SERVICE 65940	E237268000 V0.4	FOLIO 77

Ce document est la propriete de RENAULT S.A.S et ne peut etre reproduit ou communique sans son autorisation

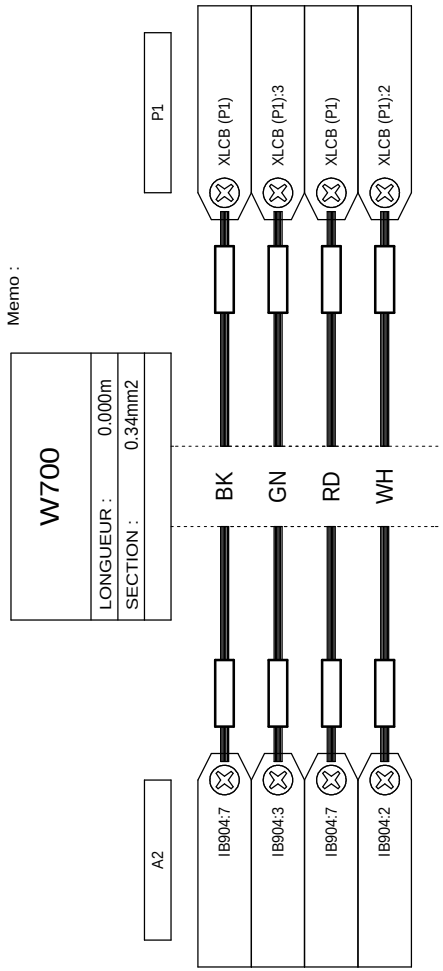

LOCALISATION :

RENAULT
1 av.du golf. 78288 Guyancourt cedex

- MODIFICATIONS -
INDICE
VISA
DATE

CABLE : W700 (1/1)

RENAULT
SERVICE 65940

E237268000
V0.4

FOLIO
78

Ce document est la propriete de RENAULT S.A.S et ne peut etre reproduit ou communique sans son autorisation

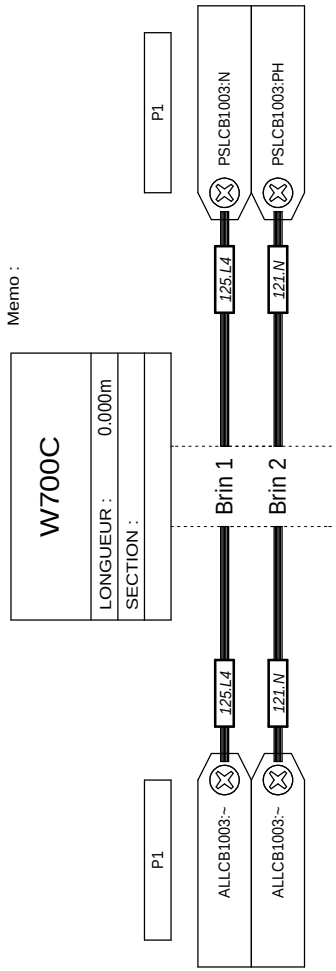

LOCALISATION :

RENAULT 1 av.du golf. 78288 Guyancourt cedex	- MODIFICATIONS - INDICE VISA DATE	CABLE : W700C (1/1)	**RENAULT** SERVICE 65940	E237268000 V0.4	FOLIO 79

Ce document est la propriete de RENAULT S.A.S et ne peut etre reproduit ou communique sans son autorisation

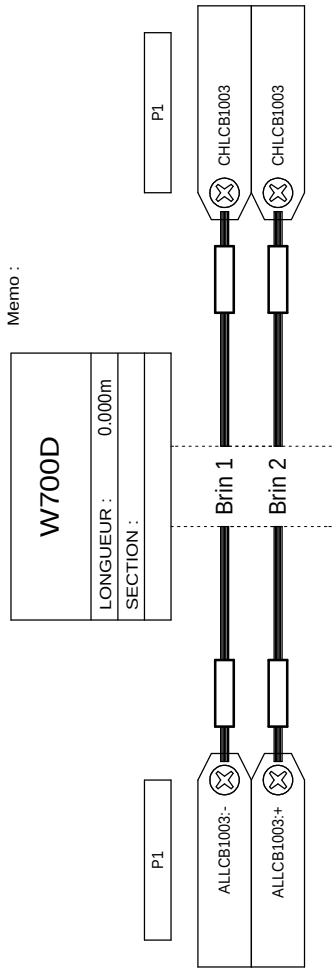

LOCALISATION :

RENAULT 1 av.du golf. 78288 Guyancourt cedex	- MODIFICATIONS - INDICE VISA DATE	CABLE : W700D (1/1)	**RENAULT** SERVICE 65940	E237268000 V0.4	FOLIO 80

Ce document est la propriete de RENAULT S.A.S et ne peut etre reproduit ou communique sans son autorisation

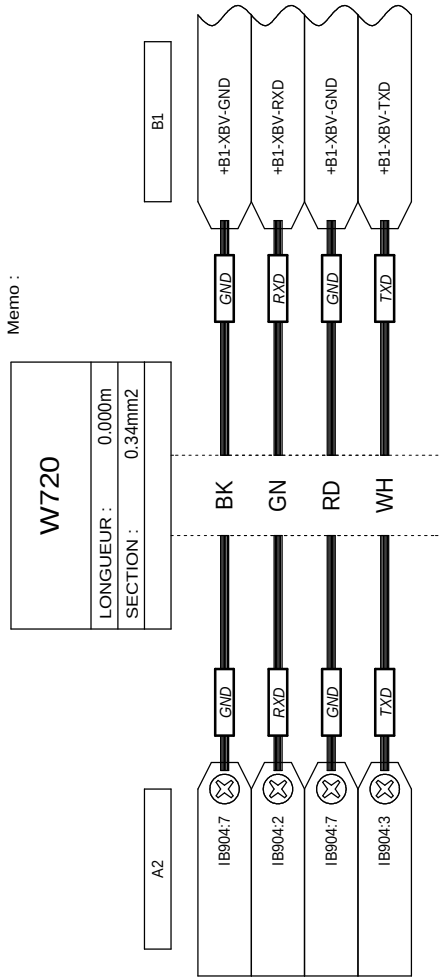

LOCALISATION :

RENAULT
1 av.du golf. 78288 Guyancourt cedex

- MODIFICATIONS -
INDICE
VISA
DATE

CABLE : W720 (1/1)

RENAULT
SERVICE 65940

E237268000
V0.4

FOLIO
81

Ce document est la propriete de RENAULT S.A.S et ne peut etre reproduit ou communique sans son autorisation

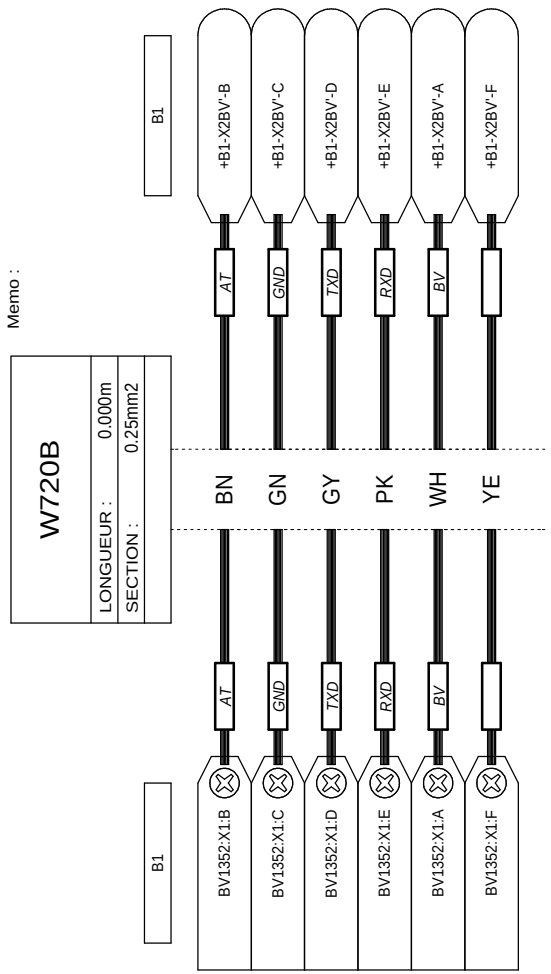

LOCALISATION :

RENAULT
1 av.du golf. 78288 Guyancourt cedex

- MODIFICATIONS -
INDICE
VISA
DATE

CABLE : W720B (1/1)

RENAULT
SERVICE 65940

E237268000
V0.4

FOLIO
82

Ce document est la propriete de RENAULT S.A.S et ne peut etre reproduit ou communique sans son autorisation

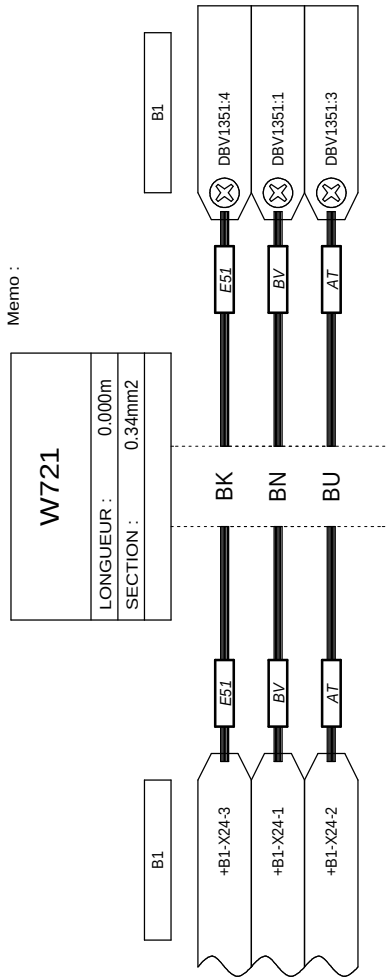

LOCALISATION :

RENAULT
1 av.du golf. 78288 Guyancourt cedex

- MODIFICATIONS -
INDICE
VISA
DATE

CABLE : W721 (1/1)

RENAULT
SERVICE 65940

E237268000
V0.4

FOLIO
83

Ce document est la propriete de RENAULT S.A.S et ne peut etre reproduit ou communique sans son autorisation

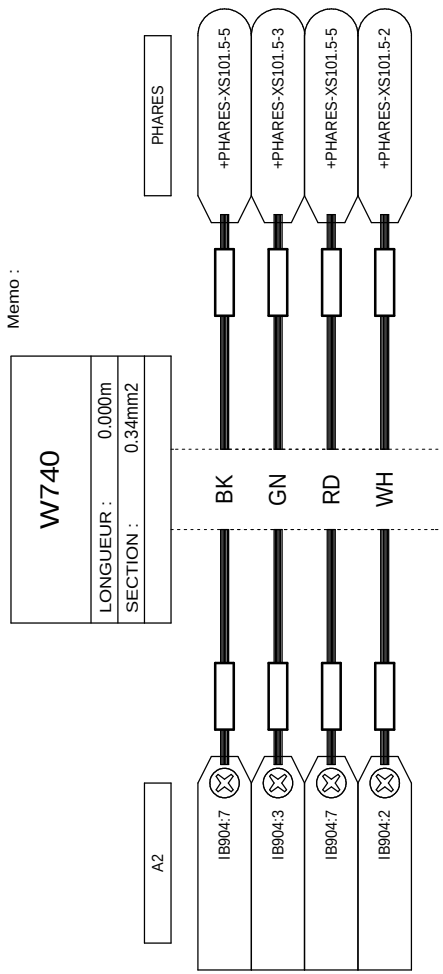

LOCALISATION :

RENAULT
1 av.du golf. 78288 Guyancourt cedex

- MODIFICATIONS -
INDICE
VISA
DATE

CABLE : W740 (1/1)

RENAULT
SERVICE 65940

E237268000
V0.4

FOLIO
84

Ce document est la propriete de RENAULT S.A.S et ne peut etre reproduit ou communique sans son autorisation

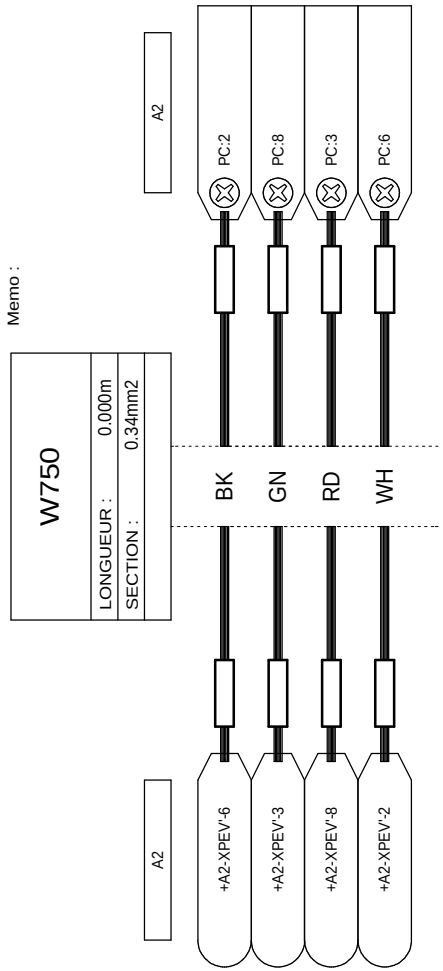

LOCALISATION :

RENAULT
1 av.du golf. 78288 Guyancourt cedex

- MODIFICATIONS -
INDICE
VISA
DATE

CABLE : W750 (1/1)

RENAULT
SERVICE 65940

E237268000
V0.4

FOLIO
85

Ce document est la propriete de RENAULT S.A.S et ne peut etre reproduit ou communique sans son autorisation

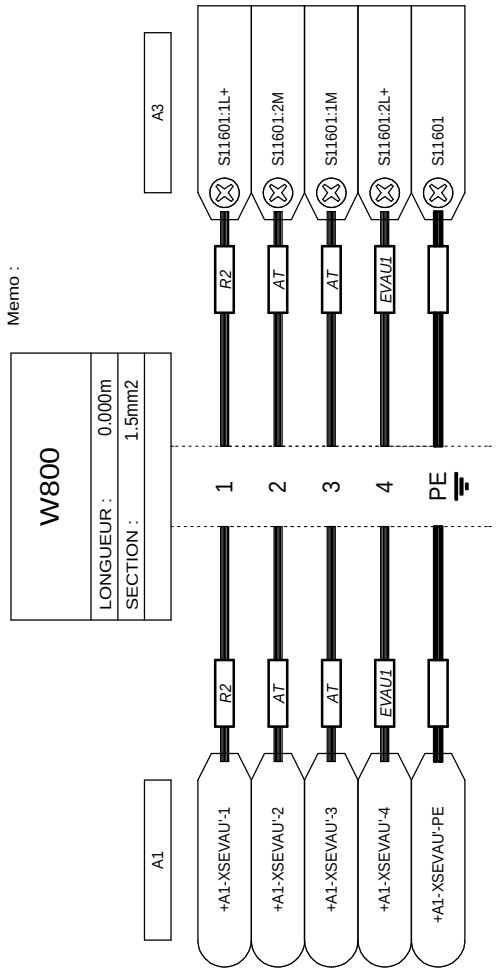

LOCALISATION :

RENAULT 1 av.du golf. 78288 Guyancourt cedex	- MODIFICATIONS - INDICE VISA DATE	CABLE : W800 (1/1)	**RENAULT** SERVICE 65940	E237268000 V0.4	FOLIO 86

Ce document est la propriete de RENAULT S.A.S et ne peut etre reproduit ou communique sans son autorisation

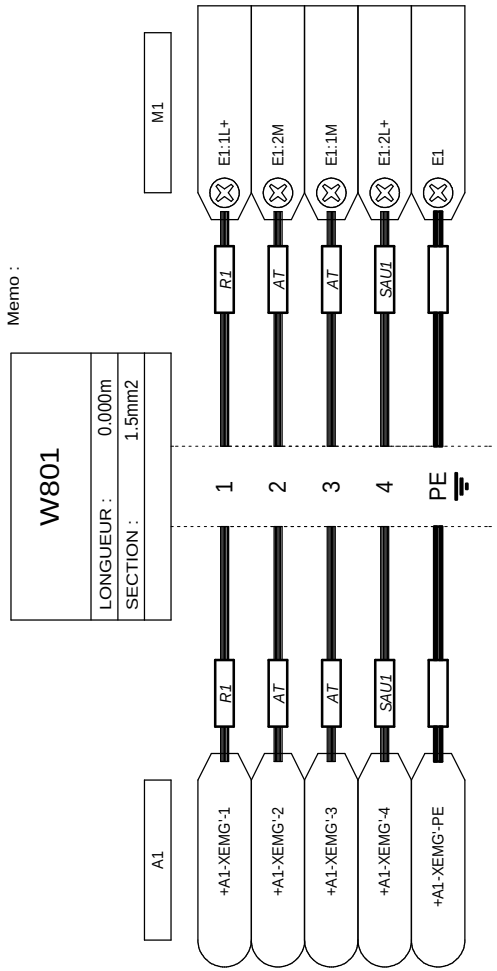

LOCALISATION :

RENAULT
1 av.du golf. 78288 Guyancourt cedex

- MODIFICATIONS -
INDICE
VISA
DATE

CABLE : W801 (1/1)

RENAULT
SERVICE 65940

E237268000
V0.4

FOLIO
87

Ce document est la propriete de RENAULT S.A.S et ne peut etre reproduit ou communique sans son autorisation

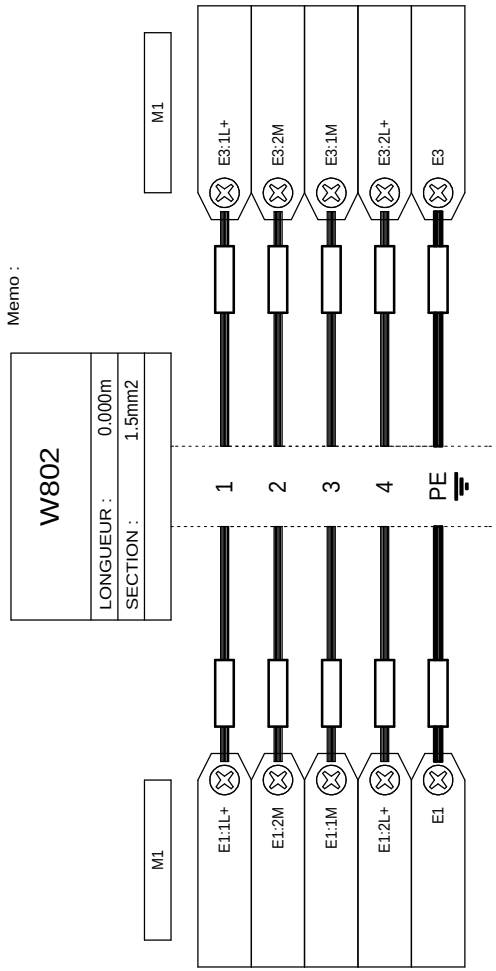

LOCALISATION :

RENAULT 1 av.du golf. 78288 Guyancourt cedex	- MODIFICATIONS - INDICE VISA DATE	CABLE : W802 (1/1)	**RENAULT** SERVICE 65940	E237268000 V0.4	FOLIO 88

Ce document est la propriete de RENAULT S.A.S et ne peut etre reproduit ou communique sans son autorisation

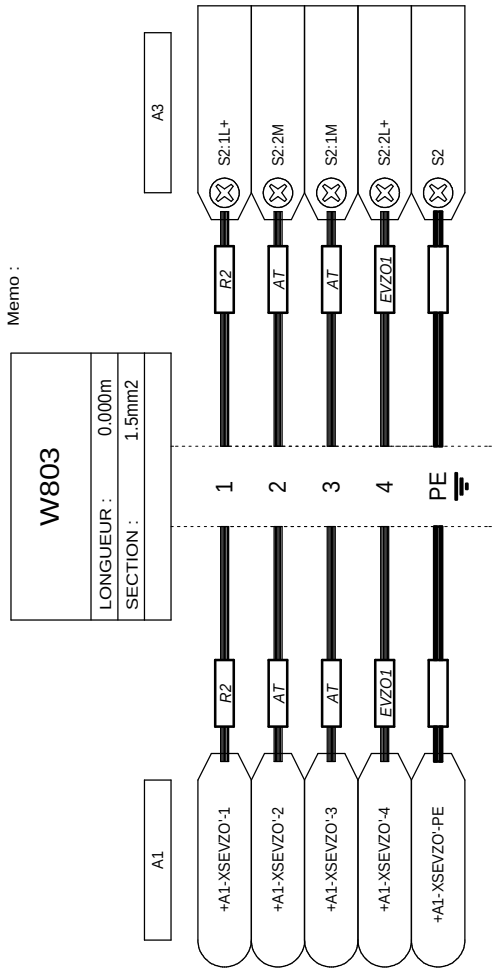

LOCALISATION :

RENAULT 1 av.du golf. 78288 Guyancourt cedex	- MODIFICATIONS - INDICE VISA DATE	CABLE : W803 (1/1)	**RENAULT** SERVICE 65940	E237268000 V0.4	FOLIO 89

Ce document est la propriete de RENAULT S.A.S et ne peut etre reproduit ou communique sans son autorisation

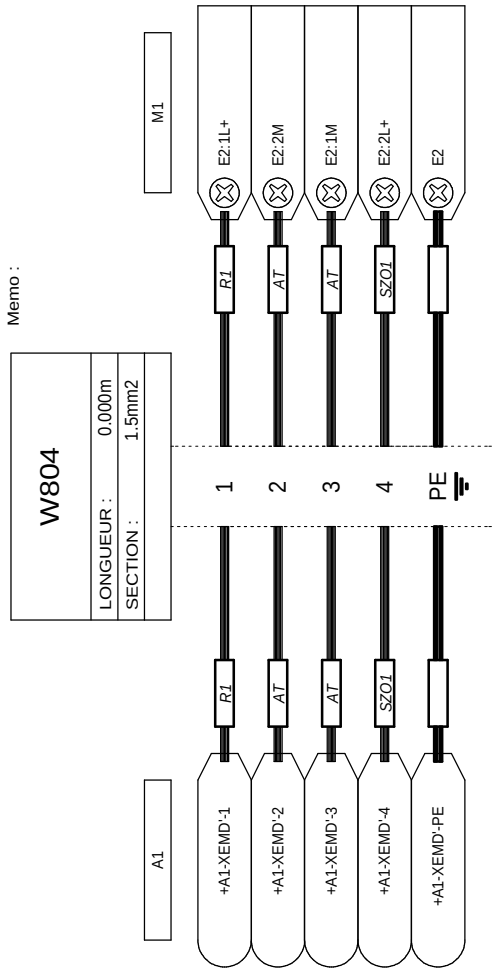

LOCALISATION :

RENAULT 1 av.du golf. 78288 Guyancourt cedex	- MODIFICATIONS - INDICE VISA DATE	CABLE : W804 (1/1)	**RENAULT** SERVICE 65940	E237268000 V0.4	FOLIO 90

Ce document est la propriete de RENAULT S.A.S et ne peut etre reproduit ou communique sans son autorisation

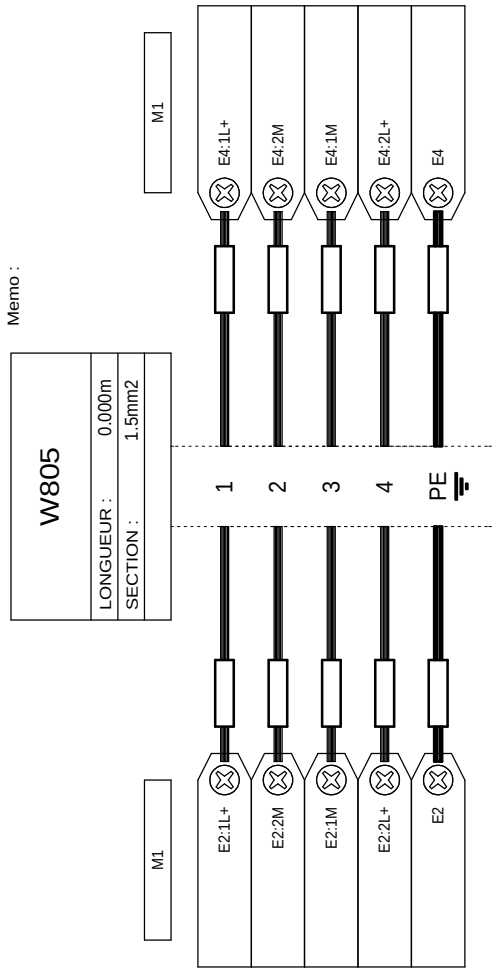

LOCALISATION :

RENAULT 1 av.du golf. 78288 Guyancourt cedex	- MODIFICATIONS - INDICE VISA DATE	CABLE : W805 (1/1)	**RENAULT** SERVICE 65940	E237268000 V0.4	FOLIO 91

Ce document est la propriete de RENAULT S.A.S et ne peut etre reproduit ou communique sans son autorisation

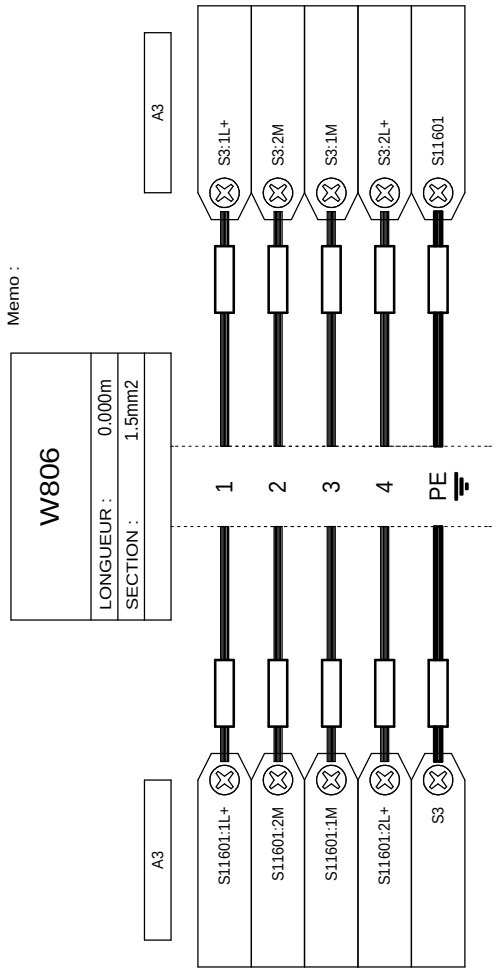

LOCALISATION :

RENAULT 1 av.du golf. 78288 Guyancourt cedex	- MODIFICATIONS - INDICE VISA DATE	CABLE : W806 (1/1)	**RENAULT** SERVICE 65940	E237268000 V0.4	FOLIO 92

Ce document est la propriete de RENAULT S.A.S et ne peut etre reproduit ou communique sans son autorisation

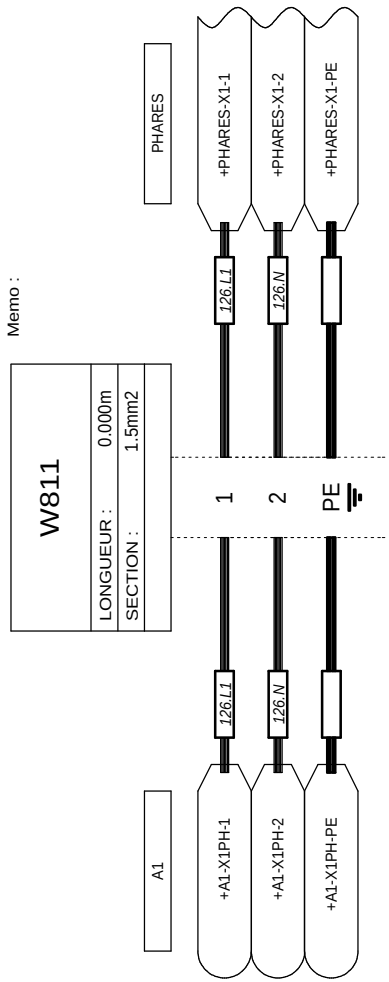

LOCALISATION :

RENAULT
1 av.du golf. 78288 Guyancourt cedex

- MODIFICATIONS -
INDICE
VISA
DATE

CABLE : W811 (1/1)

RENAULT
SERVICE 65940

E237268000
V0.4

FOLIO
93

Ce document est la propriete de RENAULT S.A.S et ne peut etre reproduit ou communique sans son autorisation

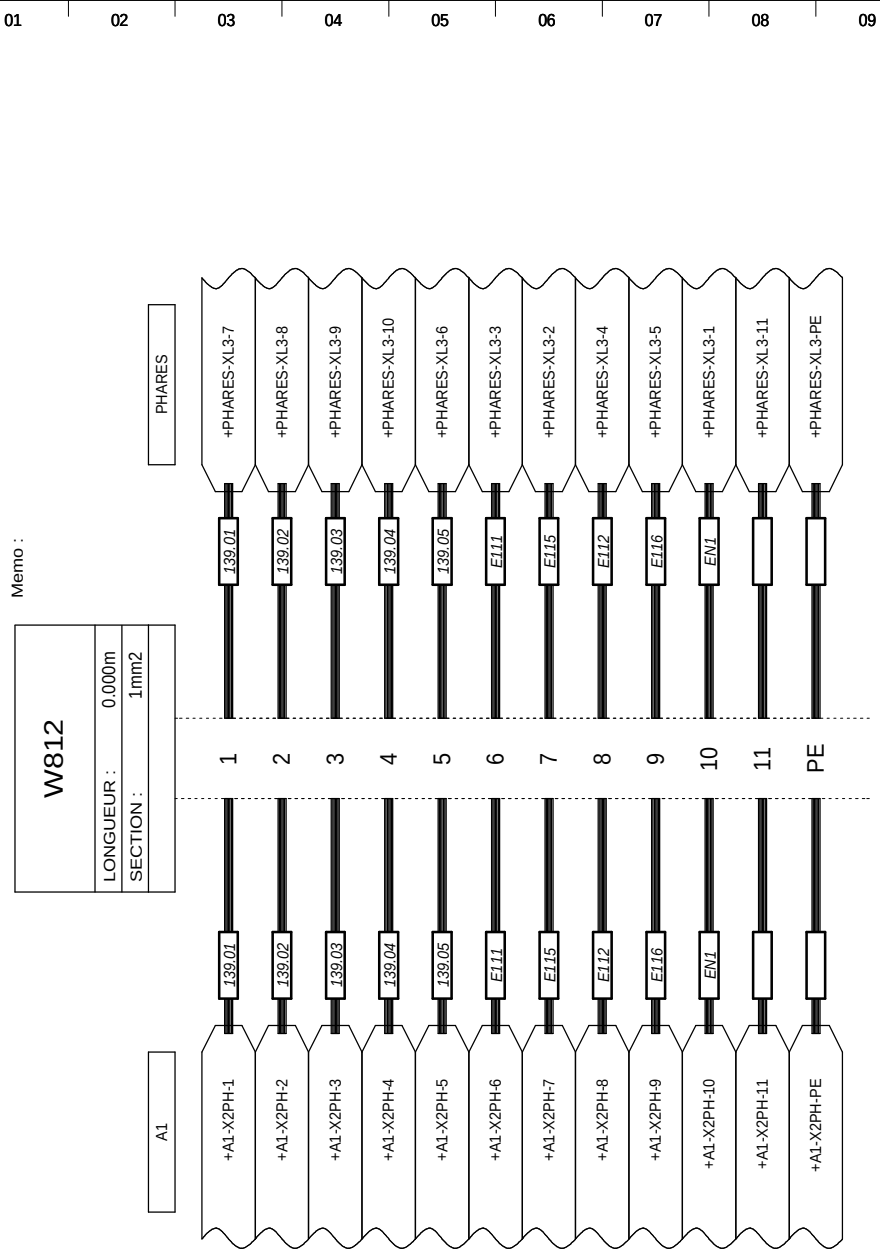

LOCALISATION :

RENAULT 1 av.du golf. 78288 Guyancourt cedex	- MODIFICATIONS - INDICE VISA DATE	CABLE : W812 (1/1)	**RENAULT** SERVICE 65940	E237268000 V0.4	FOLIO 94

Ce document est la propriete de RENAULT S.A.S et ne peut etre reproduit ou communique sans son autorisation

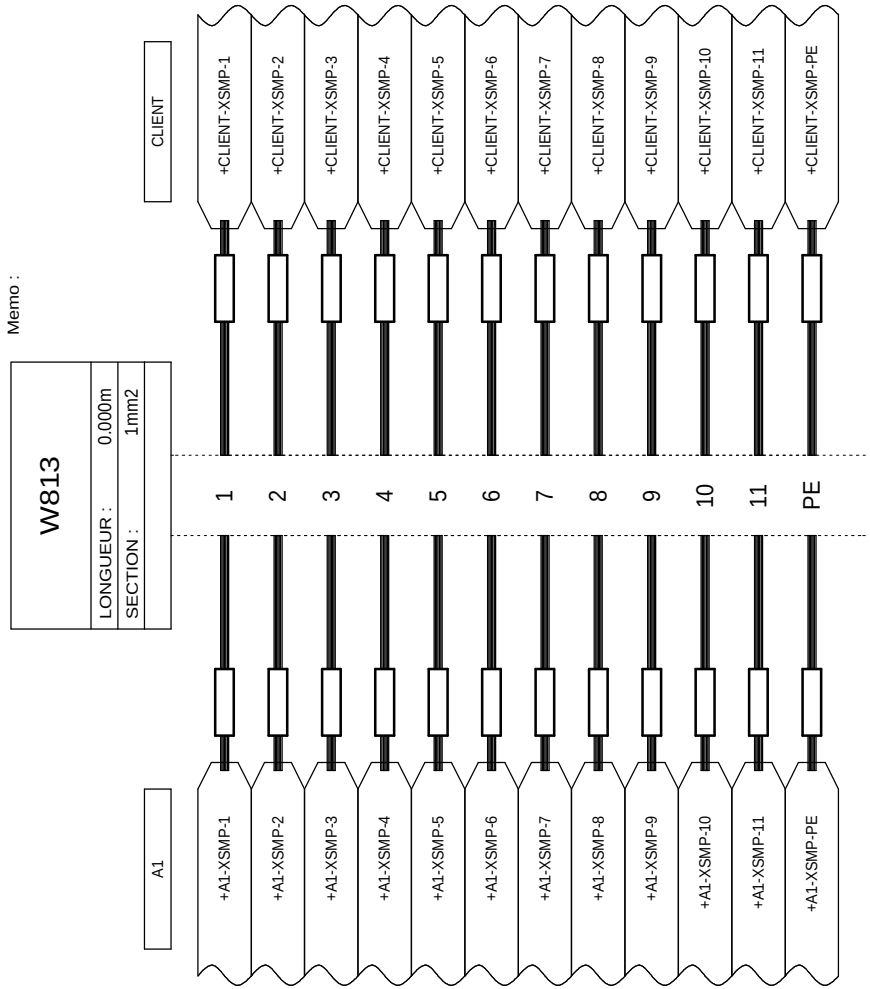

Memo :

LOCALISATION :

RENAULT 1 av.du golf. 78288 Guyancourt cedex	- MODIFICATIONS - INDICE VISA DATE	CABLE : W813 (1/1)	**RENAULT** SERVICE 65940	E237268000 V0.4	FOLIO 95

Ce document est la propriete de RENAULT S.A.S et ne peut etre reproduit ou communique sans son autorisation

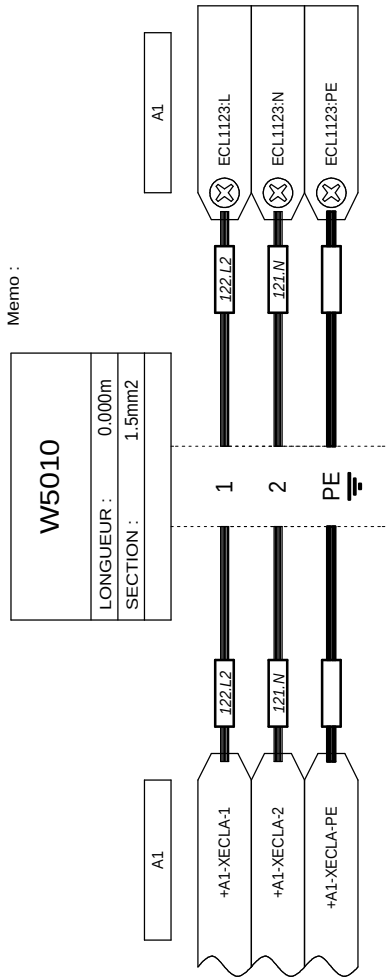

Memo :

LOCALISATION :

Ce document est la propriete de RENAULT S.A.S et ne peut etre reproduit ou communique sans son autorisation

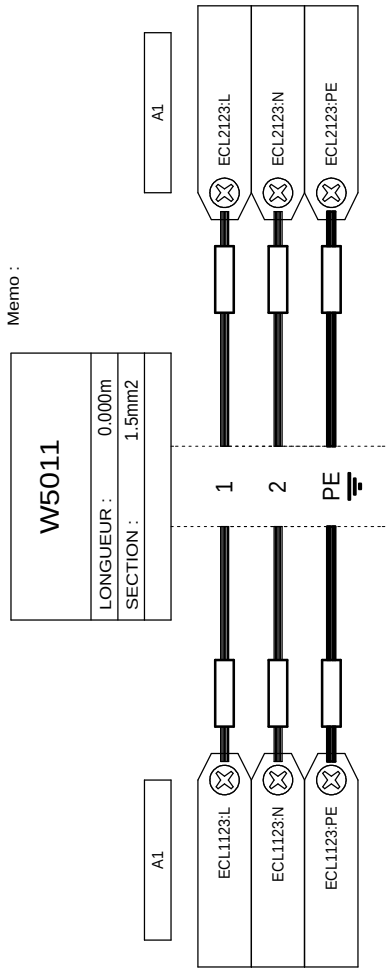

Memo :

LOCALISATION :

RENAULT
1 av.du golf. 78288 Guyancourt cedex

- MODIFICATIONS -
INDICE
VISA
DATE

CABLE : W5011 (1/1)

RENAULT
SERVICE 65940

E237268000
V0.4

FOLIO
97

Ce document est la propriete de RENAULT S.A.S et ne peut etre reproduit ou communique sans son autorisation

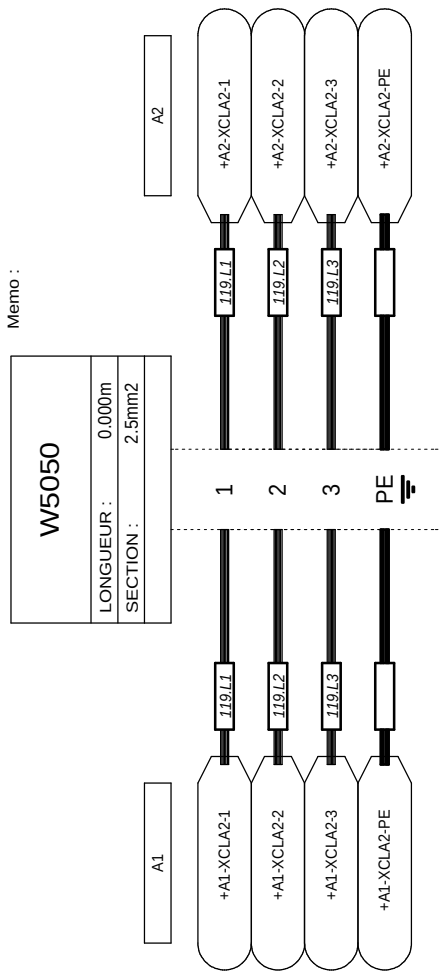

LOCALISATION :

RENAULT 1 av.du golf. 78288 Guyancourt cedex	- MODIFICATIONS - INDICE VISA DATE	CABLE : W5050 (1/1)	**RENAULT** SERVICE 65940	E237268000 V0.4	FOLIO 98

Ce document est la propriete de RENAULT S.A.S et ne peut etre reproduit ou communique sans son autorisation

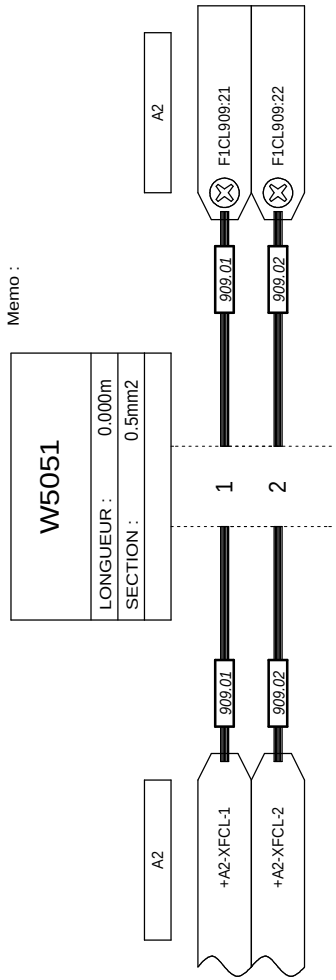

Memo :

LOCALISATION :

RENAULT
1 av.du golf. 78288 Guyancourt cedex

- MODIFICATIONS -
INDICE
VISA
DATE

CABLE : W5051 (1/1)

RENAULT
SERVICE 65940

E237268000
V0.4

FOLIO
99

Ce document est la propriete de RENAULT S.A.S et ne peut etre reproduit ou communique sans son autorisation

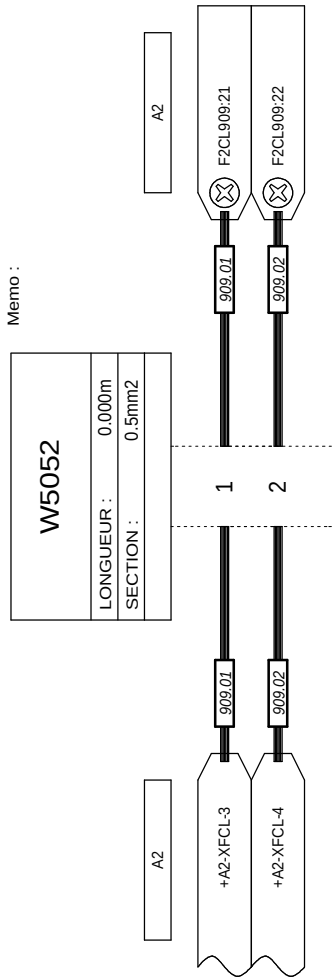

LOCALISATION :

RENAULT 1 av.du golf. 78288 Guyancourt cedex	- MODIFICATIONS - INDICE VISA DATE	CABLE : W5052 (1/1)	**RENAULT** SERVICE 65940	E237268000 V0.4	FOLIO 100

Ce document est la propriete de RENAULT S.A.S et ne peut etre reproduit ou communique sans son autorisation

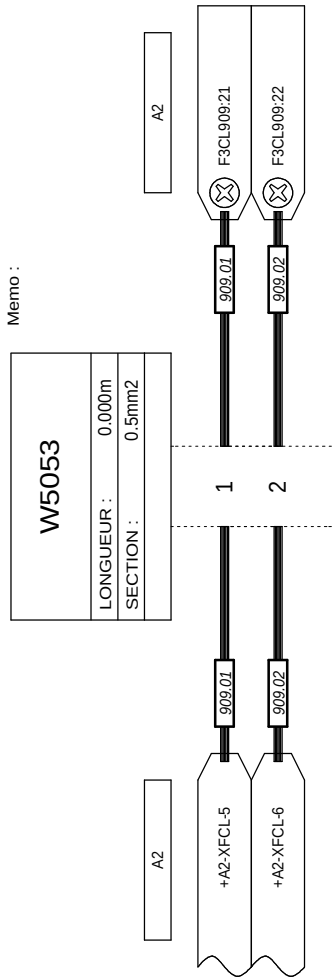

LOCALISATION :

RENAULT 1 av.du golf. 78288 Guyancourt cedex	- MODIFICATIONS - INDICE VISA DATE	CABLE : W5053 (1/1)	**RENAULT** SERVICE 65940	E237268000 V0.4	FOLIO 101

Ce document est la propriete de RENAULT S.A.S et ne peut etre reproduit ou communique sans son autorisation

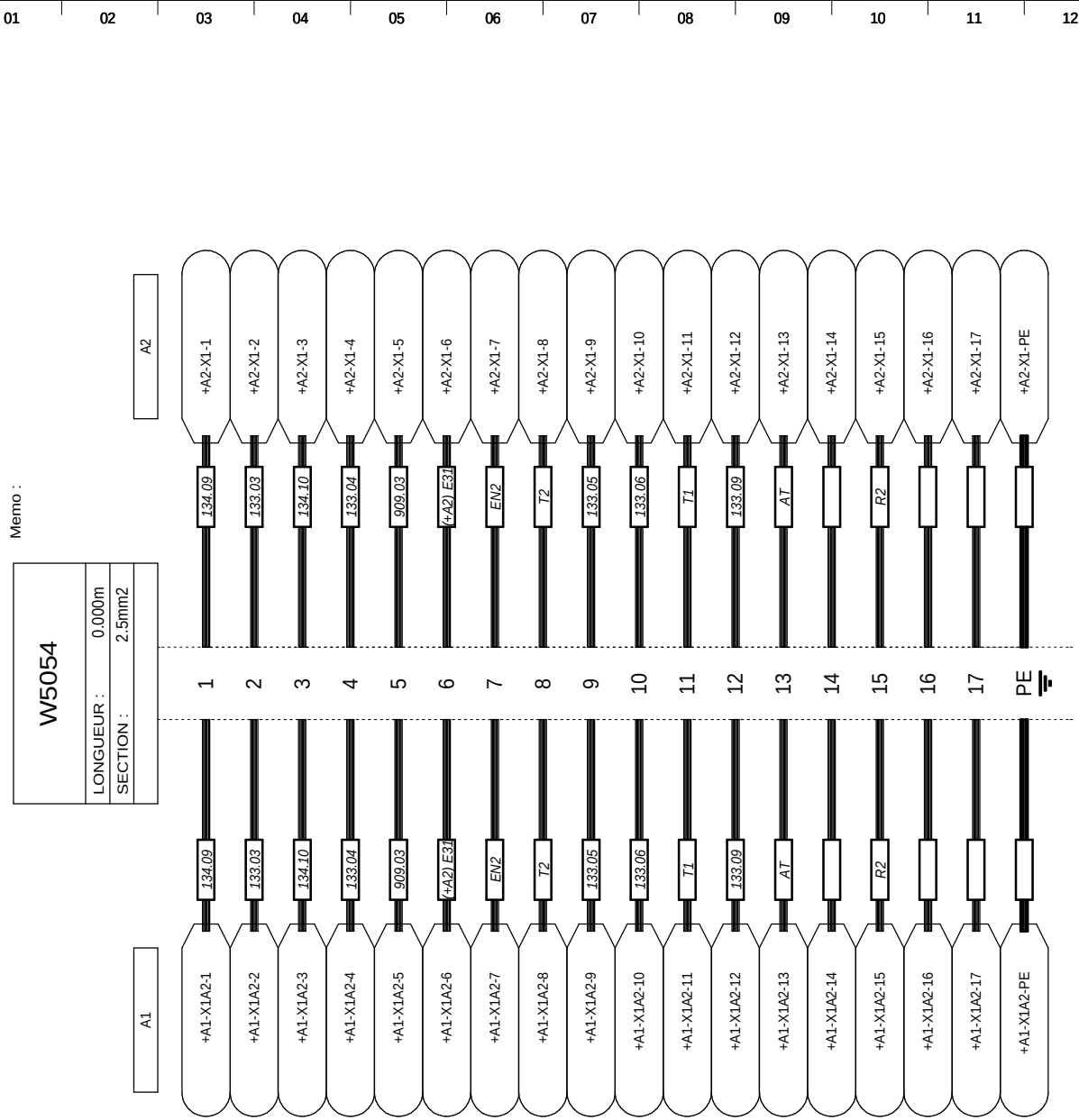

LOCALISATION :

RENAULT 1 av.du golf. 78288 Guyancourt cedex	- MODIFICATIONS - INDICE VISA DATE	CABLE : W5054 (1/1)	**RENAULT** SERVICE 65940	E237268000 V0.4	FOLIO 102

Ce document est la propriete de RENAULT S.A.S et ne peut etre reproduit ou communique sans son autorisation

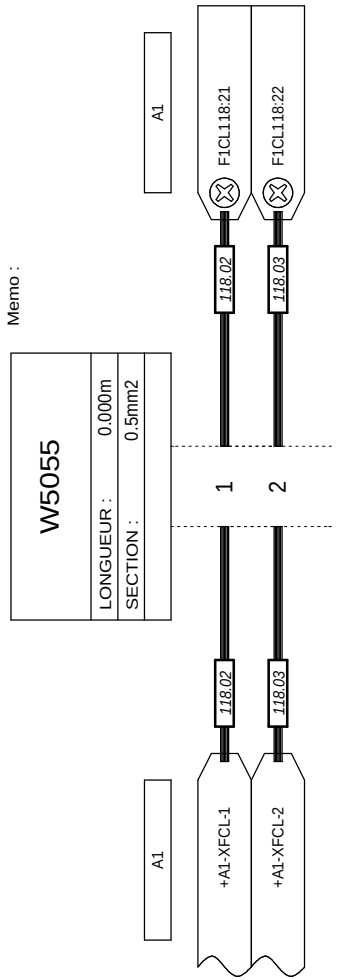

LOCALISATION :

RENAULT 1 av.du golf. 78288 Guyancourt cedex	- MODIFICATIONS - INDICE VISA DATE	CABLE : W5055 (1/1)	**RENAULT** SERVICE 65940	E237268000 V0.4	FOLIO 103

Ce document est la propriete de RENAULT S.A.S et ne peut etre reproduit ou communique sans son autorisation

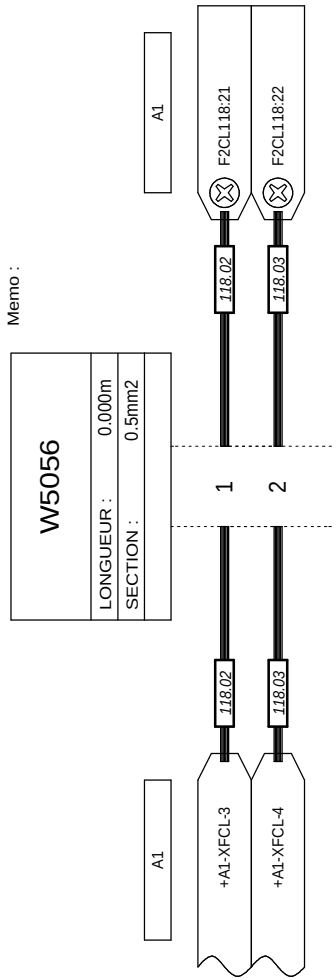

LOCALISATION :

RENAULT
1 av.du golf. 78288 Guyancourt cedex

- MODIFICATIONS -
INDICE
VISA
DATE

CABLE : W5056 (1/1)

RENAULT
SERVICE 65940

E237268000
V0.4

FOLIO
104

Ce document est la propriete de RENAULT S.A.S et ne peut etre reproduit ou communique sans son autorisation

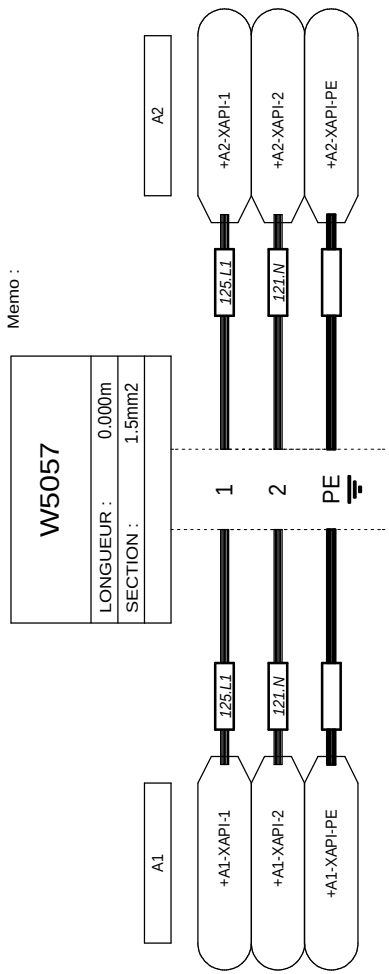

Memo :

LOCALISATION :

RENAULT
1 av.du golf. 78288 Guyancourt cedex

- MODIFICATIONS -
INDICE
VISA
DATE

CABLE : W5057 (1/1)

RENAULT
SERVICE 65940

E237268000
V0.4

FOLIO
105

Ce document est la propriete de RENAULT S.A.S et ne peut etre reproduit ou communique sans son autorisation

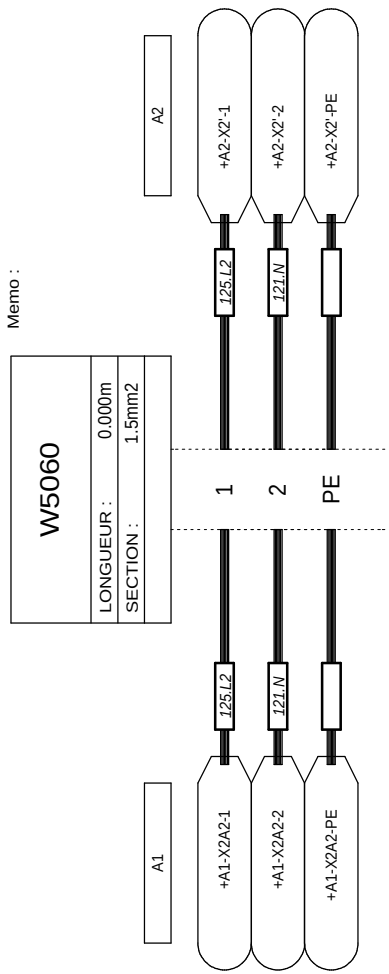

LOCALISATION :

RENAULT
1 av.du golf. 78288 Guyancourt cedex

- MODIFICATIONS -
INDICE
VISA
DATE

CABLE : W5060 (1/1)

RENAULT
SERVICE 65940

E237268000
V0.4

FOLIO
106