Ce document est la propriete de RENAULT S.A.S et ne peut etre reproduit ou communique sans son autorisation

DOSSIER TECHNIQUE

ELECTRICITE

RENAULT

DENOMINATION DES DOCUMENTS CONSTITUANT CE DOSSIER	
	SCHEMA DE PRINCIPE DES CIRCUITS
	PLAN DE DISPOSITION DE L'APPAREILLAGE
	SYNOPTIQUE DE CABLAGE
	PLAN DES BORNIERS
	PLAN DES CABLES
	NOMENCLATURE DU MATERIEL

Denomination de la machine ou de l'installation industrielle :

RENAULT TANGER
BANC DE ROULAGE 1
MNEMO:

NOM :

DATE : 10/01/2011

TOTAL FOLIOS	MICROFILM
225	
SECTION	SERVICE
	65940

Destination :

ATELIER: Bât:

	MATRICULE	CLASSEMENT	LOGICIEL
			3 Release 7 Service Pack 4g

RENAULT
1 av.du golf. 78288 Guyancourt cedex

- MODIFICATIONS -
INDICE
VISA
DATE

PAGE DE GARDE
DOSSIER ELECTRIQUE

RENAULT
INVENTAIRE E237269000

FOLIO
1

Ce document est la propriete de RENAULT S.A.S et ne peut etre reproduit ou communique sans son autorisation

- MODIFICATIONS -

	N° FOLIO	DESIGNATION		Ind.	VISA	DATE	Ind.	VISA	DATE	Ind.	VISA	DATE	Ind.	VISA	DATE	Ind.	VISA	DATE
	1	PAGE DE GARDE DOSSIER ELECTRIQUE																
05	2	SOMMAIRE																
	2.1	SOMMAIRE																
	2.2	SOMMAIRE																
	10	SYNOPTIQUE RESEAU																
	11	SYNOPTIQUE RESEAU (PROFINET)																
	12	IMPLANTATION ARMOIRE A1	A1															
	13	IMPLANTATION ARMOIRE A1	A1															
	14	IMPLANTATION ARMOIRE A1	A1															
	15	IMPLANTATION ARMOIRE A2	A2															
	16	IMPLANTATION ARMOIRE A2	A2															
	17	IMPLANTATION ARMOIRE A2	A2															
04	18	IMPLANTATION PUPITRE P1	P1															
	19	IMPLANTATION PUPITRE P1	P1															
	20	IMPLANTATION PUPITRE P3	P3															
	21	IMPLANTATION PUPITRE P3	P3															
	22	IMPLANTATION BOITIER INTERVENTION BI	BI															
	23	IMPLANTATION MACHINE	M1															
	24	IMPLANTATION MACHINE	M1															
	25	IMPLANTATION MACHINE	M1															
	26	IMPLANTATION MACHINE	M1															
	27	IMPLANTATION DES CABLES																
	28	IMPLANTATION DES CABLES																
03	29	IMPLANTATION DES CABLES																
	30	IMPLANTATION DES CABLES																
	31	IMPLANTATION DES CABLES																
	32	IMPLANTATION DES CABLES																
	33	IMPLANTATION DES CABLES																
	34	IMPLANTATION DES CABLES																
	99	DISTRIBUTION GENERALE ARMOIRE A1																
	100	CIRCUIT ALIM. 400V (Avec Neutre) DISTRIBUTION GENERALE (Info)	A1															
	101	DISTRIBUTION 400V DISTRIBUTION GENERALE (Info)	A1															
	102	DISTRIBUTION 400VAC	A1															
	103	FREINAGE	A1															
02	104	UNITE DE CONTROLE	A1															
	105	VARIATEUR MOTEUR ROULEAU AVANT GAUCHE	A1															
	106	MOTEUR ROULEAU AVANT GAUCHE	A1															
	107	VARIATEUR MOTEUR ROULEAU AVANT DROITE	A1															
	108	MOTEUR ROULEAU AVANT DROITE	A1															
	109	VARIATEUR MOTEUR ROULEAU ARRIERE GAUCHE	A1															
	110	MOTEUR ROULEAU ARRIERE GAUCHE	A1															
	111	VARIATEUR MOTEUR ROULEAU ARRIERE DROITE	A1															
	112	MOTEUR ROULEAU ARRIERE DROITE	A1															
	113	VARIATEUR EMPATTEMENT	A1															
	114	MOTEUR EMPATTEMENT	A1															
01	115	VENTILATEURS MOTEURS ROULEAUX	A1															
	116	VENTILATEURS MOTEURS ROULEAUX	A1															
	117	CLIMATISATION ARMOIRE A1	A1															
	118	CLIMATISATION ARMOIRE A2	A1															

LOCALISATION :

Ce document est la propriete de RENAULT S.A.S et ne peut etre reproduit ou communique sans son autorisation

	N° FOLIO	DESIGNATION		- MODIFICATIONS - Ind.	VISA	DATE	Ind.	VISA	DATE	Ind.	VISA	DATE	Ind.	VISA	DATE	Ind.	VISA	DATE
	119	DISTRIBUTION 24V	A1															
05	120	PORTE D'ENTREE ET PORTE DE SORTIE	A1															
	121	230V DISTRIBUTION	A1															
	122	230V DISTRIBUTION	A1															
	123	ECLAIRAGE DE L'ARMOIRE	A1															
	124	230V DISTRIBUTION	A1															
	125	DISTRIBUTION 230V 230N00	A1															
	128	DISTRIBUTION 24V	A1															
	129	DISTRIBUTION 24V	A1															
	130	DISTRIBUTION 24V	A1															
	131	DISTRIBUTION 24V	A1															
	132	DISTRIBUTION 24V 24N01	A1															
04	133	RELAIS DE SECURITE ARRÊT D'URGENCE	A1															
	134	CIRCUIT ARRÊT D'URGENCE	A1															
	135	FEU D'ENTREE ET FEU SORTIE	A1															
	136	MANUTENTION D'ERREURS	A1															
	137	ALIMENTATION E/S MACHINE	A1															
	138	INTERFACE AVEC SMP	A1															
	139	INTERFACE AVEC PORTE D'ENTREE	A1															
	140	INTERFACE AVEC PORTE DE SORTIE	A1															
	141	INTERFACE AVEC VENTILATION	A1															
	142	BORNIER DE RESERVE	A1															
	143	CONNECTION DE MASSE MACHINE	M1															
03	144	ECLAIRAGE MACHINE	A1															
	900	DISTRIBUTION GENERALE ARMOIRE A2	A2															
	901	BLOC DE PRISES	A2															
	902	PC	A2															
	903	ECRANS OPERATEURS	A2															
	904	RESEAU RS232	A2															
	905	CARTE D'APPLICOM	A2															
	906	RESEAU ETHERNET	A2															
	907	INTERCONNECTION A1-A2	A2															
	908	DISTRIBUTION 24VCC	A2															
	909	CLIMATISATION A2	A2															
02	910	PLC SIEMENS S7-300	A2															
	911	PLC SIEMENS S7-300	A2															
	1000	PUPITRE D'ENTREE GAUCHE P1	P1															
	1001	24V E/S PUPITRE P1	P1															
	1002	PE PUPITRE P1	P1															
	1003	LECTEUR CODE A BARRES	P1															
	1100	PUPITRE OPERATEUR GAUCHE P3	P3															
	1101	24V E/S PUPITRE P3	P3															
	1102	PE PUPITRE P3	P3															
	1200	BOITIER D'INTERVENTION BI	BI															
	1201	24V E/S BOITIER D'INTERVENTION BI	BI															
01	1399	PROFINET RESEAU ARMOIRE A1	A1															
	1400	E/S ARMOIRE A1 SIEMENS ET200S	A1															
	1401	E/S ARMOIRE A1 SIEMENS ET200S	A1															
	1402	ET200S: E5.0-E5.7	A1															

LOCALISATION :

Ce document est la propriete de RENAULT S.A.S et ne peut etre reproduit ou communique sans son autorisation

- MODIFICATIONS -

N° FOLIO	DESIGNATION		Ind.	VISA	DATE	Ind.	VISA	DATE	Ind.	VISA	DATE	Ind.	VISA	DATE	Ind.	VISA	DATE
1403	ET200S:E6.0-E6.7	A1															
1404	ET200S:E7.0-E7.7	A1															
1405	ET200S:E8.0-E8.7	A1															
1406	ET200S: E9.0-E9.3	A1															
1407	ET200S: A5.0-A5.7	A1															
1408	ET200S: A6.0-A6.3	A1															
1409	ET200S: A10.0-A10.7	A1															
1410	ET200S: A11.0-A11.3	A1															
1500	PROFINET RESEAU ARMOIRE A2	A2															
1501	E/S ARMOIRE A2 SIEMENS ET200S	A2															
1502	ET200S: E0.0-E0.7	A2															
1503	ET200S:E1.0-E1.7	A2															
1504	ET200S: A0.0-A0.7	A2															
1600	PROFINET RESEAU PANNEAU PNEUMATIQUE	A3															
1601	CONNECTION DE BUS	A3															
1602	ET200ECO:A64.0-A65.7 PARTIE 1	A3															
1603	ET200ECO:A64.0-A65.7 PARTIE 2	A3															
1800	PROFINET RESEAU IP67 MACHINE	M1															
1801	ET200ECO AVANT:CONNECTION DE BUS	M1															
1802	ET200ECO AVANT E24.0-E25.7	M1															
1803	ET200ECO AVANT E24.0-E25.7	M1															
1804	ET200ECO ARRIERE:CONNECTION DE BUS	M1															
1805	ET200ECO ARRIERE E72.0-E73.7	M1															
1806	ET200ECO ARRIERE E72.0-E73.7	M1															

LOCALISATION :

Ce document est la propriete de RENAULT S.A.S et ne peut etre reproduit ou communique sans son autorisation

Synoptique Réseau

(Réseau PROFINET)

LOCALISATION :

Ce document est la propriete de RENAULT S.A.S et ne peut etre reproduit ou communique sans son autorisation

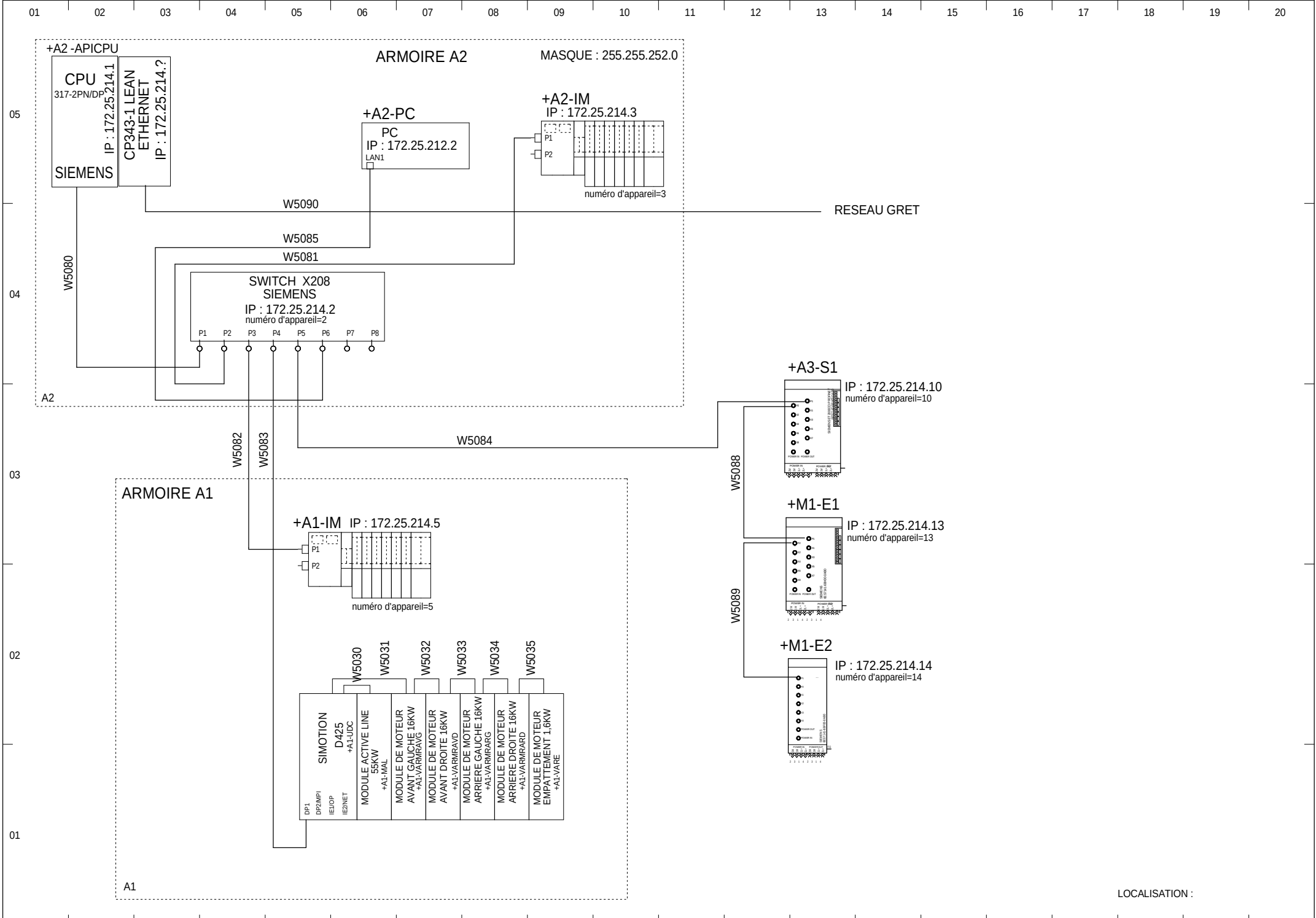

LOCALISATION :

RENAULT 1 av.du golf. 78288 Guyancourt cedex	- MODIFICATIONS - INDICE VISA DATE	SYNOPTIQUE RESEAU (PROFINET)	**RENAULT** SERVICE 65940	E237269000	FOLIO 11

Ce document est la propriete de RENAULT S.A.S et ne peut etre reproduit ou communique sans son autorisation

COULEUR DE L'ARMOIRE = RAL7035

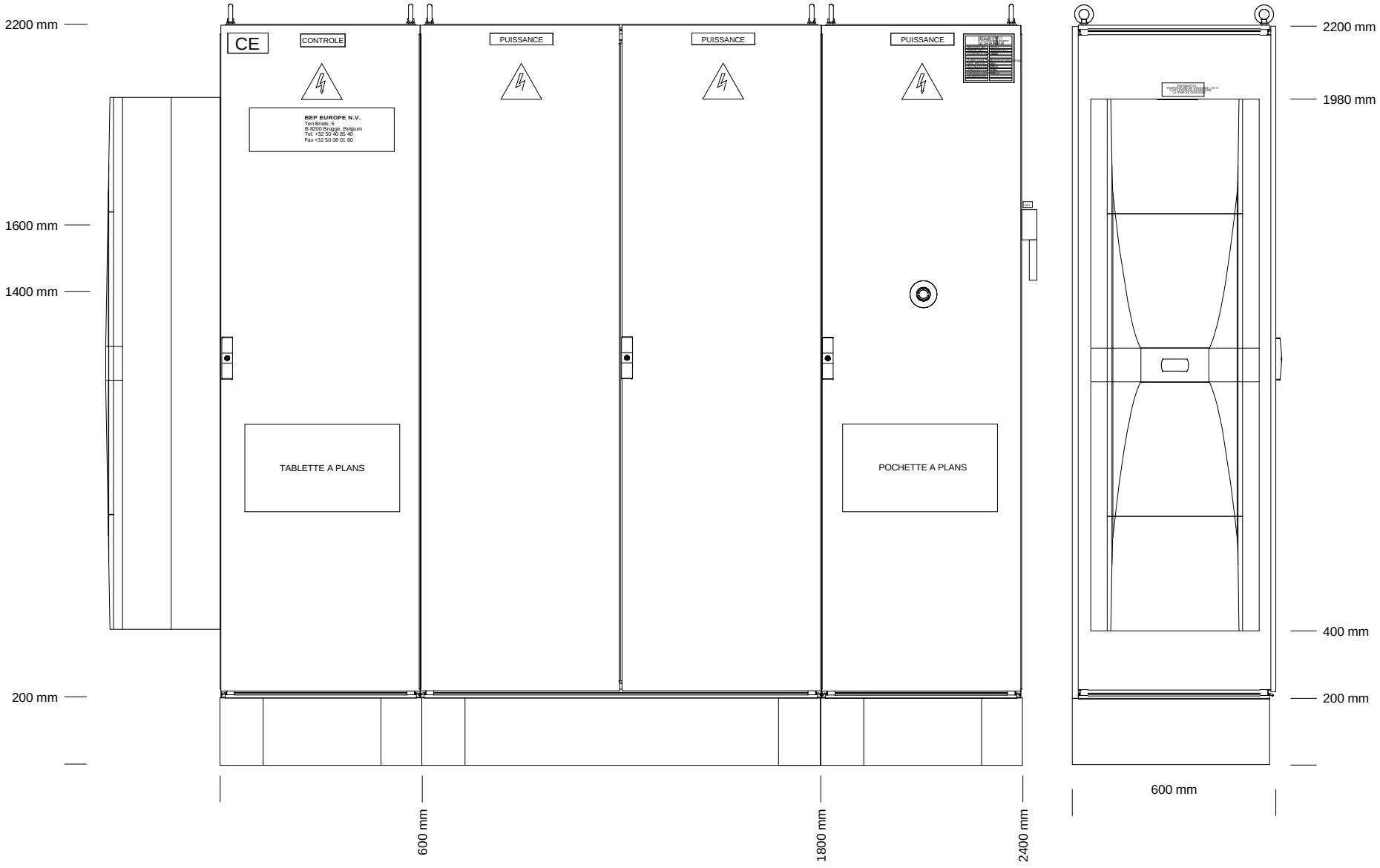

LOCALISATION : A1

RENAULT 1 av.du golf. 78288 Guyancourt cedex	- MODIFICATIONS - INDICE VISA DATE	IMPLANTATION ARMOIRE A1	**RENAULT** SERVICE 65940	E237269000
				FOLIO 12

Ce document est la propriete de RENAULT S.A.S et ne peut etre reproduit ou communique sans son autorisation

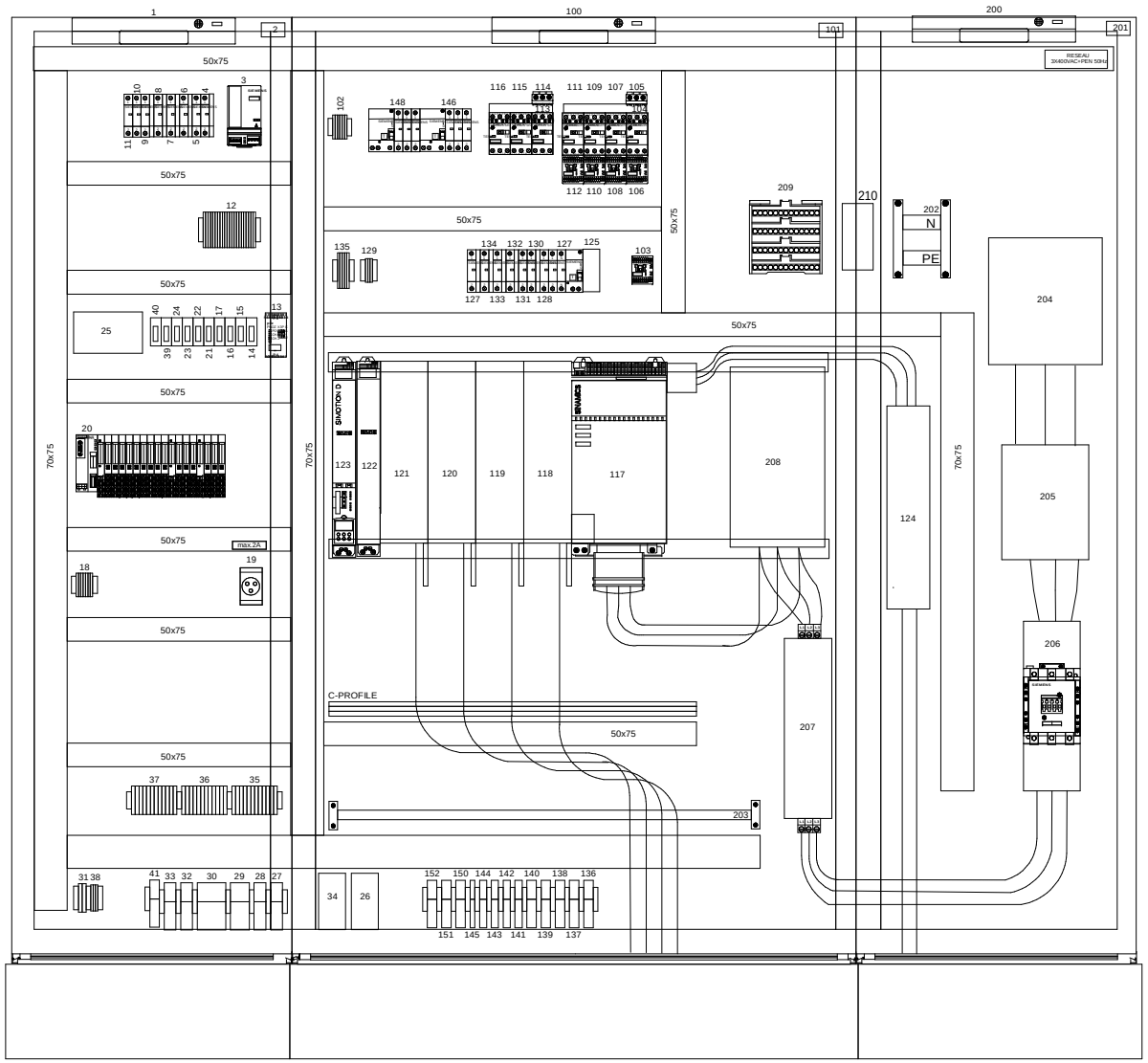

LOCALISATION : A1

RENAULT 1 av.du golf. 78288 Guyancourt cedex	- MODIFICATIONS - INDICE VISA DATE	IMPLANTATION ARMOIRE A1	**RENAULT** SERVICE 65940	E237269000	FOLIO 13

Ce document est la propriete de RENAULT S.A.S et ne peut etre reproduit ou communique sans son autorisation

PORTE 1

1	ECL3	ECLAIRAGE D'ARMOIRE
2	F3CL	INTERRUPTEUR DE PORTE
3	AL24V	ALIMENTATION 24V CONTROLE
4	DJTDF	DISJONCTEUR TÊTE DE FILERIE+RELAIS+VOYANTS
5	DJE	DISJONCTEUR ENTREES
6	DJS	DISJONCTEUR SORTIES MACHINE
7	DJSEV	DISJONCTEUR SORTIES ELECTROVANNES
8	DJCS	DISJONCTEUR UNITE DE CONTROLE SIMOTION
9	DJVAR	DISJONCTEUR VARIATEURS
10	DJSW	DISJONCTEUR SWITCH ETHERNET
11	DJR	DISJONCTEUR ALIMENTATION COMMUN IM
12	X24	BORNIER DISTRIBUTION 24V
13	RAU	RELAIS PNOZ CIRCUIT ARRÊT D'URGENCE
14	RAPI	RELAIS API OK
15	RKMSVAR	RELAIS CONTACTEUR MES VARIATEURS
16	RFE	RELAIS FEU D'ENTREE
17	RFS	RELAIS FEU DE SORTIE
18	XAU	BORNIER CIRCUIT ARRÊT D'URGENCE
19	PS	PRISE DE MAINTENANCE
20	IM	E/S ET200S
21	ROPE	RELAIS OUVRE PORTE D'ENTREE
22	RFPE	RELAIS FERME PORTE D'ENTREE
23	ROPS	RELAIS OUVRE PORTE DE SORTIE
24	RFPS	RELAIS FERME PORTE DE SORTIE
25	RSMP	RELAIS INTERFACE SMP
26	X1A2	CONNECTEUR 24V ARMOIRE A2
27	XFE	CONNECTEUR 24V FEU D'ENTREE
28	XFS	CONNECTEUR 24V FEU DE SORTIES
29	X2P1	CONNECTEUR 24V E/S P1
30	X2P3	CONNECTEUR 24V E/S P3
31	XV	BORNIER VENTILATION
32	XEM	CONNECTEUR ENTREES MACHINE
33	XSEVAU	CONNECTEUR SORTIES MACHINE
34	XBI	CONNECTEUR 24V BOITIER INTERVENTION
35	XPDE2	CONNECTEUR 24V INTERFACE PORTE D'ENTREE
36	XPDS2	CONNECTEUR 24V INTERFACE PORTE DE SORTIE
37	XSMP	CONNECTEUR 24V INTERFACE SMP
38	XR	BORNIER 24V RESISTANCE DE FREIN
39	RPORT	RELAIS PORTE
40	RPORT2	RELAIS 2 PORTE
41	XCDP	CONNECTEUR CAPTEUR DE DIFFERENCE DE PRESSION

PORTE 2

100	ECL2	ECLAIRAGE D'ARMOIRE
101	F2CL	INTERRUPTEUR DE PORTE
102	XFCL	BORNIER INTERRUPTEUR DE PORTE
103	KMS	CONTACTEUR MISE EN SERVICE
104	BDVMR	PONTAGE-BARRETTE VENTILATEURS MOTEURS ROULEAUX
105	DJVMRAVG	DISJONCTEUR VENTILATEUR MOTEUR ROULEAU AVANT GAUCHE
106	KVMRAVG	CONTACTEUR VENTILATEUR MOTEUR ROULEAU AVANT GAUCHE
107	DJVMRAVD	DISJONCTEUR VENTILATEUR MOTEUR ROULEAU AVANT DROIT
108	KVMRAVD	CONTACTEUR VENTILATEUR MOTEUR ROULEAU AVANT DROIT
109	DJVMRARG	DISJONCTEUR VENTILATEUR MOTEUR ROULEAU ARRIERE GAUCHE
110	KVMRARG	CONTACTEUR VENTILATEUR MOTEUR ROULEAU ARRIERE GAUCHE
111	DJVMRARD	DISJONCTEUR VENTILATEUR MOTEUR ROULEAU ARRIERE DROIT
112	KVMRARD	CONTACTEUR VENTILATEUR MOTEUR ROULEAU ARRIERE DROIT
113	BD2	PONTAGE-BARRETTE
114	DJCLA1	DISJONCTEUR CLIMATISEUR ARMOIRE A1
115	DJCLA2	DISJONCTEUR CLIMATISEUR ARMOIRE A2
116	DJAL24V	DISJONCTEUR ALIMENTATION 24V CONTROLE
117	MAL	MODULE ACTIVE LINE
118	VARMRAVG	VARIATEUR MOTEUR DE ROULEAU AVANT GAUCHE
119	VARMRAVD	VARIATEUR MOTEUR DE ROULEAU AVANT DROIT
120	VARMRARG	VARIATEUR MOTEUR DE ROULEAU ARRIERE GAUCHE
121	VARMRARD	VARIATEUR MOTEUR DE ROULEAU ARRIERE DROIT
122	VARE	VARIATEUR EMPATTEMENT
123	UDC	UNITE DE CONTROLE
124	MDF	MODULE DE FREINAGE
125	DJ230	DISJONCTEUR DISTRIBUTION 230V
126	DJDP	DISJONCTEUR DIFFERENTIEL PRISE DE MAINTENANCE
127	DJECLM	DISJONCTEUR ECLAIRAGE MACHINE
128	DJECLA	DISJONCTEUR ECLAIRAGE D'ARMOIRE
129	XECLA	BORNIER ECLAIRAGE D'ARMOIRE
130	DJKMSVAR	DISJONCTEUR CONTACTEUR DE PUISSANCE
131	DJAPI	DISJONCTEUR API
132	DJPC	DISJONCTEUR PC
133	DJEC	DISJONCTEUR ECRANS D'OPERATEUR
134	DJLCB	DISJONCTEUR LECTEURS CODE A BARRES
135	X230	BORNIER DISTRIBUTION 230V
136	XVMRAVG	CONNECTEUR 400V VENTILATEUR MOTEUR ROULEAU AVANT GAUCHE
137	XVMRAVD	CONNECTEUR 400V VENTILATEUR MOTEUR ROULEAU AVANT DROIT
138	XVMRARG	CONNECTEUR 400V VENTILATEUR MOTEUR ROULEAU ARRIERE GAUCHE
139	XVMRARD	CONNECTEUR 400V VENTILATEUR MOTEUR ROULEAU ARRIERE DROIT
140	XCLA2	CONNECTEUR 400V CLIMATISEUR ARMOIRE A2
141	XAPI	CONNECTEUR 230V API A2
142	X2A2	CONNECTEUR 230V ARMOIRE A2
143	XEC	CONNECTEUR 230V ECRAN OPERATEUR
144	X1P1	CONNECTEUR 230V PUPITRE 1 D'ENTREE GAUCHE
145	XC	CONNECTEUR CONVERTEUR MESUREUR DE COUPLE
146	DJDPE	DISJONCTEUR DIFFERENTIEL PORTE D'ENTREE
147		
148	DJDPS	DISJONCTEUR DIFFERENTIEL PORTE DE SORTIE
149		
150	XPDE1	CONNECTEUR 1 PORTE D'ENTREE
151	XPDS1	CONNECTEUR 1 PORTE DE SORTIE
152	XECLM	CONNECTEUR ECLAIRAGE MACHINE

PORTE 3

200	ECL1	ECLAIRAGE D'ARMOIRE
201	F1CL	INTERRUPTEUR DE PORTE
202	PE1_N	PE_N RAIL 30X5
203	PE2	PE-RAIL 20X5
204	SL	INTERRUPTEUR-SECTIONNEUR A FUSIBLES
205	SVAR	FUSIBLE VARIATEURS
206	KMSVAR	CONTACTEUR MES VARIATEURS
207	F	FILTRE
208	MAI	MODULE ACTIVE INTERFACE
209	BD1	BLOC DE DISTRIBUTION 1
210	DJ1	DISJONCTEUR DE DISTRIBUTION

LOCALISATION : A1

Ce document est la propriete de RENAULT S.A.S et ne peut etre reproduit ou communique sans son autorisation

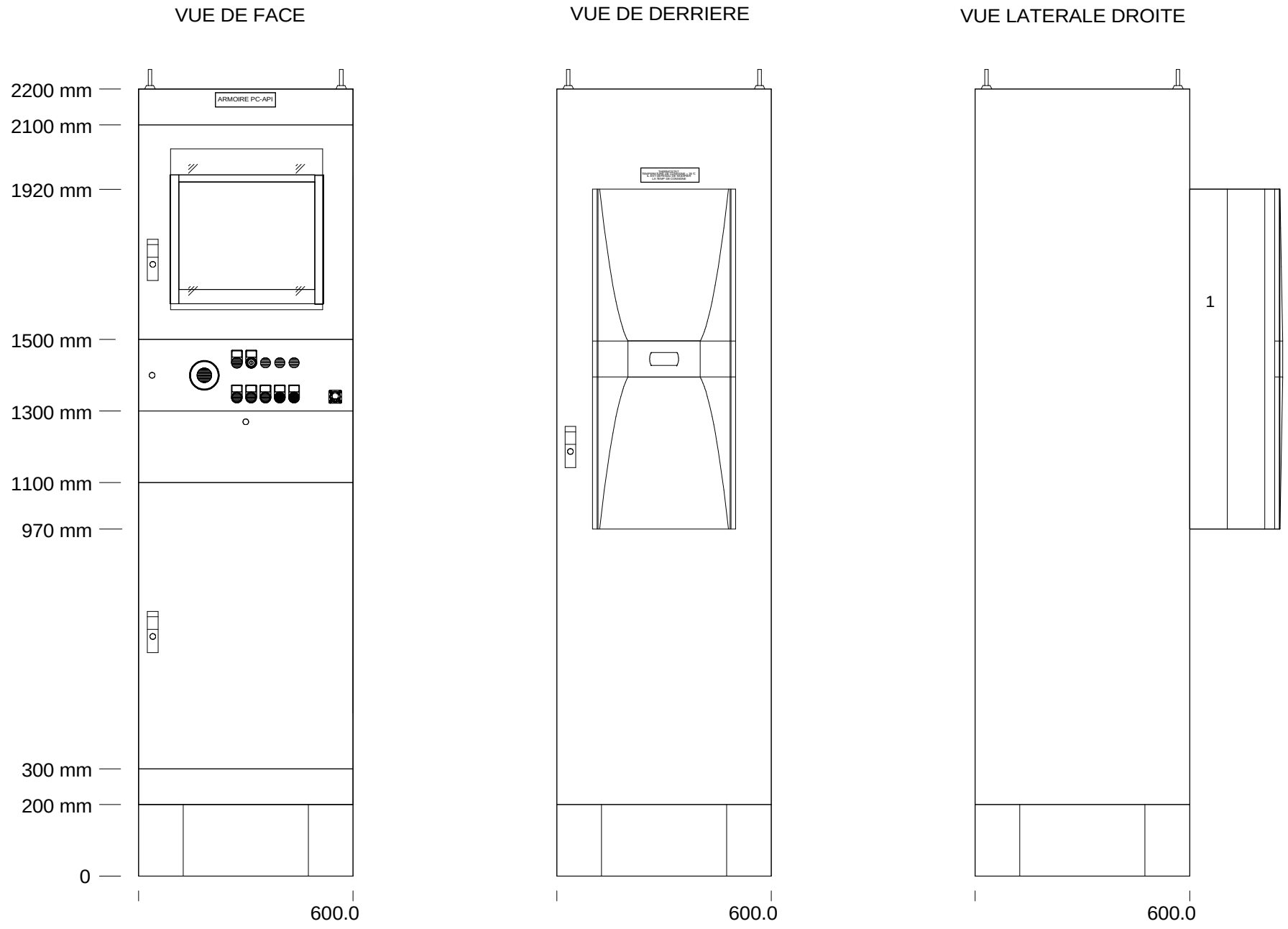

LOCALISATION : A2

RENAULT
1 av.du golf. 78288 Guyancourt cedex

- MODIFICATIONS -
INDICE
VISA
DATE

IMPLANTATION ARMOIRE A2

RENAULT
SERVICE 65940

E237269000

FOLIO
15

Ce document est la propriete de RENAULT S.A.S et ne peut etre reproduit ou communique sans son autorisation

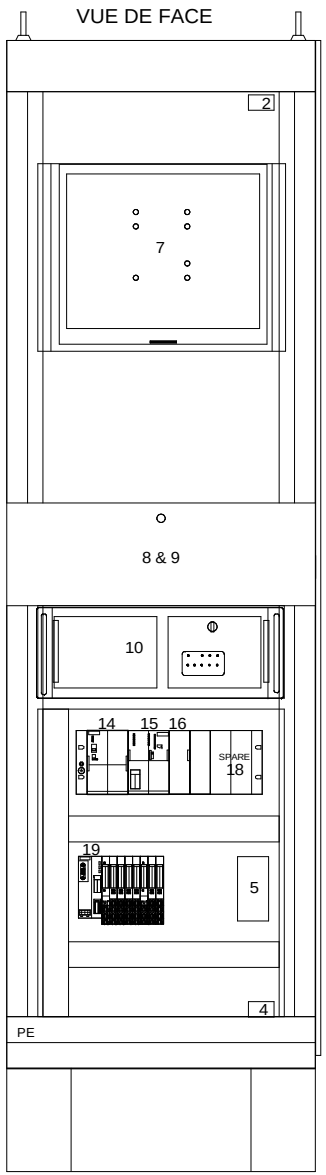

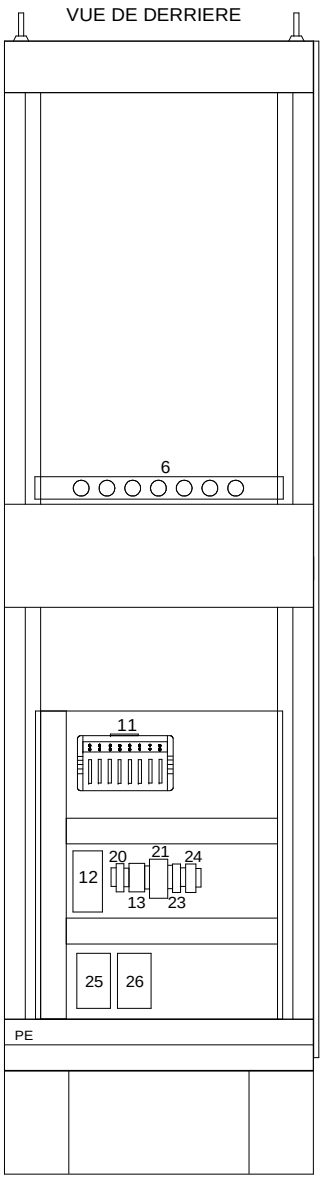

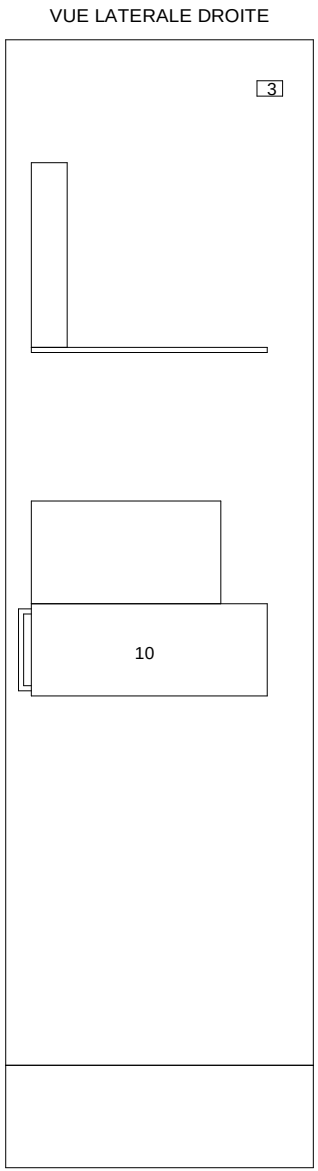

1	CL	CLIMATISEUR
2	F1CL	INTERUPTEUR DE PORTE
3	F2CL	INTERUPTEUR DE PORTE
4	F3CL	INTERUPTEUR DE PORTE
5	SW	SWITCH D' ETHERNET
6	PS	BLOC DE PRISES
7	EC	TFT ECRAN 19"
8	CLA	CLAVIER
9	SO	SOURIS
10	PC	SYSTEME DE MASTER
11	IB	MOXA BOX 8XRS232
12	X1	CONNECTEUR 24V
13	XFCL	BORNIERS INTERUPTEURS DE PORTE
14	APIAL	API SIEMENS S7-300 ALIMENTATION
15	APICPU	API SIEMENS S7-300 CPU
16	APIETH1	API SIEMENS S7-300 CP343-1
17		
18	API	API SIEMENS S7-300 RAIL
19	IM	ET200S E/S
20	XAPI	CONNECTOR 230V API
21	X24	BORNIER 24V
22		
23	X2	BORNIER PC
24	XCLA2	BORNIER CLIMATISEUR ARMOIRE A2
25	FAPI	FILTRE API
26	FPC	FILTRE PC

LOCALISATION : A2

RENAULT
1 av.du golf. 78288 Guyancourt cedex

- MODIFICATIONS -
INDICE
VISA
DATE

IMPLANTATION ARMOIRE A2

RENAULT
SERVICE 65940

E237269000

FOLIO
16

Ce document est la propriete de RENAULT S.A.S et ne peut etre reproduit ou communique sans son autorisation

1	BAU	ARRÊT D'URGENCE	ROUGE
2	BAD	ANNULATION DEFAUT	BPL ROUGE
3	BMES	MISE EN SERVICE	BPL BLANC
4	SMM/A	MARCHE MANUEL/AUTOMATIQUE	
5	BV	VALIDATION	BPL BLANC
6		RESERVE	
7	VM	MANUEL	V BLANC
8		RESERVE	
9	BMR	MOUVEMENT RETOUR	BP VERT
10		RESERVE	
11	BMA	MOUVEMENT ALLER	BP JAUNE
12	XUSB	CONNECTEUR USB	

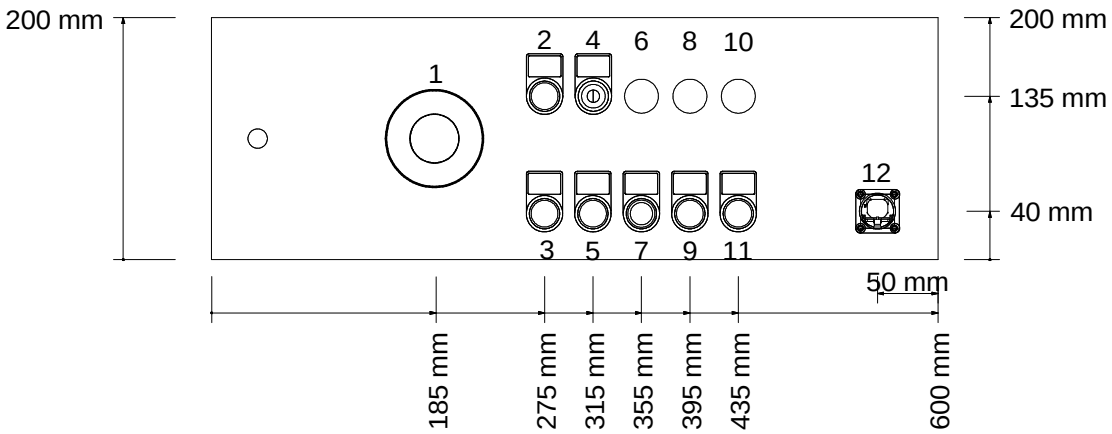

LOCALISATION : A2

RENAULT
1 av.du golf. 78288 Guyancourt cedex

- MODIFICATIONS -
INDICE
VISA
DATE

IMPLANTATION ARMOIRE A2

RENAULT
SERVICE 65940

E237269000

FOLIO
17

Ce document est la propriete de RENAULT S.A.S et ne peut etre reproduit ou communique sans son autorisation

ARMOIRE RITTAL AE1380.500
380X380X210
RAL7035

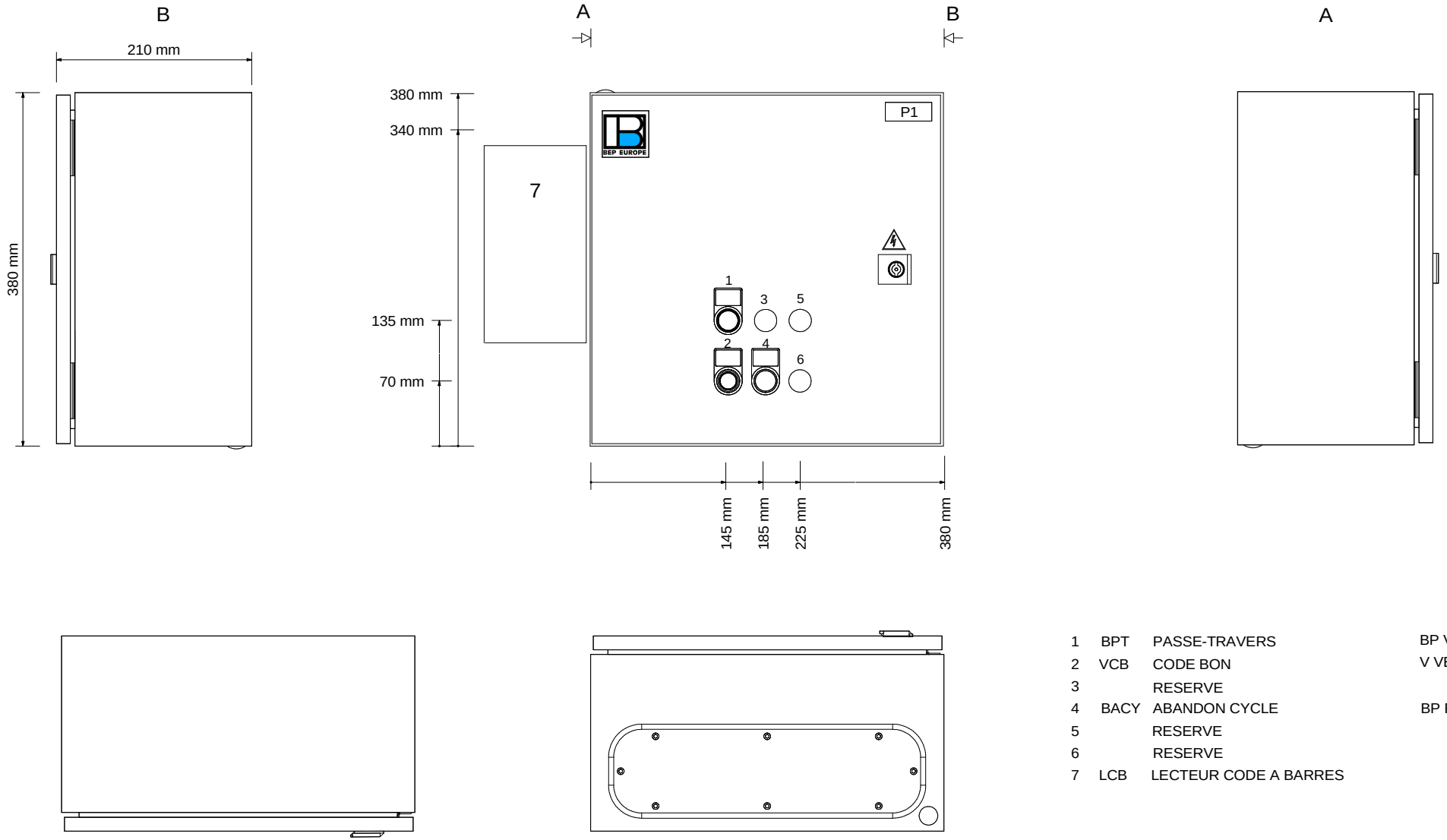

1	BPT	PASSE-TRAVERS	BP VERT
2	VCB	CODE BON	V VERT
3		RESERVE	
4	BACY	ABANDON CYCLE	BP ROUGE
5		RESERVE	
6		RESERVE	
7	LCB	LECTEUR CODE A BARRES	

LOCALISATION : P1

Ce document est la propriete de RENAULT S.A.S et ne peut etre reproduit ou communique sans son autorisation

1	X1	BORNIER 230V
2	X2	BORNIER ENTREES-SORTIES
3	XPE	BORNIER PE
4	XLCB	INTERFACE RS232 LECTEUR CODE A BARRES
5	PSLCB	PRISE LECTEUR CODE A BARRES
6	ALLCB	ALIMENTATION LECTEUR CODE A BARRES

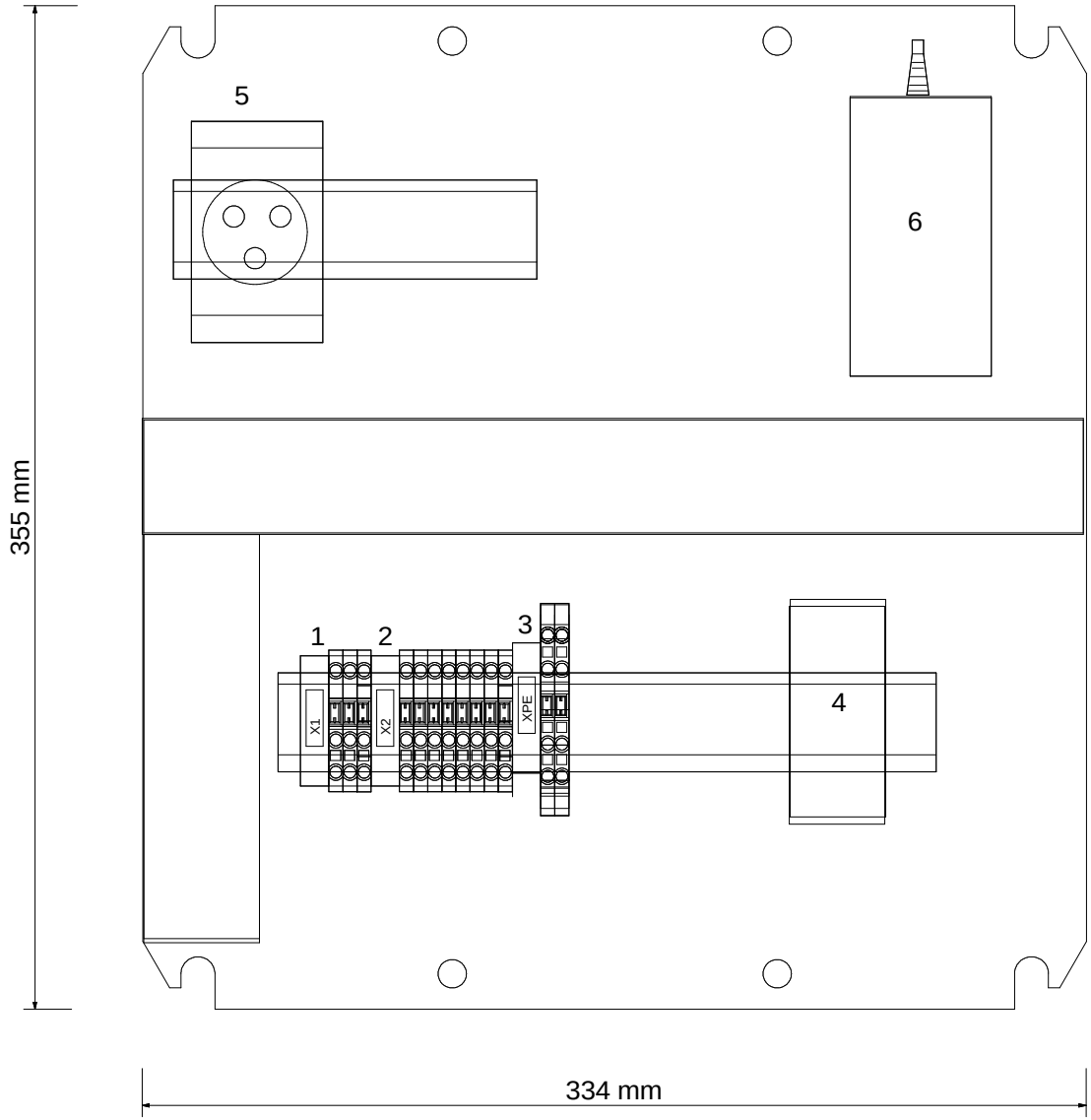

LOCALISATION : P1

Ce document est la propriete de RENAULT S.A.S et ne peut etre reproduit ou communique sans son autorisation

ARMOIRE RITTAL AE1380.500
380X380X210
RAL7035

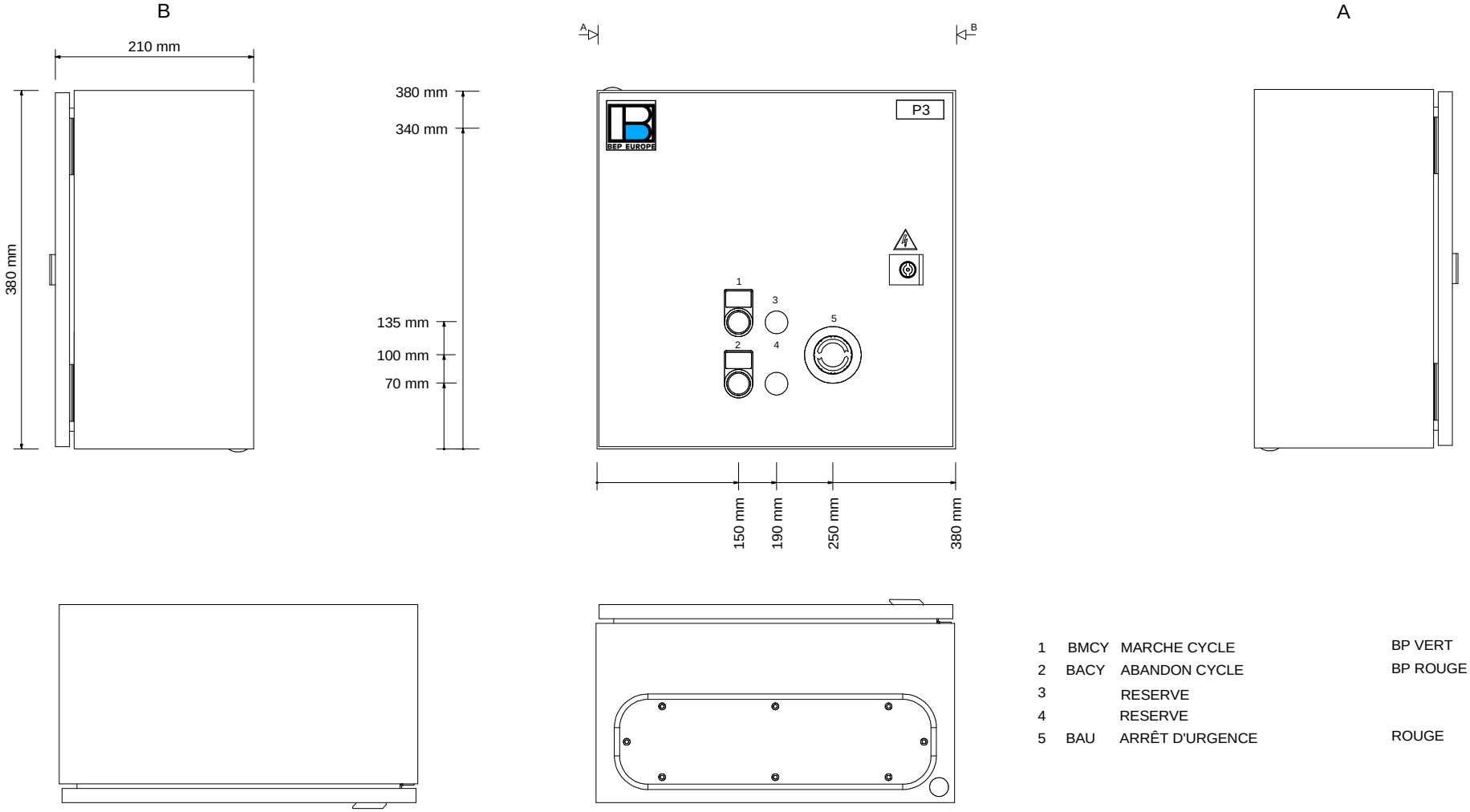

1	BMCY	MARCHE CYCLE	BP VERT
2	BACY	ABANDON CYCLE	BP ROUGE
3		RESERVE	
4		RESERVE	
5	BAU	ARRÊT D'URGENCE	ROUGE

LOCALISATION : P3

RENAULT
1 av.du golf. 78288 Guyancourt cedex

- MODIFICATIONS -
INDICE
VISA
DATE

IMPLANTATION PUPITRE P3

RENAULT
SERVICE 65940

E237269000

FOLIO
20

Ce document est la propriete de RENAULT S.A.S et ne peut etre reproduit ou communique sans son autorisation

1	X2	BORNIER ENTREES-SORTIES
2	XPE	BORNIER PE

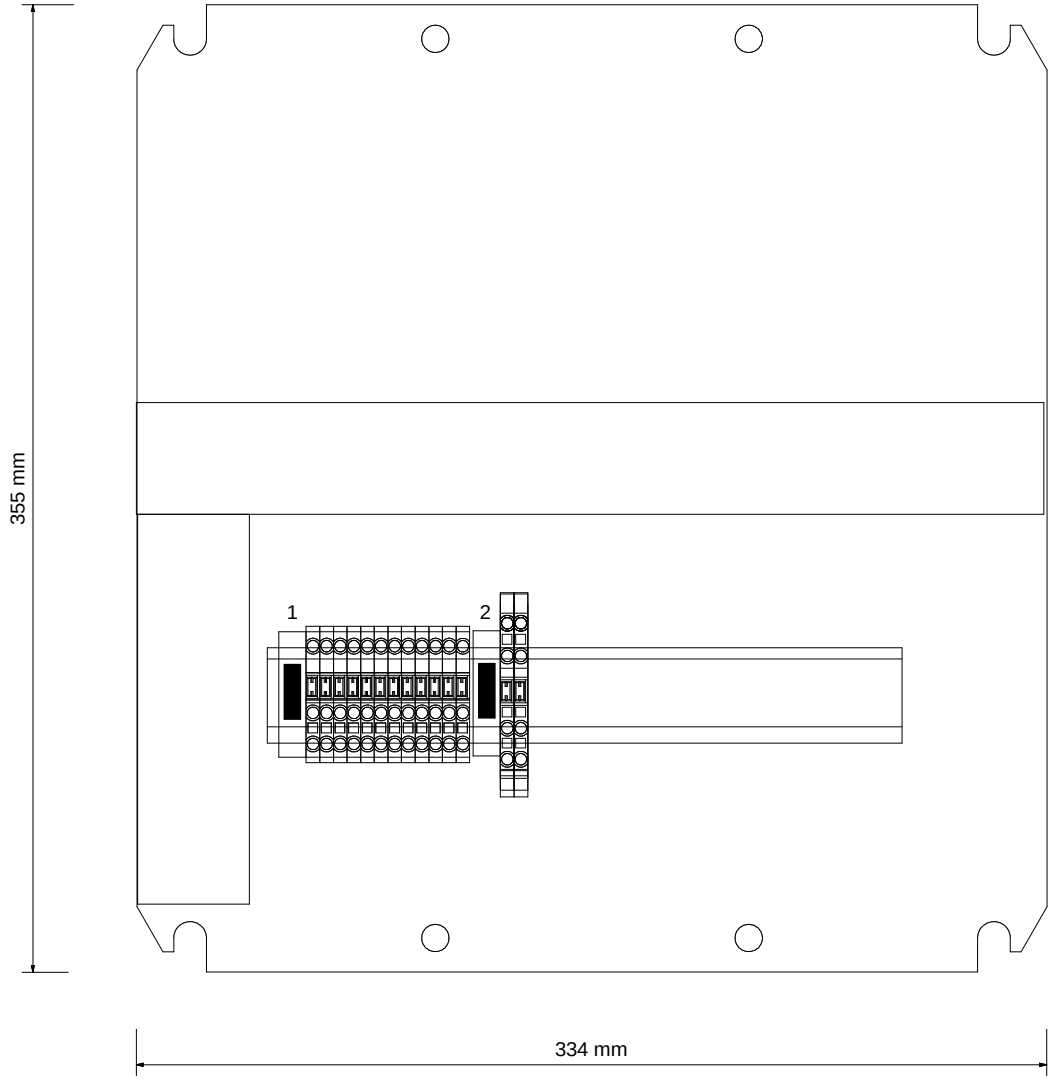

LOCALISATION : P3

Ce document est la propriete de RENAULT S.A.S et ne peut etre reproduit ou communique sans son autorisation

SPA-SIMATIC SIEMENS
6AV7437-0AA00-0RA0

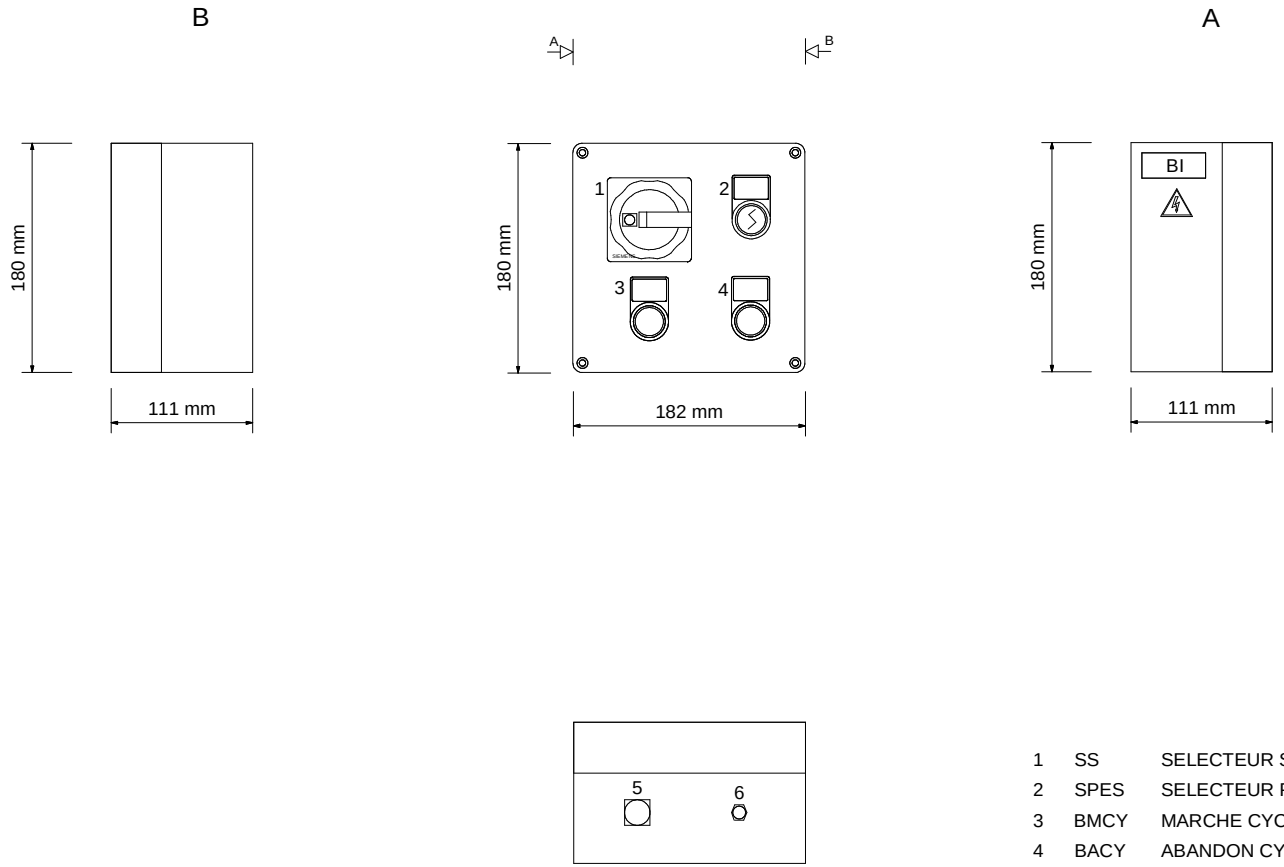

1	SS	SELECTEUR SECURITE	COMMUTATEUR RD/YE
2	SPES	SELECTEUR PORTILLON EN SERVICE	COMMUTATEUR A CLE
3	BMCY	MARCHE CYCLE	BPL BLANC
4	BACY	ABANDON CYCLE	BPL BLANC
5	XS1	CONNECTEUR 1 BOITIER INTERVENTION	
6	XS2	CONNECTEUR 2 BOITIER INTERVENTION	

LOCALISATION : BI

Ce document est la propriete de RENAULT S.A.S et ne peut etre reproduit ou communique sans son autorisation

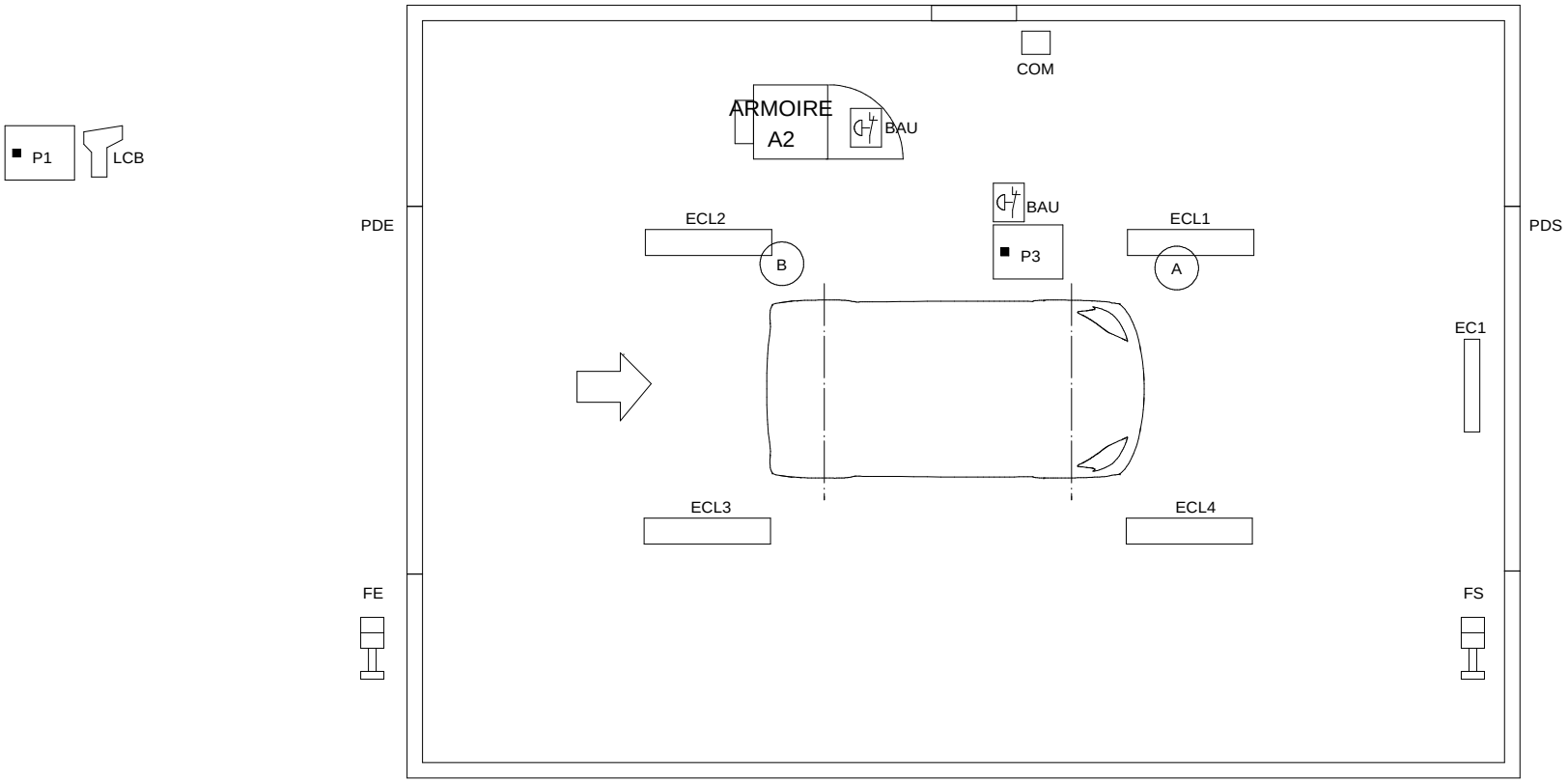

ARRÊT D'URGENCES

+A2-BAU	ARRÊT D'URGENCE ARMOIRE A2
+P3-BAU	ARRÊT D'URGENCE PUPITRE P3 OPERATEUR GAUCHE

LA DISTANCE ENTRE POINT A ET ARMOIRE A1 = 11m

LA DISTANCE ENTRE POINT B ET ARMOIRE A2 = 6m

LOCALISATION : M1

Ce document est la propriete de RENAULT S.A.S et ne peut etre reproduit ou communique sans son autorisation

LA FOSSE

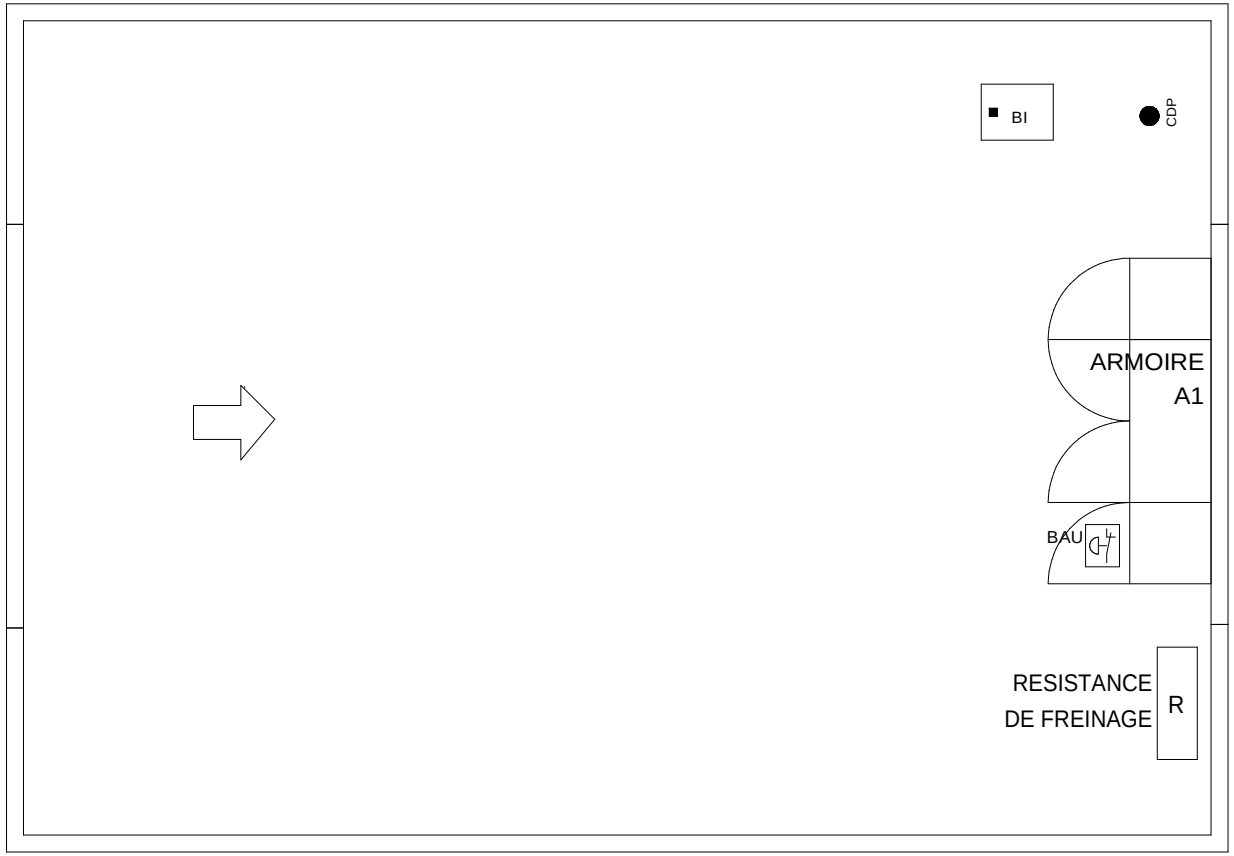

ARRÊT D'URGENCES

+A1-BAU ARRÊT D'URGENCE ARMOIRE A1

LOCALISATION : M1

Ce document est la propriete de RENAULT S.A.S et ne peut etre reproduit ou communique sans son autorisation

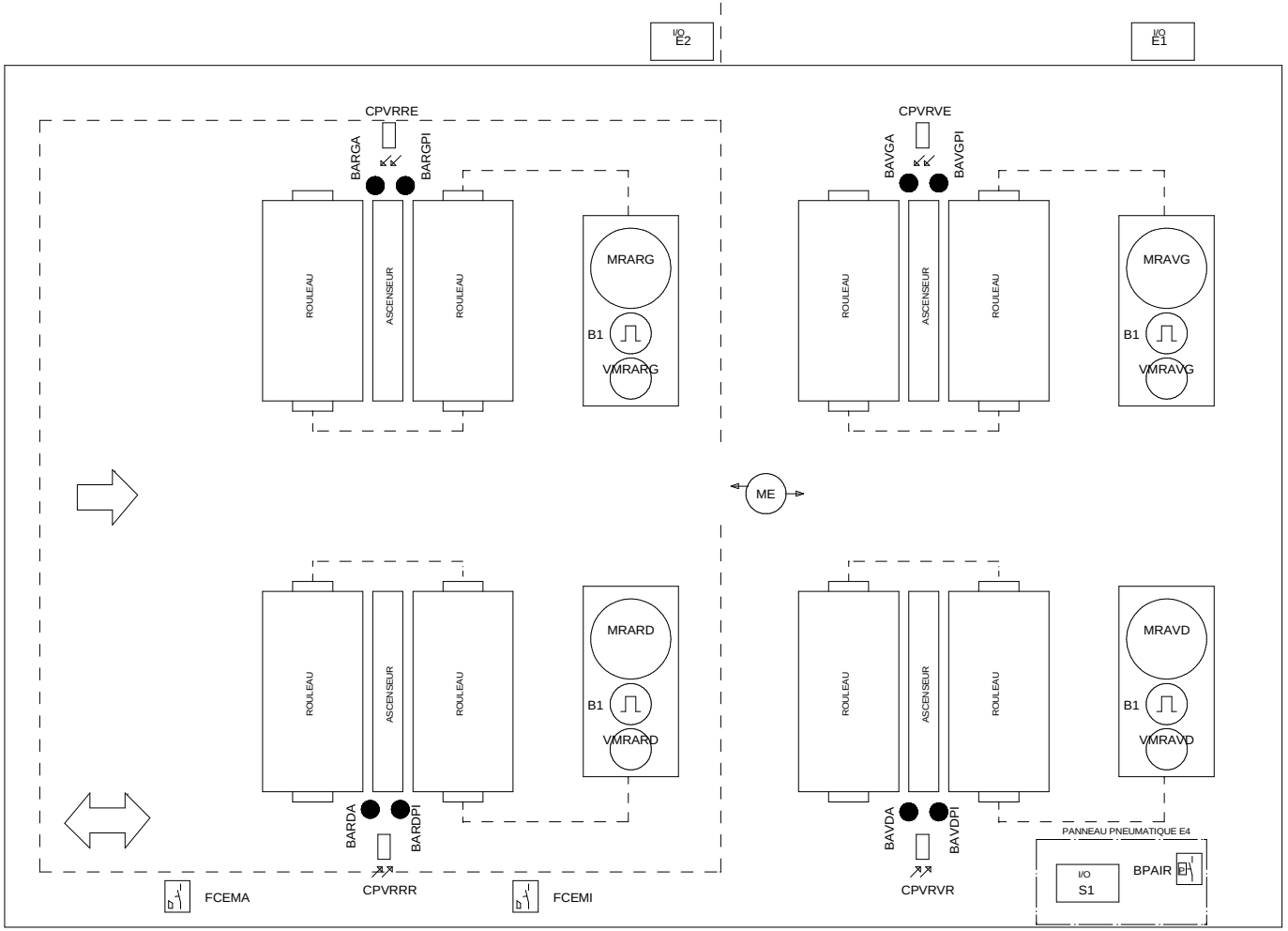

LOCALISATION : M1

RENAULT 1 av.du golf. 78288 Guyancourt cedex	- MODIFICATIONS - INDICE VISA DATE	IMPLANTATION MACHINE	**RENAULT** SERVICE 65940	E237269000	FOLIO 25

Ce document est la propriete de RENAULT S.A.S et ne peut etre reproduit ou communique sans son autorisation

01 02 03 04 05 06 07 08 09 10 11 12 13 14 15 16 17 18 19 20

05

MOTEURS ROULEAUX

MRAVG	MOTEUR ROULEAU AVANT GAUCHE
MRAVD	MOTEUR ROULEAU AVANT DROITE
MRARG	MOTEUR ROULEAU ARRIERE GAUCHE
MRARD	MOTEUR ROULEAU ARRIERE DROITE

PRESENCE VEHICULE

CPVRVE	CELLULE PHOTO PRESENCE VEHICULE AVANT (EMETTEUR)
CPVRVR	CELLULE PHOTO PRESENCE VEHICULE AVANT (RECEPTEUR)
CPVRRE	CELLULE PHOTO PRESENCE VEHICULE ARRIERE (EMETTEUR)
CPVRRR	CELLULE PHOTO PRESENCE VEHICULE ARRIERE (RECEPTEUR)

04

ASCENCEURS

BAVGPI	DETECTEUR DE PROXIMITE ASCENSEUR AVANT GAUCHE POSITION INITIALE
BAVGA	DETECTEUR DE PROXIMITE ASCENSEUR AVANT GAUCHE ACTIF
BAVDPI	DETECTEUR DE PROXIMITE ASCENSEUR AVANT DROITE POSITION INITIALE
BAVDA	DETECTEUR DE PROXIMITE ASCENSEUR AVANT DROITE ACTIF
BARGPI	DETECTEUR DE PROXIMITE ASCENSEUR ARRIERE GAUCHE POSITION INITIALE
BARGA	DETECTEUR DE PROXIMITE ASCENSEUR ARRIERE GAUCHE ACTIF
BARDPI	DETECTEUR DE PROXIMITE ASCENSEUR ARRIERE DROITE POSITION INITIALE
BARDA	DETECTEUR DE PROXIMITE ASCENSEUR ARRIERE DROITE ACTIF

EMPATTEMENT

ME	MOTEUR EMPATTEMENT
FCEMI	FIN DE COURSE EMPATTEMENT MINIMUM
FCEMA	FIN DE COURSE EMPATTEMENT MAXIMUM

03

ENTREES/SORTIES

E1	MOUDULE ENTREES DIGITALES AVANT
E2	MOUDULE ENTREES DIGITALES ARRIERE

PANNEAU PNEUMATIQUE

S1	MODULE SORTIES DIGITALES PANNEAU PNEUMATIQUE
BPAIR	DETECTION PRESSION D'AIR

ECRAN

+M1-EC1	ECRAN OPERATEUR

02

FEU D'ENTREE ET FEU DE SORTIE

+M1-FE	FEU D'ENTREE
+M1-FS	FEU DE SORTIE

PUPITRES

P1	PUPITRE D'ENTREE P1
P3	PUPITRE OPERATEUR P3

LECTEUR CODE A BARRES

+P1-LCB	LECTEUR CODE A BARRES GAUCHE

RESISTANCE

+M1-R	RESISTANCE DE FREINAGE

01

ECLAIRAGE

+M1-COM	COMMUTATEUR ECLAIRAGE MACHINE
+M1-ECL1	ECLAIRAGE 1 MACHINE
+M1-ECL2	ECLAIRAGE 2 MACHINE
+M1-ECL3	ECLAIRAGE 3 MACHINE
+M1-ECL4	ECLAIRAGE 4 MACHINE

VENTILATION

+M1-CDP	CAPTEUR DE DIFFERENCE DE PRESSION

LOCALISATION : M1

Ce document est la propriete de RENAULT S.A.S et ne peut etre reproduit ou communique sans son autorisation

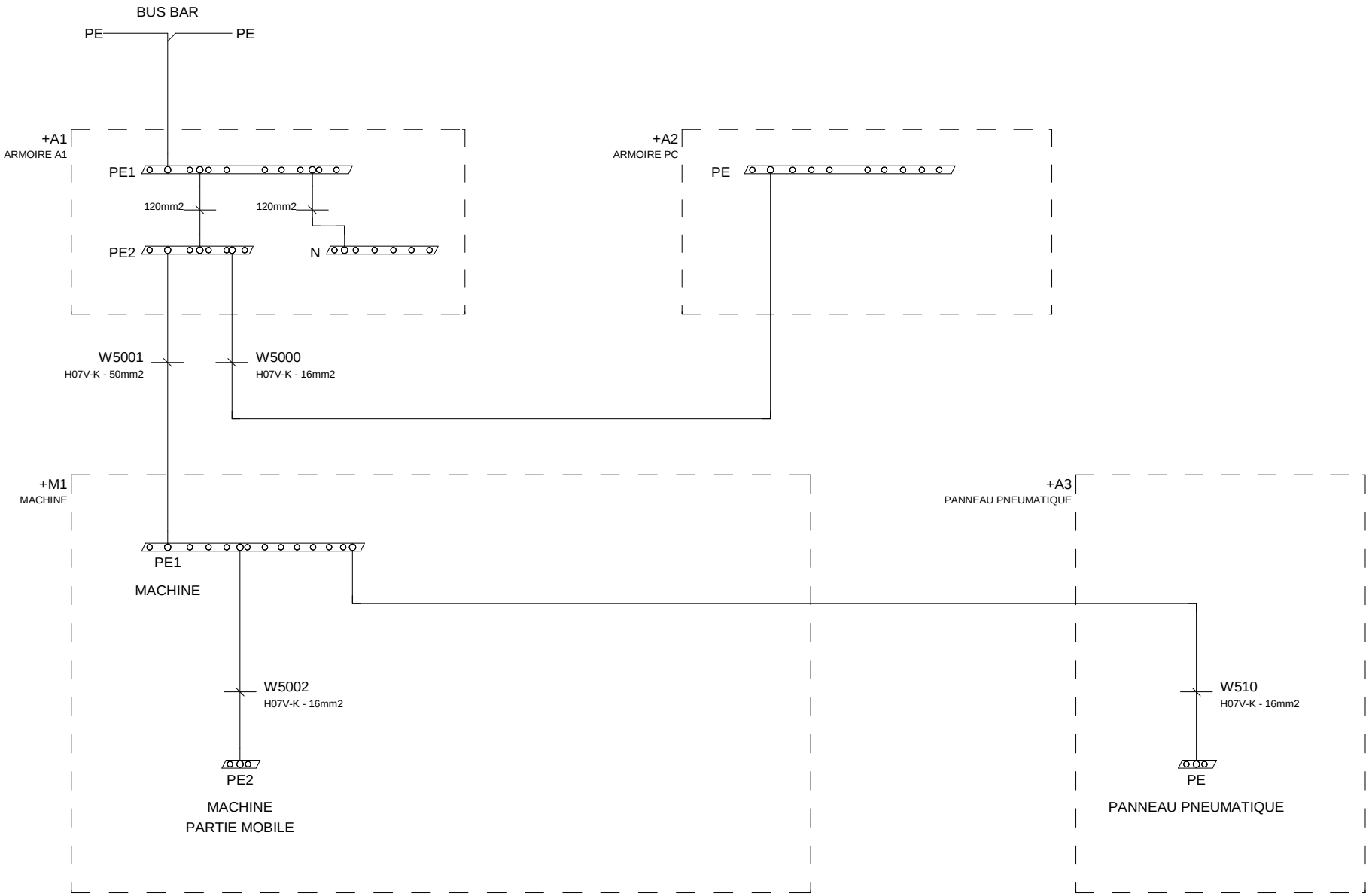

LOCALISATION :

RENAULT
1 av.du golf. 78288 Guyancourt cedex

- MODIFICATIONS -
INDICE
VISA
DATE

IMPLANTATION DES CABLES

RENAULT
SERVICE 65940

E237269000

FOLIO
27

Ce document est la propriete de RENAULT S.A.S et ne peut etre reproduit ou communique sans son autorisation

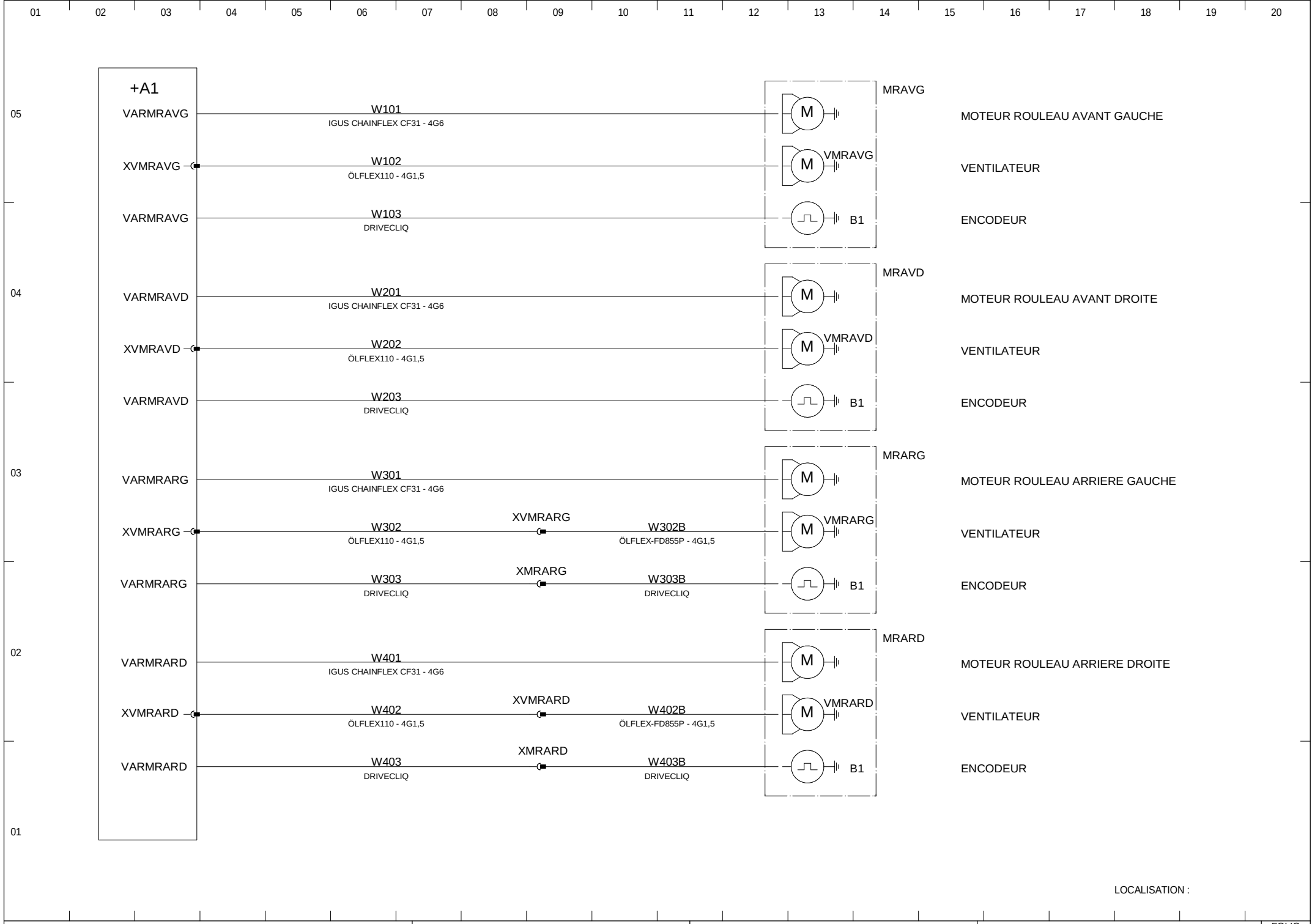

RENAULT
1 av.du golf. 78288 Guyancourt cedex

- MODIFICATIONS -
INDICE
VISA
DATE

IMPLANTATION DES CABLES

RENAULT
SERVICE 65940

E237269000

FOLIO
28

Ce document est la propriete de RENAULT S.A.S et ne peut etre reproduit ou communique sans son autorisation

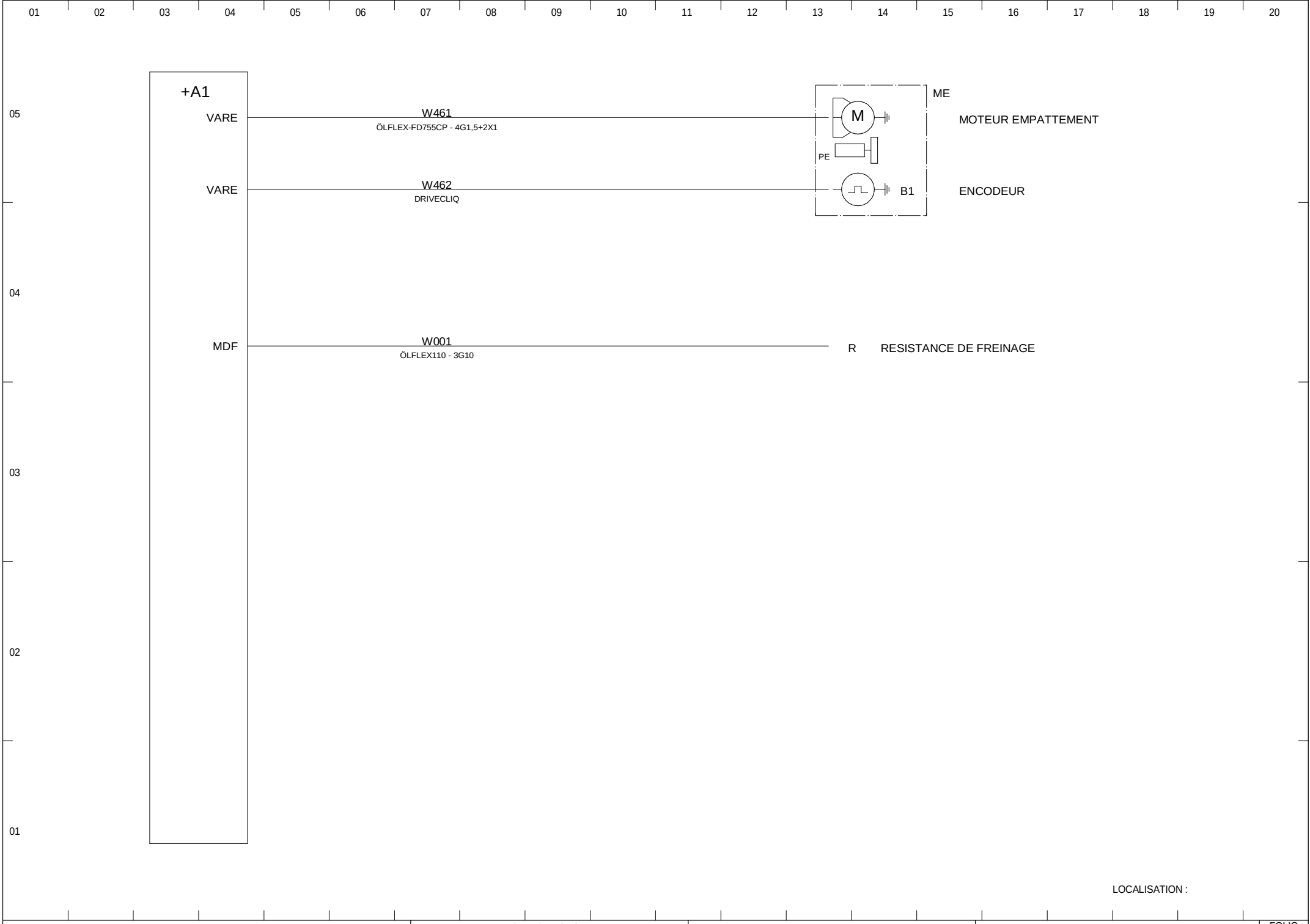

RENAULT
1 av.du golf. 78288 Guyancourt cedex

- MODIFICATIONS -
INDICE
VISA
DATE

IMPLANTATION DES CABLES

RENAULT
SERVICE 65940

E237269000

FOLIO
29

Ce document est la propriete de RENAULT S.A.S et ne peut etre reproduit ou communique sans son autorisation

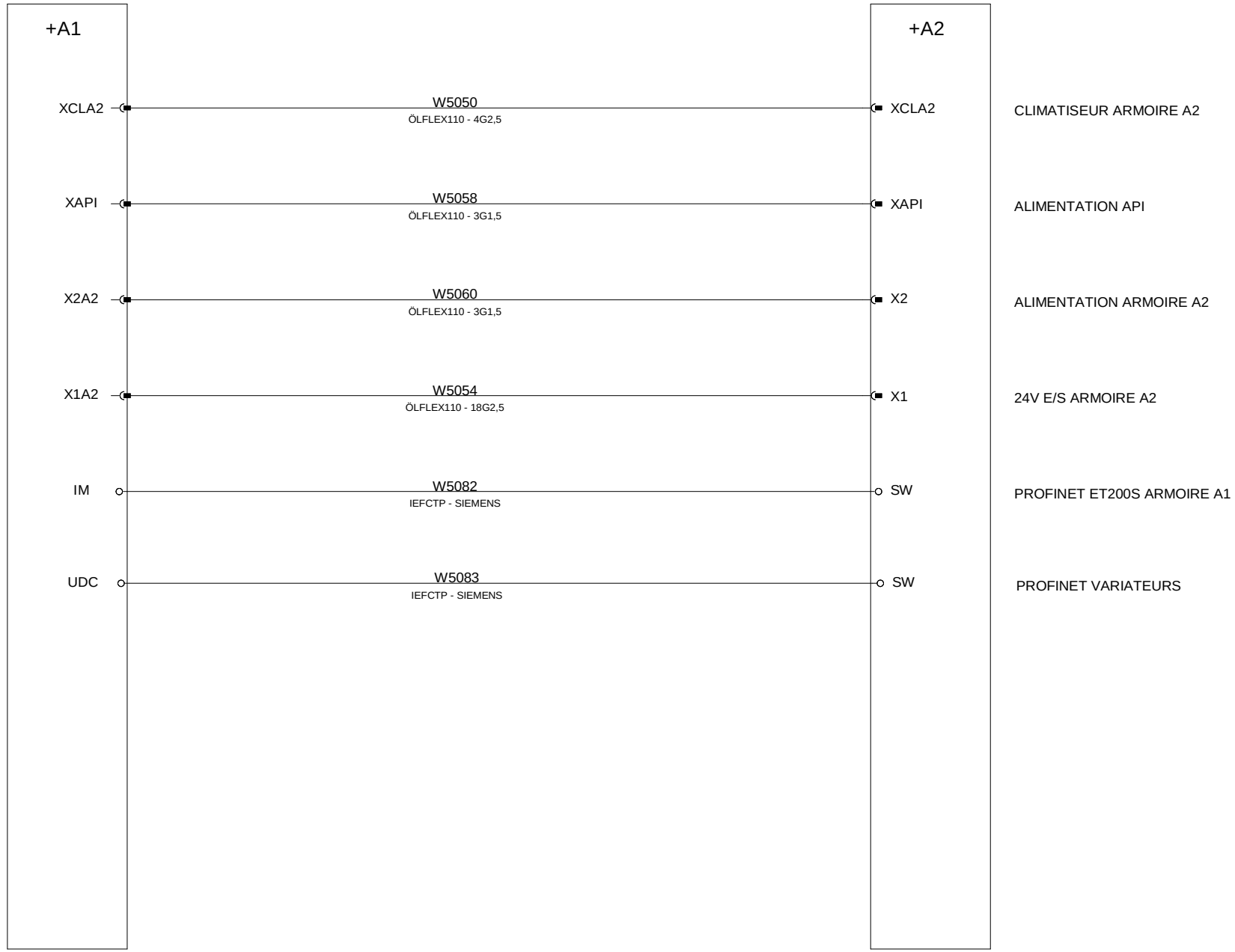

LOCALISATION :

RENAULT
1 av.du golf. 78288 Guyancourt cedex

- MODIFICATIONS -
INDICE
VISA
DATE

IMPLANTATION DES CABLES

RENAULT
SERVICE 65940

E237269000

FOLIO
30

Ce document est la propriete de RENAULT S.A.S et ne peut etre reproduit ou communique sans son autorisation

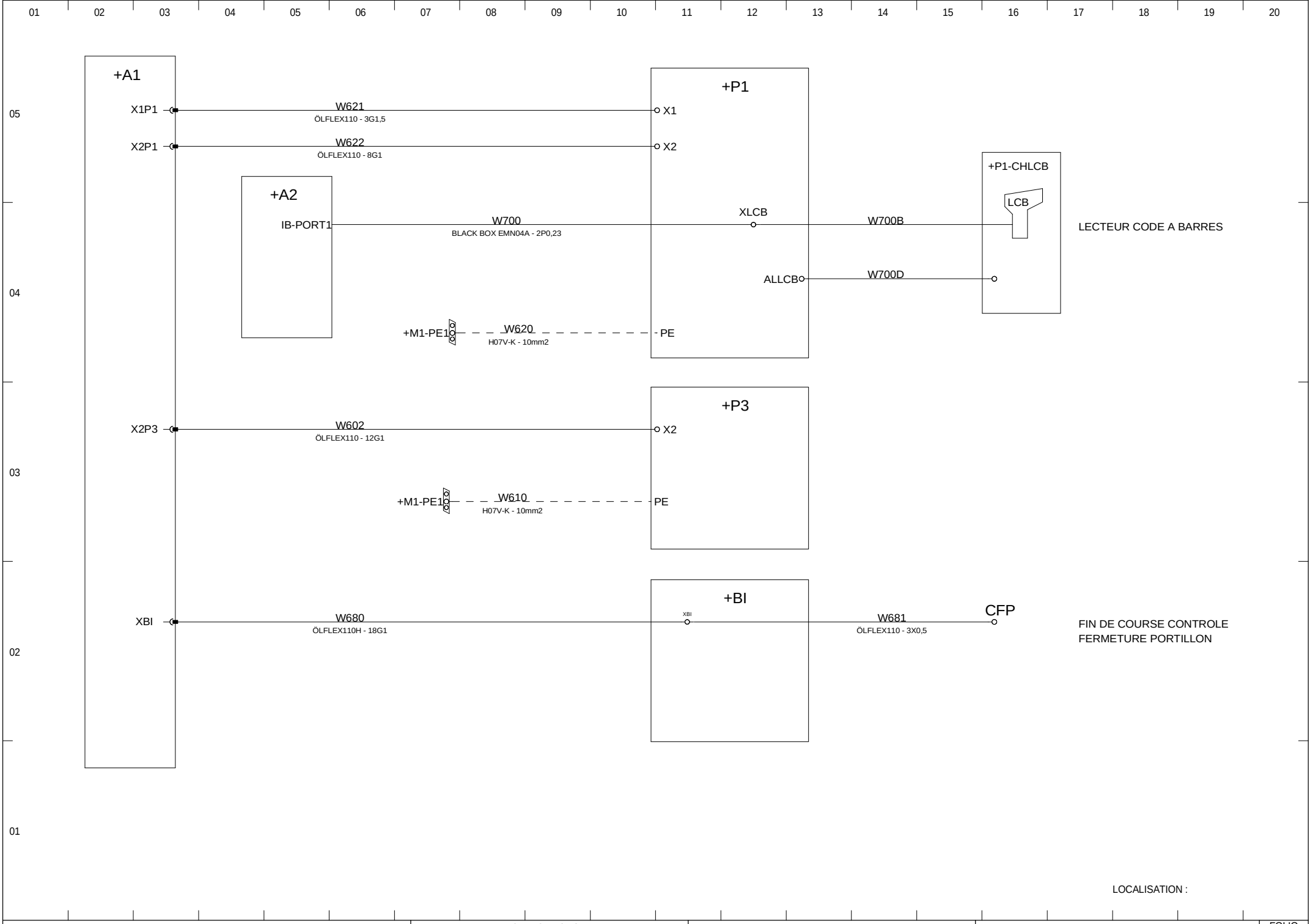

RENAULT
1 av.du golf. 78288 Guyancourt cedex

- MODIFICATIONS -
INDICE
VISA
DATE

IMPLANTATION DES CABLES

RENAULT
SERVICE 65940

E237269000

FOLIO
31

Ce document est la propriete de RENAULT S.A.S et ne peut etre reproduit ou communique sans son autorisation

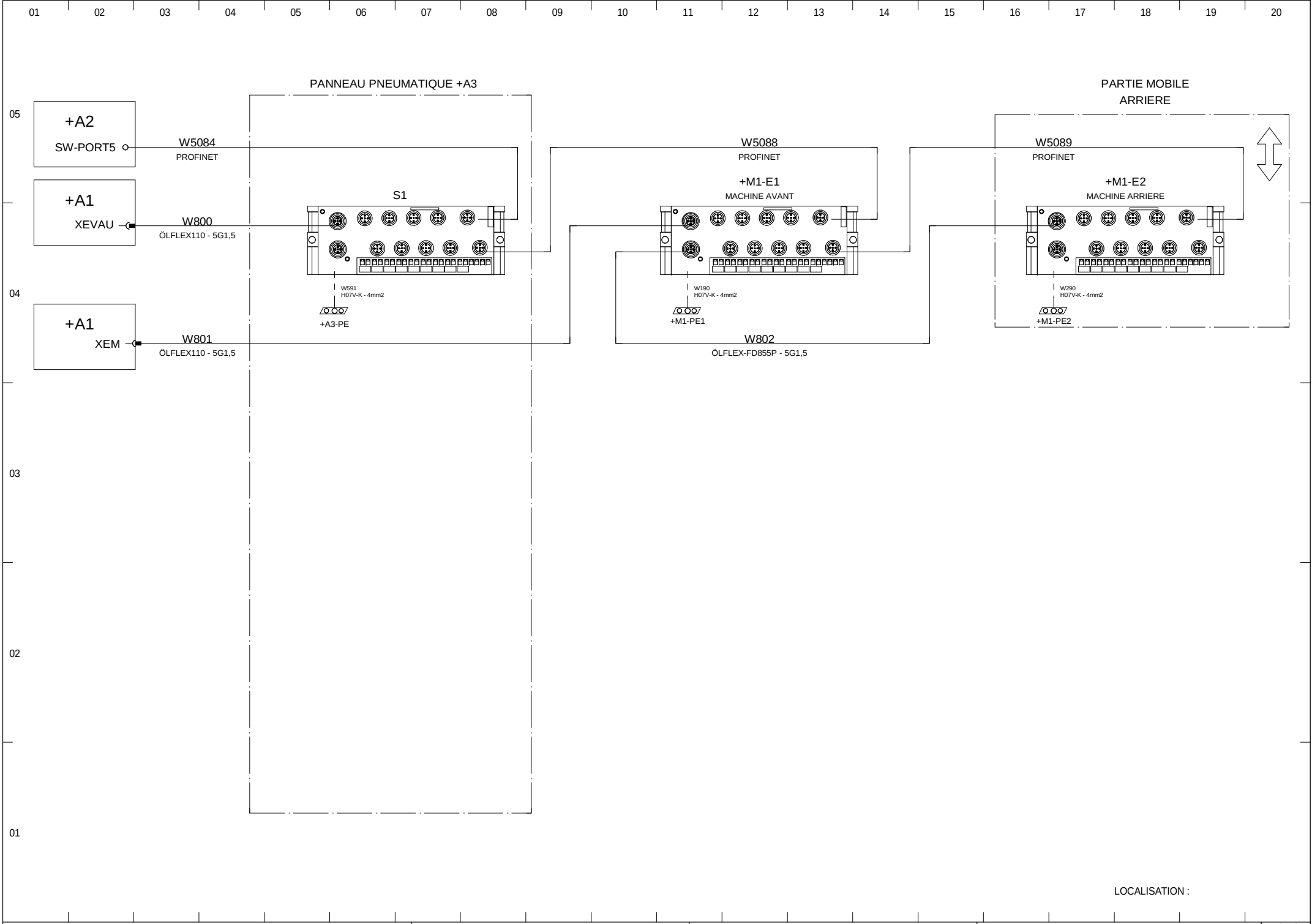

LOCALISATION :

RENAULT 1 av.du golf. 78288 Guyancourt cedex	- MODIFICATIONS - INDICE VISA DATE	IMPLANTATION DES CABLES	**RENAULT** SERVICE 65940	E237269000	FOLIO 32

Ce document est la propriete de RENAULT S.A.S et ne peut etre reproduit ou communique sans son autorisation

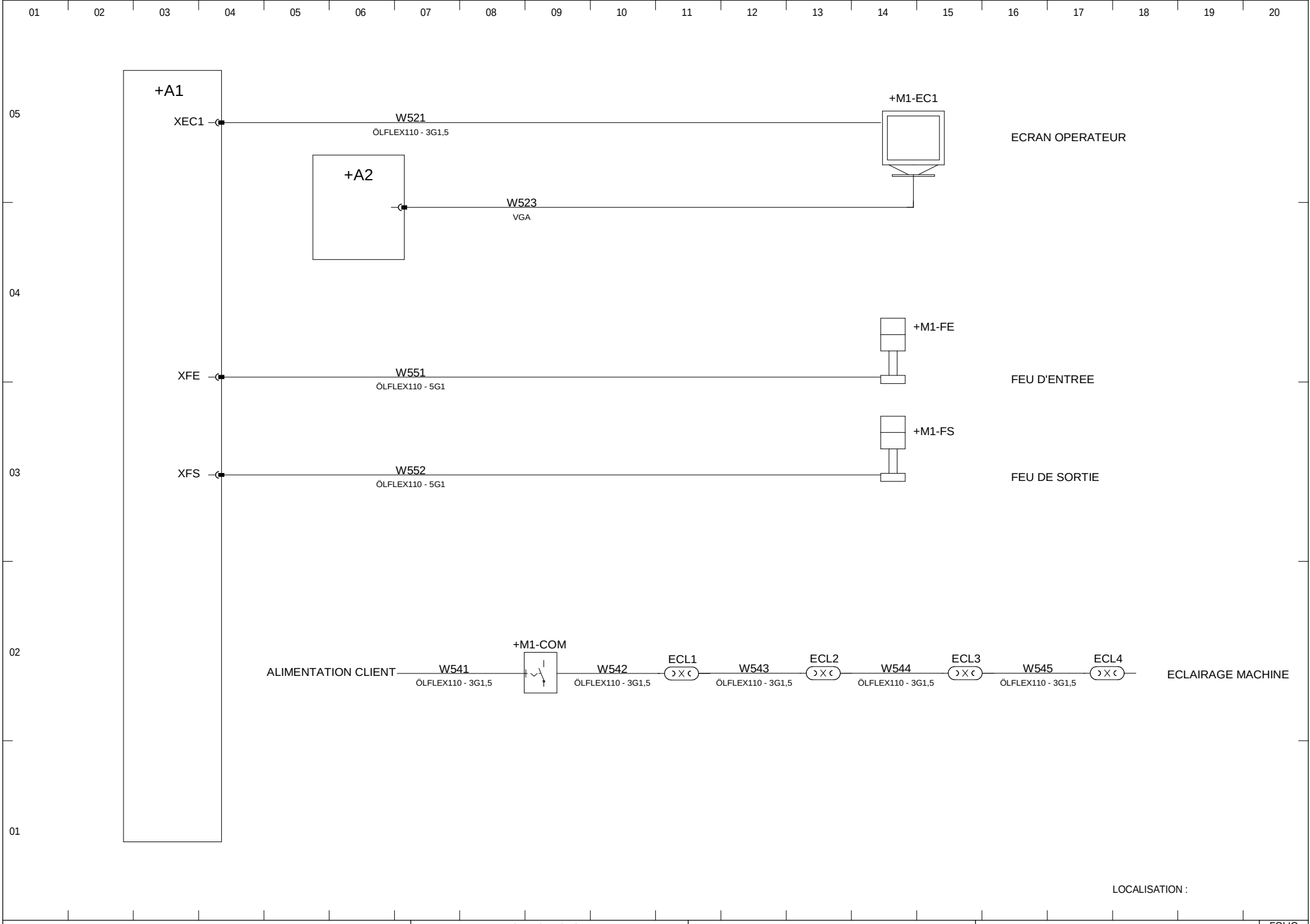

RENAULT
1 av.du golf. 78288 Guyancourt cedex

- MODIFICATIONS -
INDICE
VISA
DATE

IMPLANTATION DES CABLES

RENAULT
SERVICE 65940

E237269000

FOLIO
33

Ce document est la propriete de RENAULT S.A.S et ne peut etre reproduit ou communique sans son autorisation

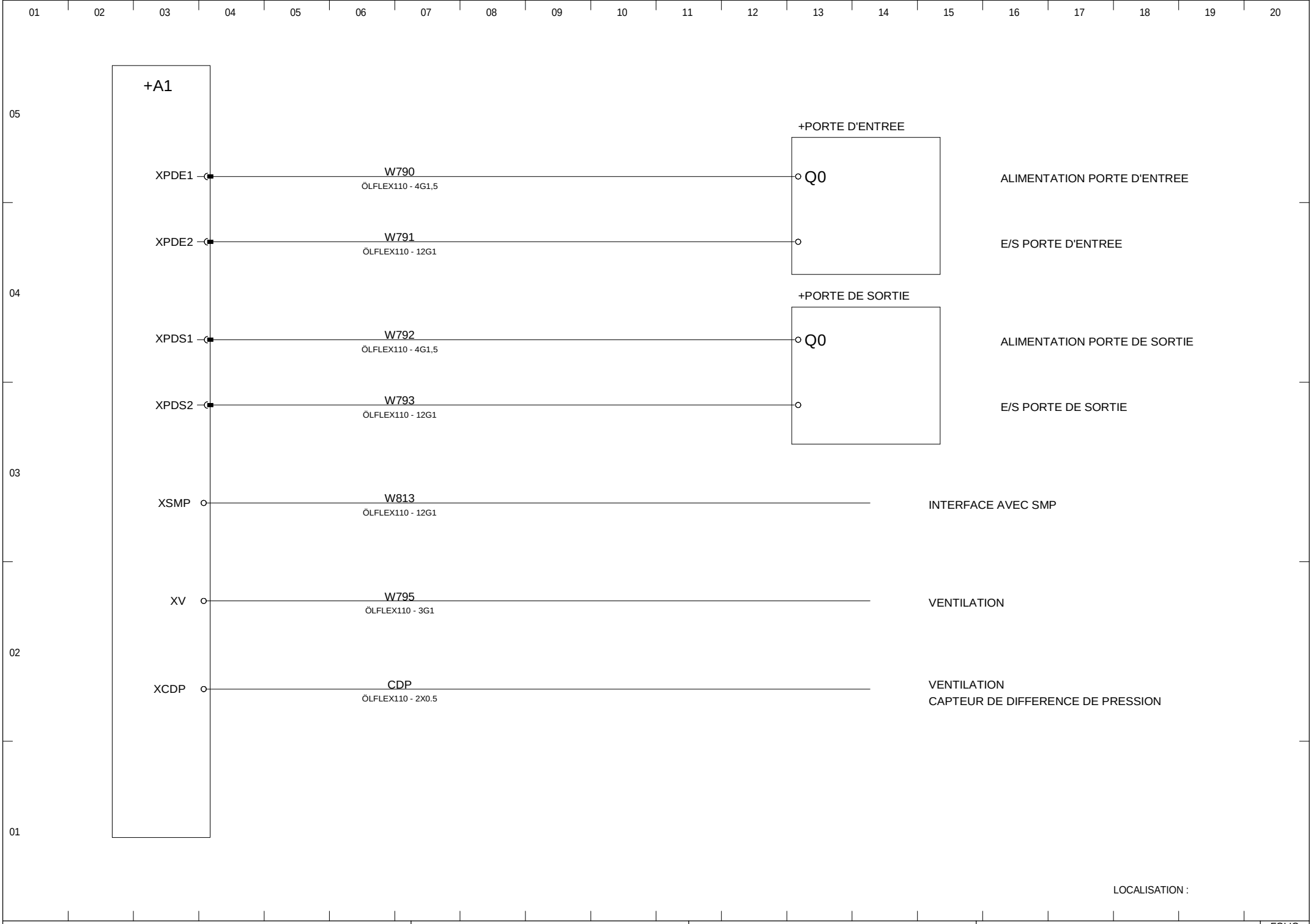

RENAULT
1 av.du golf. 78288 Guyancourt cedex

- MODIFICATIONS -
INDICE
VISA
DATE

IMPLANTATION DES CABLES

RENAULT
SERVICE 65940

E237269000

FOLIO
34

Ce document est la propriete de RENAULT S.A.S et ne peut etre reproduit ou communique sans son autorisation

Distribution générale

(Armoire A1)

LOCALISATION :

Ce document est la propriete de RENAULT S.A.S et ne peut etre reproduit ou communique sans son autorisation

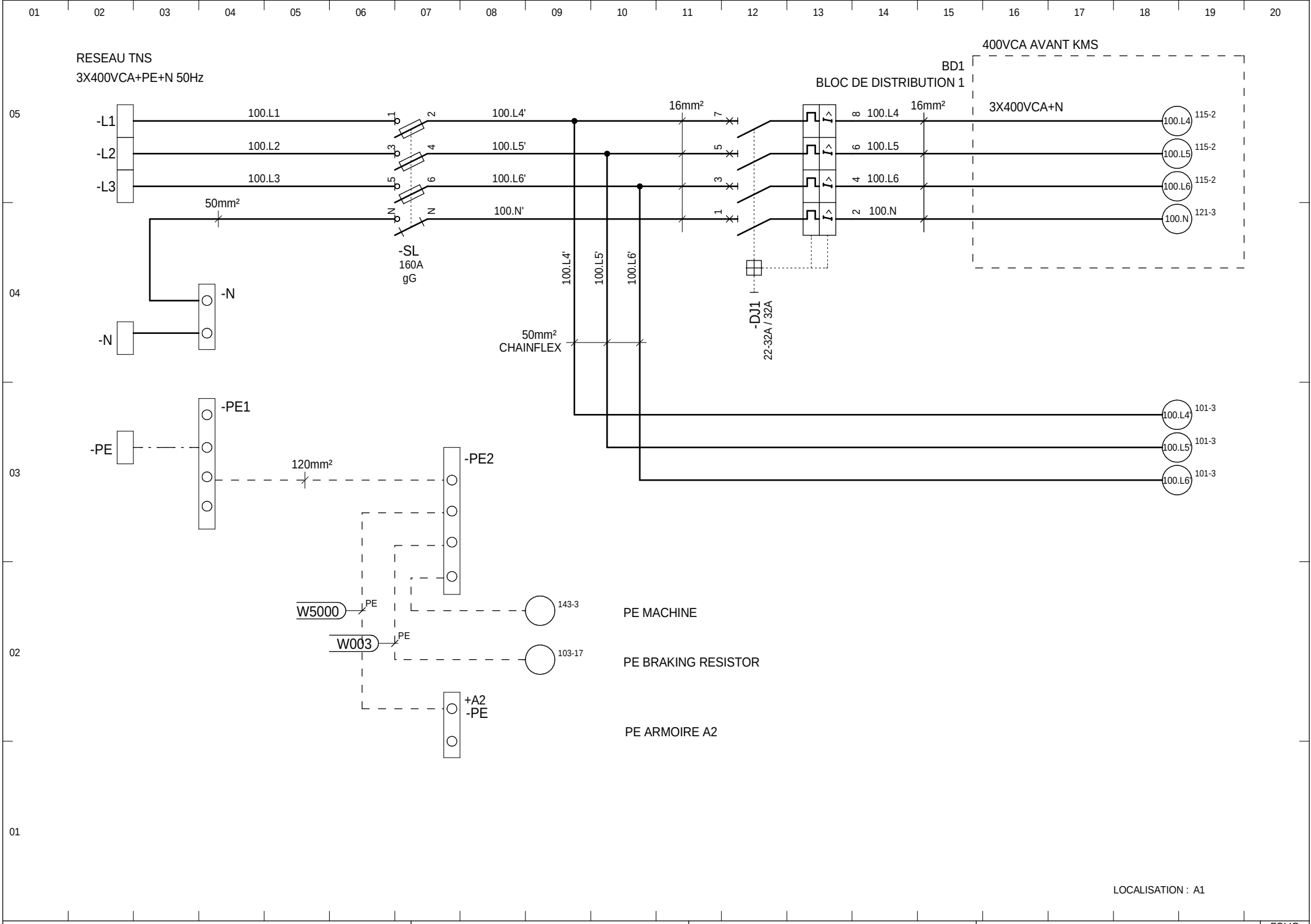

RENAULT
1 av.du golf. 78288 Guyancourt cedex

- MODIFICATIONS -
INDICE
VISA
DATE

CIRCUIT ALIM. 400V (Avec Neutre)
DISTRIBUTION GENERALE (Info)

RENAULT
SERVICE 65940

E237269000

FOLIO
100

Ce document est la propriete de RENAULT S.A.S et ne peut etre reproduit ou communique sans son autorisation

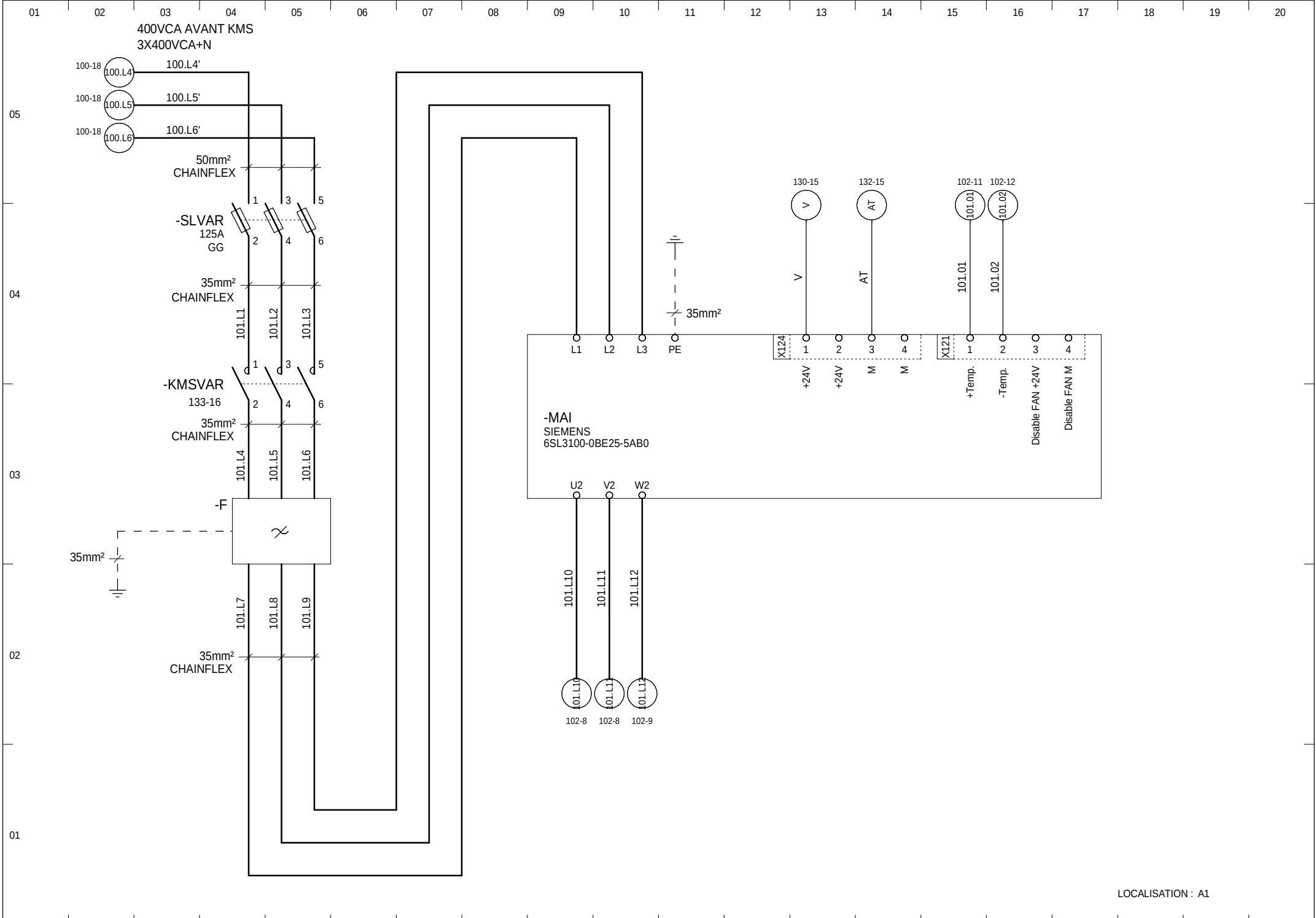

RENAULT
1 av.du golf. 78288 Guyancourt cedex

- MODIFICATIONS -
INDICE
VISA
DATE

DISTRIBUTION 400V
DISTRIBUTION GENERALE (Info)

RENAULT
SERVICE 65940

E237269000

FOLIO
101

Ce document est la propriete de RENAULT S.A.S et ne peut etre reproduit ou communique sans son autorisation

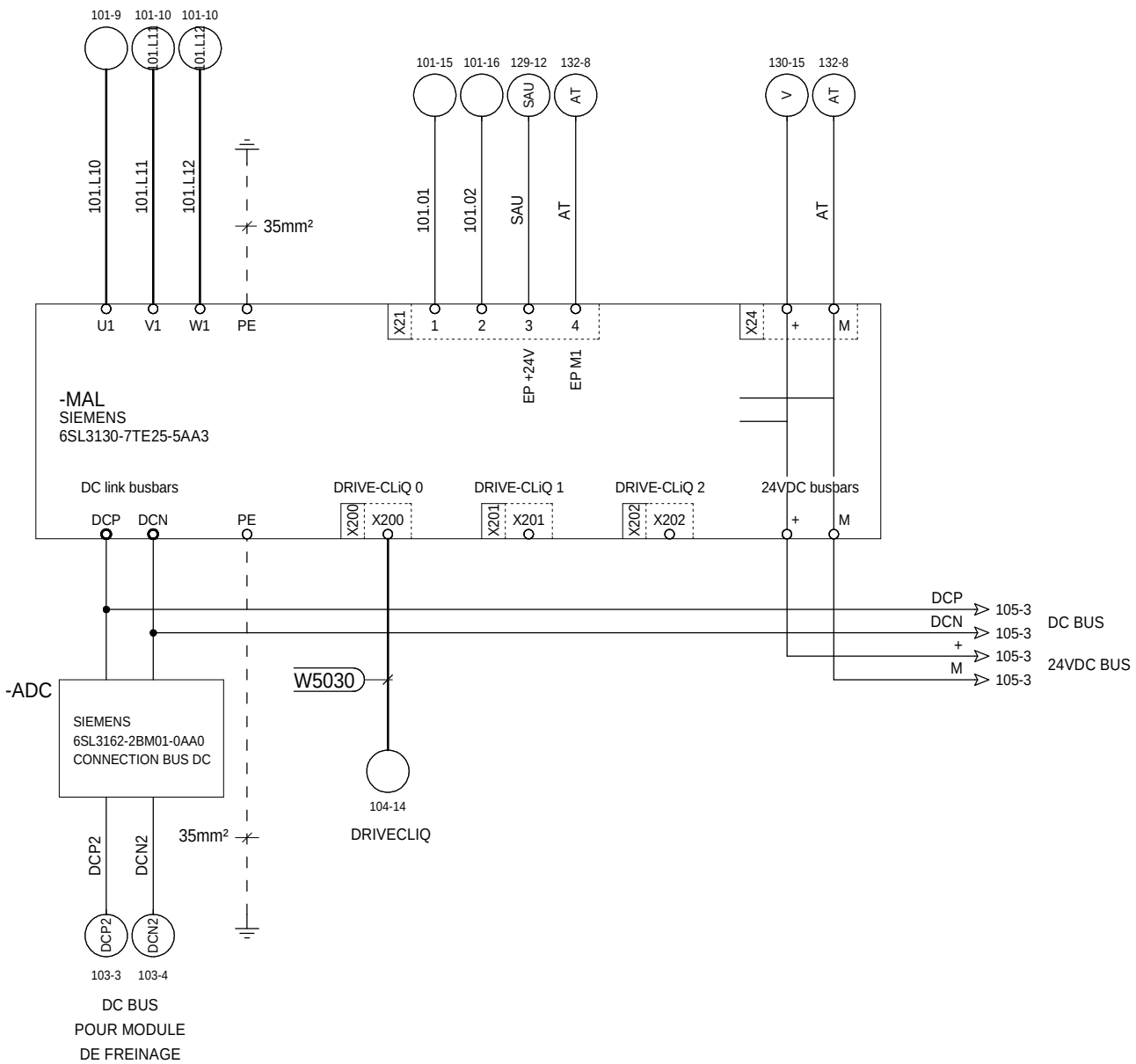

LOCALISATION : A1

RENAULT
1 av.du golf. 78288 Guyancourt cedex

- MODIFICATIONS -
INDICE
VISA
DATE

DISTRIBUTION 400VAC

RENAULT
SERVICE 65940

E237269000

FOLIO
102

Ce document est la propriete de RENAULT S.A.S et ne peut etre reproduit ou communique sans son autorisation

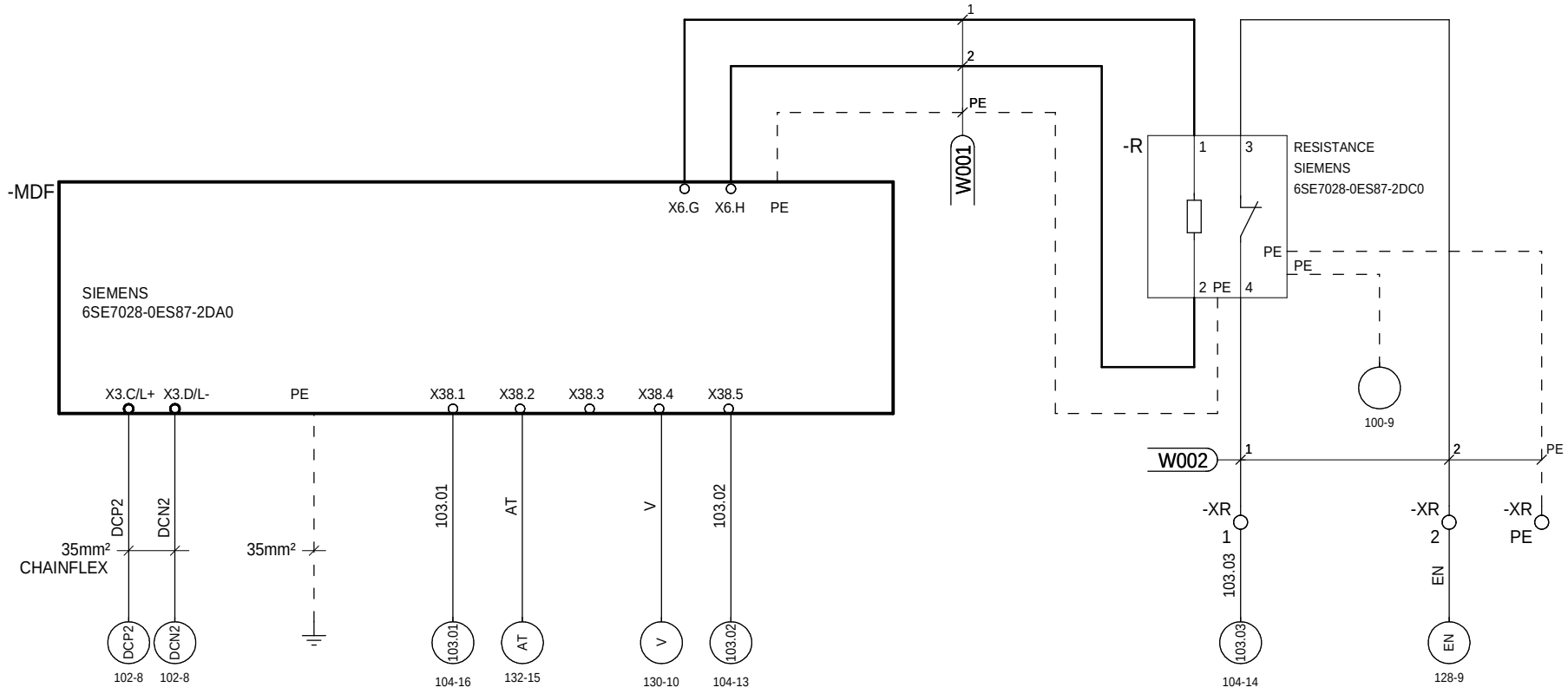

LOCALISATION : A1

RENAULT 1 av.du golf. 78288 Guyancourt cedex	- MODIFICATIONS - INDICE VISA DATE	FREINAGE	**RENAULT** SERVICE 65940	E237269000	FOLIO 103

Ce document est la propriete de RENAULT S.A.S et ne peut etre reproduit ou communique sans son autorisation

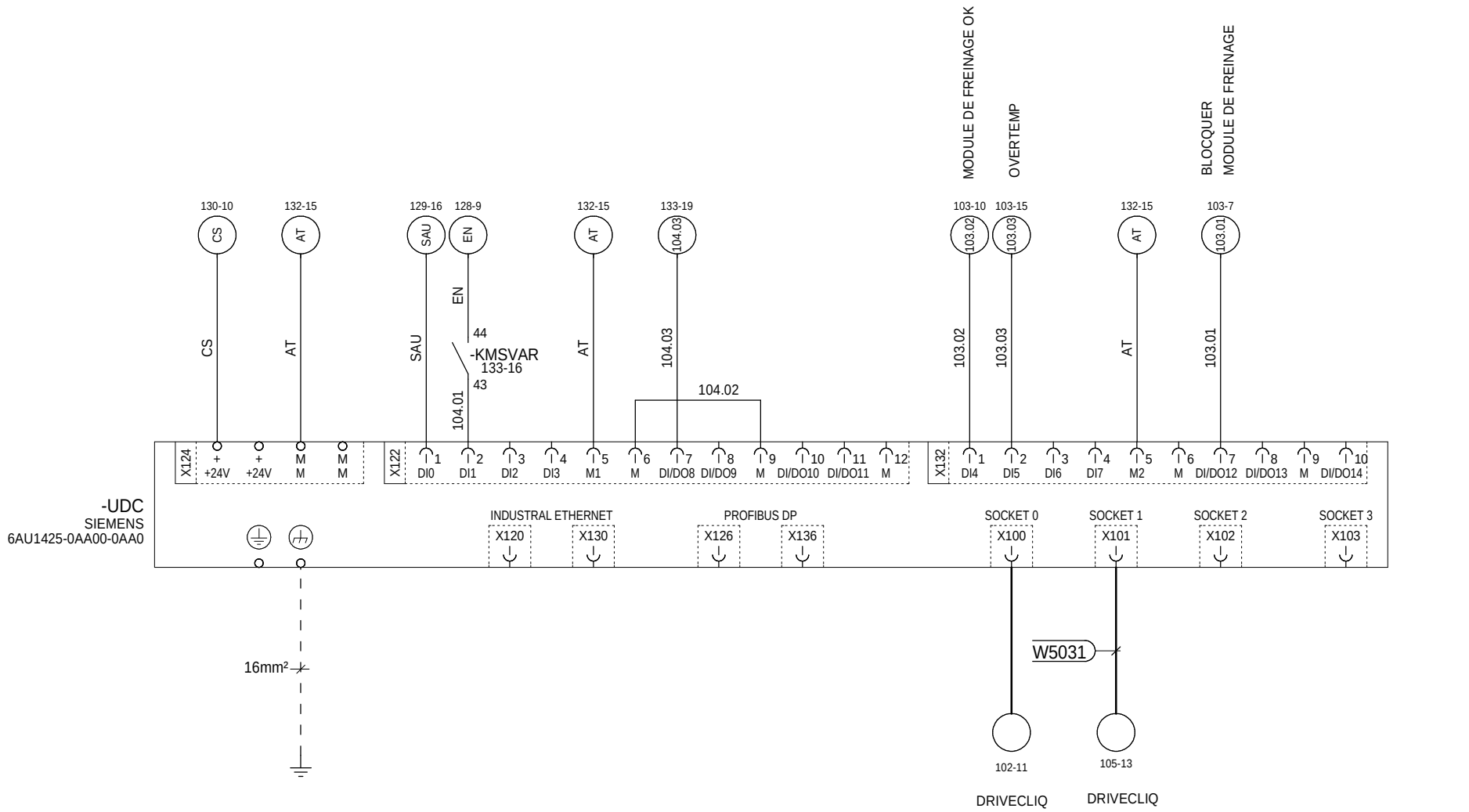

LOCALISATION : A1

RENAULT 1 av.du golf. 78288 Guyancourt cedex	- MODIFICATIONS - INDICE VISA DATE	UNITE DE CONTROLE	**RENAULT** SERVICE 65940	E237269000	FOLIO 104

Ce document est la propriete de RENAULT S.A.S et ne peut etre reproduit ou communique sans son autorisation

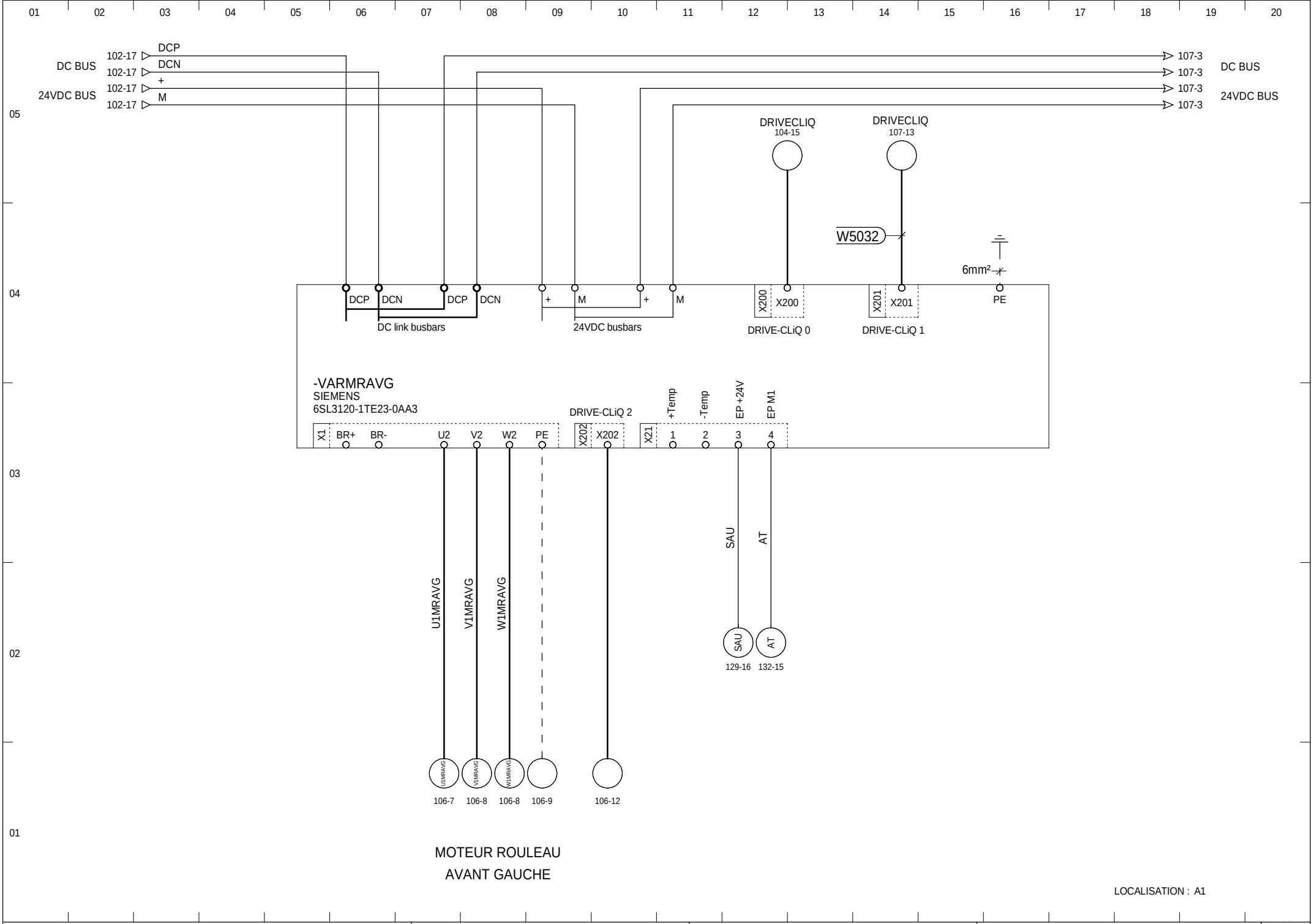

RENAULT
1 av.du golf. 78288 Guyancourt cedex

- MODIFICATIONS -
INDICE
VISA
DATE

VARIATEUR MOTEUR ROULEAU AVANT GAUCHE

RENAULT
SERVICE 65940

E237269000

FOLIO
105

Ce document est la propriete de RENAULT S.A.S et ne peut etre reproduit ou communique sans son autorisation

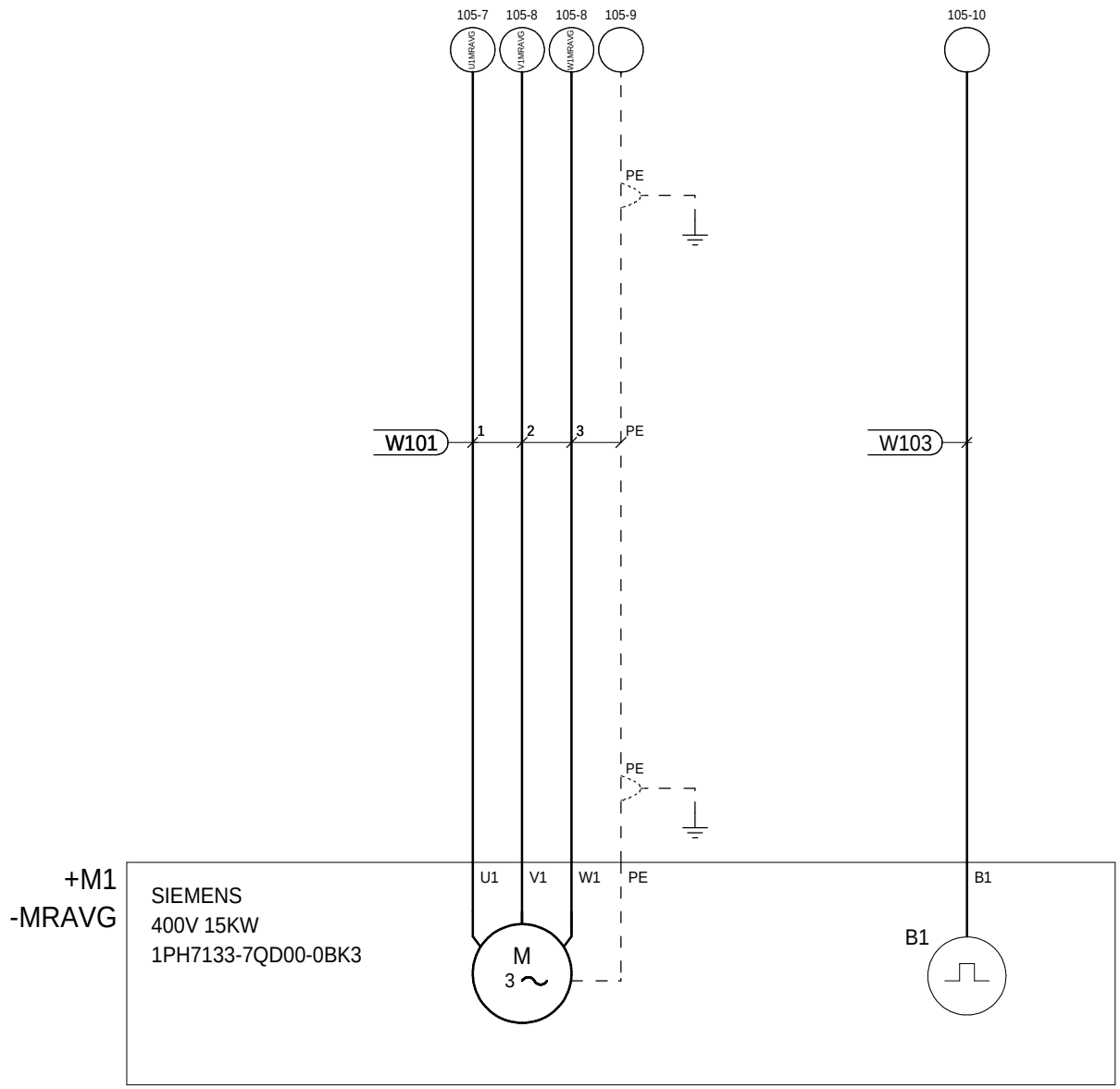

MOTEUR ROULEAU
AVANT GAUCHE

ENCODEUR

LOCALISATION : A1

RENAULT 1 av.du golf. 78288 Guyancourt cedex	- MODIFICATIONS - INDICE VISA DATE	MOTEUR ROULEAU AVANT GAUCHE	**RENAULT** SERVICE 65940	E237269000
				FOLIO 106

Ce document est la propriete de RENAULT S.A.S et ne peut etre reproduit ou communique sans son autorisation

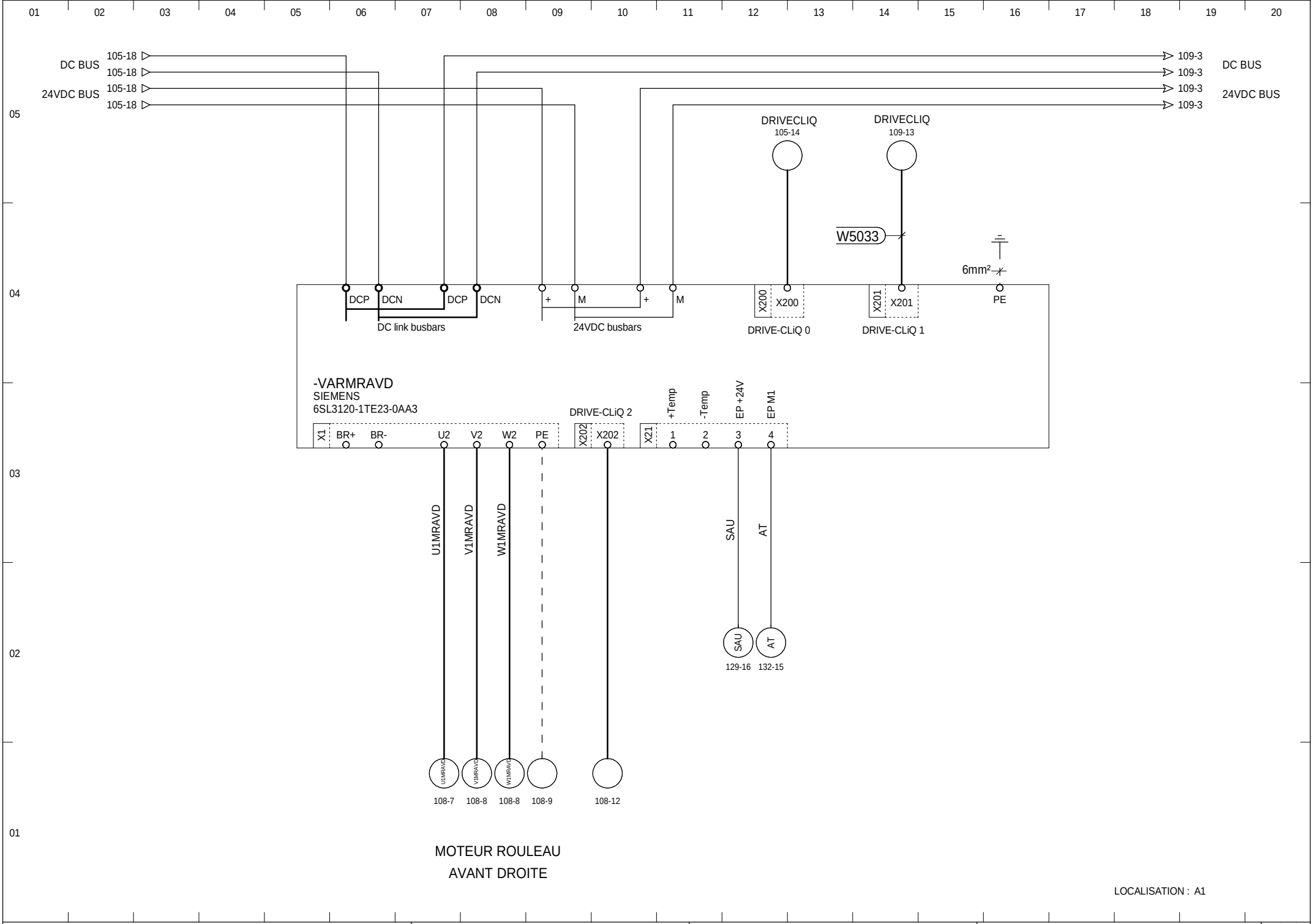

MOTEUR ROULEAU
AVANT DROITE

LOCALISATION : A1

RENAULT
1 av.du golf. 78288 Guyancourt cedex

- MODIFICATIONS -
INDICE
VISA
DATE

VARIATEUR MOTEUR ROULEAU AVANT DROITE

RENAULT
SERVICE 65940

E237269000

FOLIO
107

Ce document est la propriete de RENAULT S.A.S et ne peut etre reproduit ou communique sans son autorisation

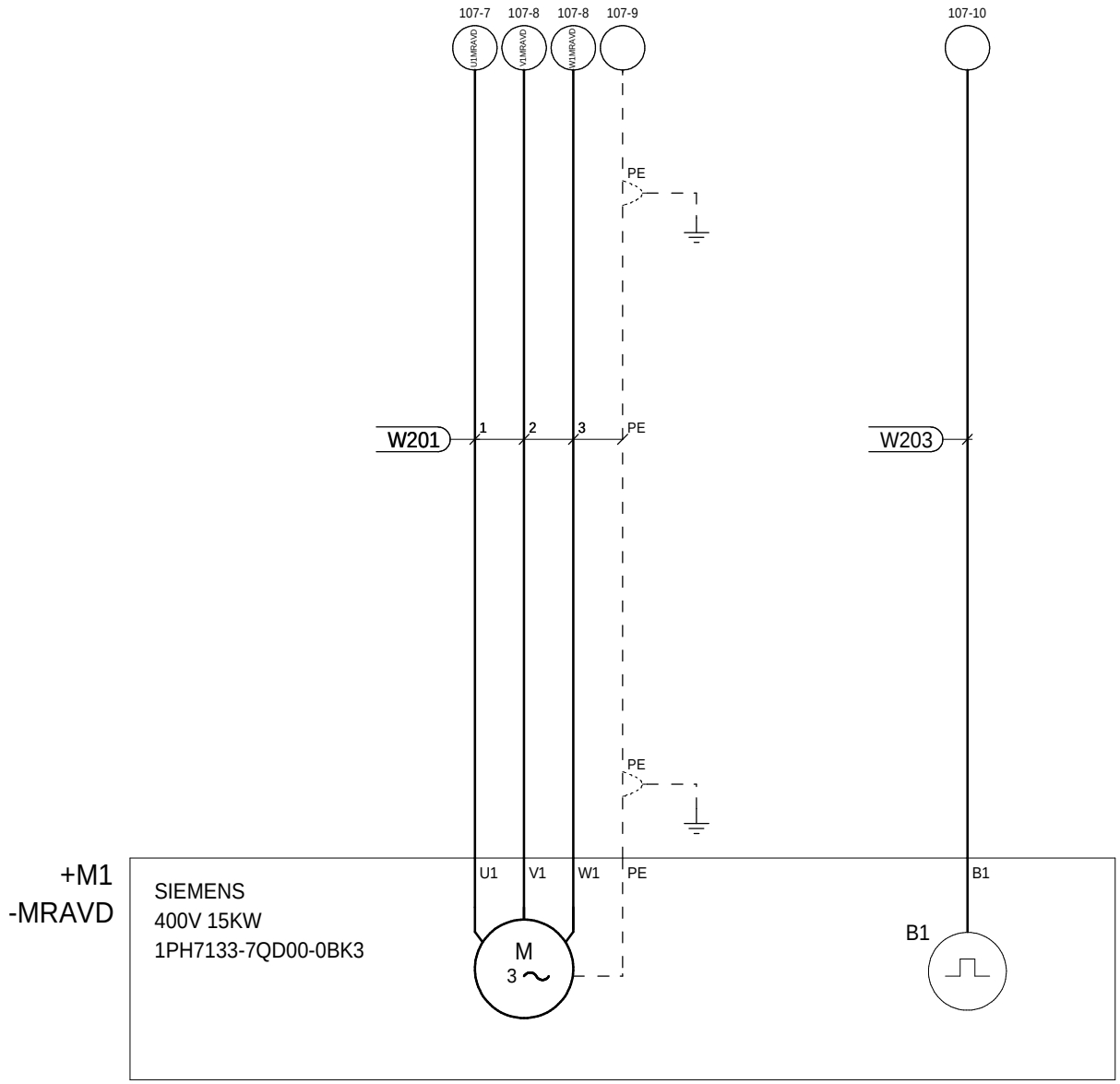

MOTEUR ROULEAU
AVANT DROITE

ENCODEUR

LOCALISATION : A1

RENAULT 1 av.du golf. 78288 Guyancourt cedex	- MODIFICATIONS - INDICE VISA DATE	MOTEUR ROULEAU AVANT DROITE	**RENAULT** SERVICE 65940	E237269000
				FOLIO 108

Ce document est la propriete de RENAULT S.A.S et ne peut etre reproduit ou communique sans son autorisation

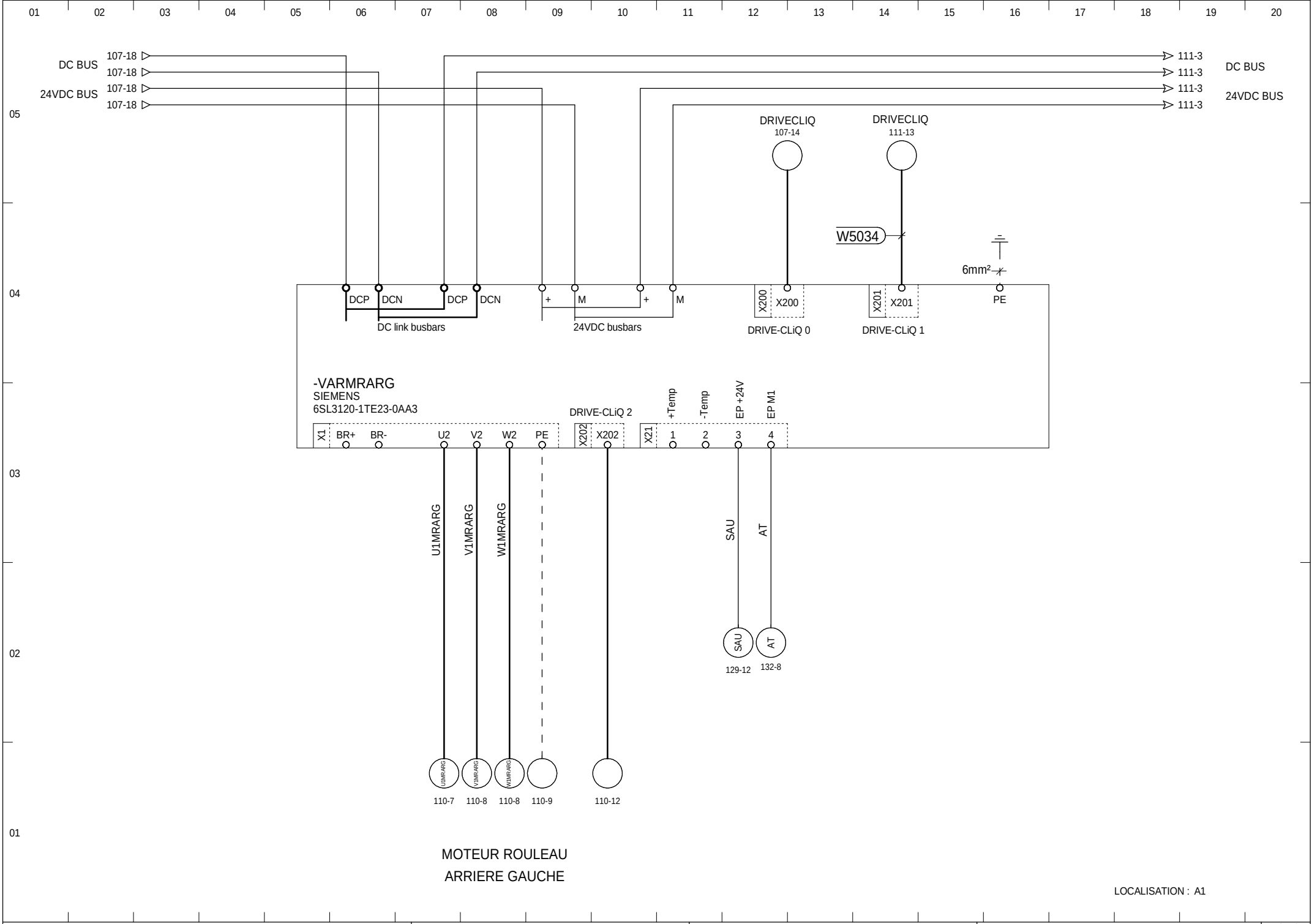

RENAULT
1 av.du golf. 78288 Guyancourt cedex

- MODIFICATIONS -
INDICE
VISA
DATE

VARIATEUR MOTEUR ROULEAU ARRIERE GAUCHE

RENAULT
SERVICE 65940

E237269000

FOLIO
109

Ce document est la propriete de RENAULT S.A.S et ne peut etre reproduit ou communique sans son autorisation

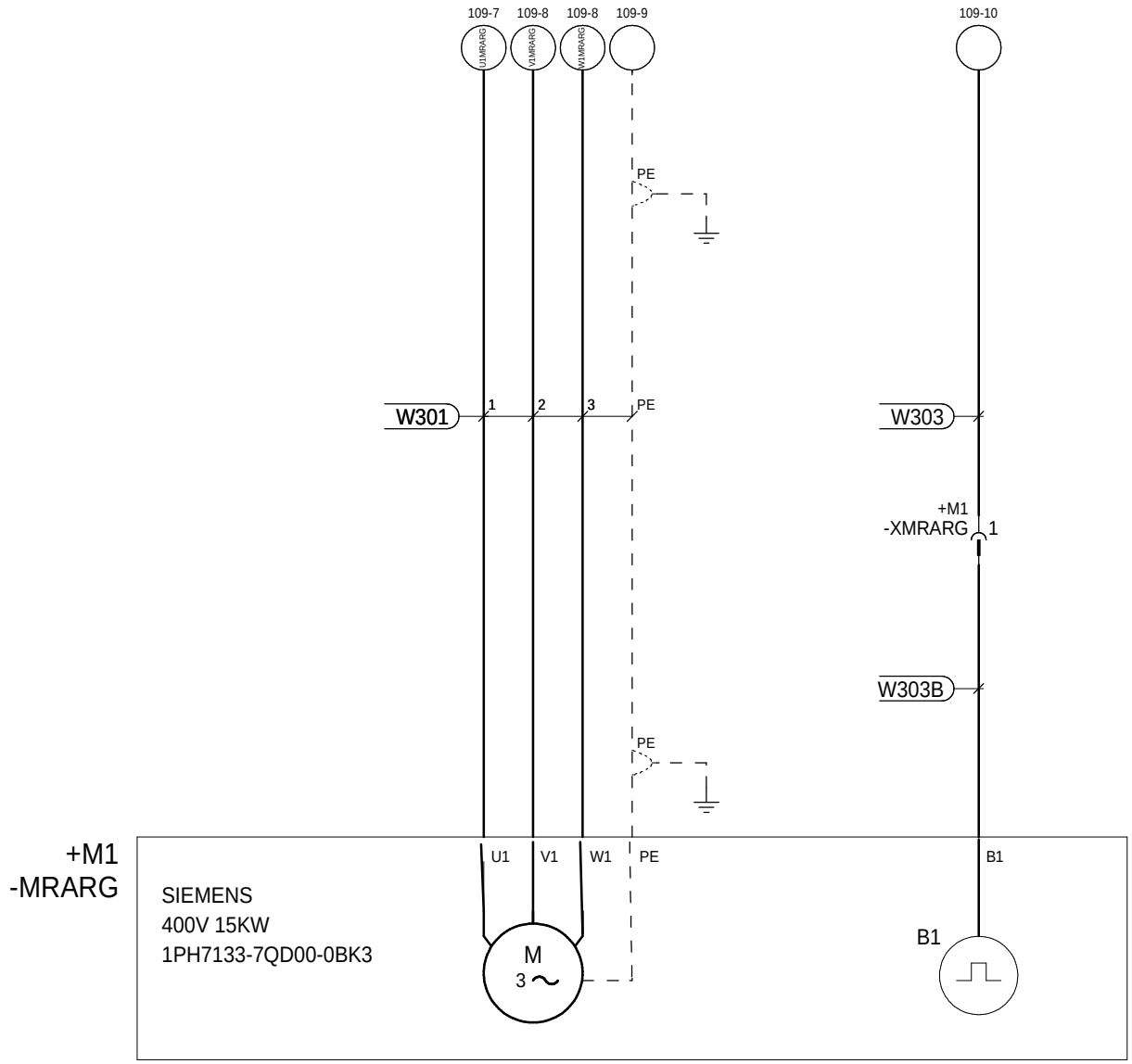

MOTEUR ROULEAU
ARRIERE GAUCHE

ENCODEUR

LOCALISATION : A1

RENAULT
1 av.du golf. 78288 Guyancourt cedex

- MODIFICATIONS -
INDICE
VISA
DATE

MOTEUR ROULEAU ARRIERE GAUCHE

RENAULT
SERVICE 65940

E237269000

FOLIO
110

Ce document est la propriete de RENAULT S.A.S et ne peut etre reproduit ou communique sans son autorisation

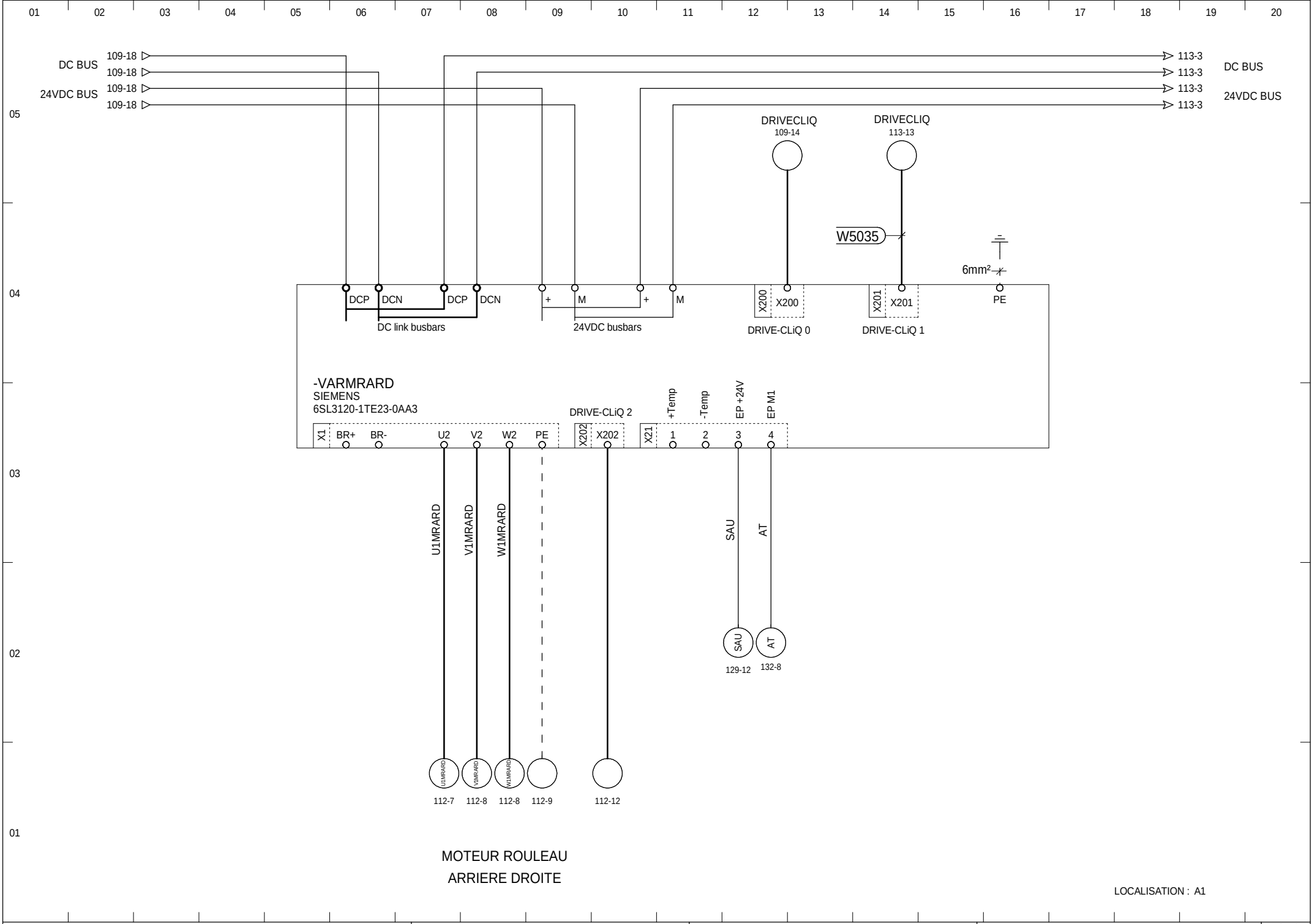

RENAULT
1 av.du golf. 78288 Guyancourt cedex

- MODIFICATIONS -
INDICE
VISA
DATE

VARIATEUR MOTEUR ROULEAU ARRIERE DROITE

RENAULT
SERVICE 65940

E237269000

FOLIO
111

Ce document est la propriete de RENAULT S.A.S et ne peut etre reproduit ou communique sans son autorisation

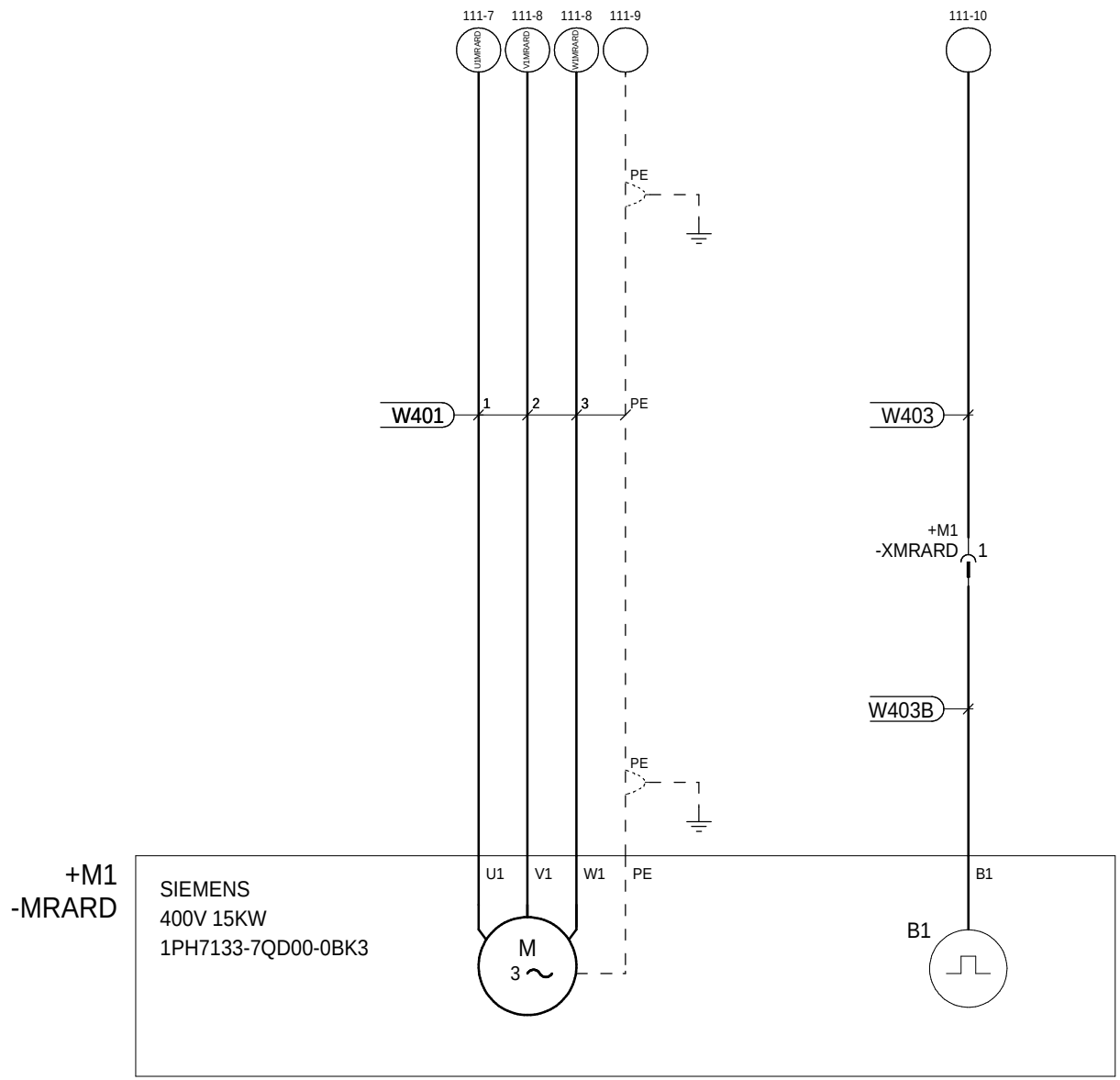

MOTEUR ROULEAU
ARRIERE DROITE

ENCODEUR

LOCALISATION : A1

RENAULT 1 av.du golf. 78288 Guyancourt cedex	- MODIFICATIONS - INDICE VISA DATE	MOTEUR ROULEAU ARRIERE DROITE	**RENAULT** SERVICE 65940	E237269000 FOLIO 112

Ce document est la propriete de RENAULT S.A.S et ne peut etre reproduit ou communique sans son autorisation

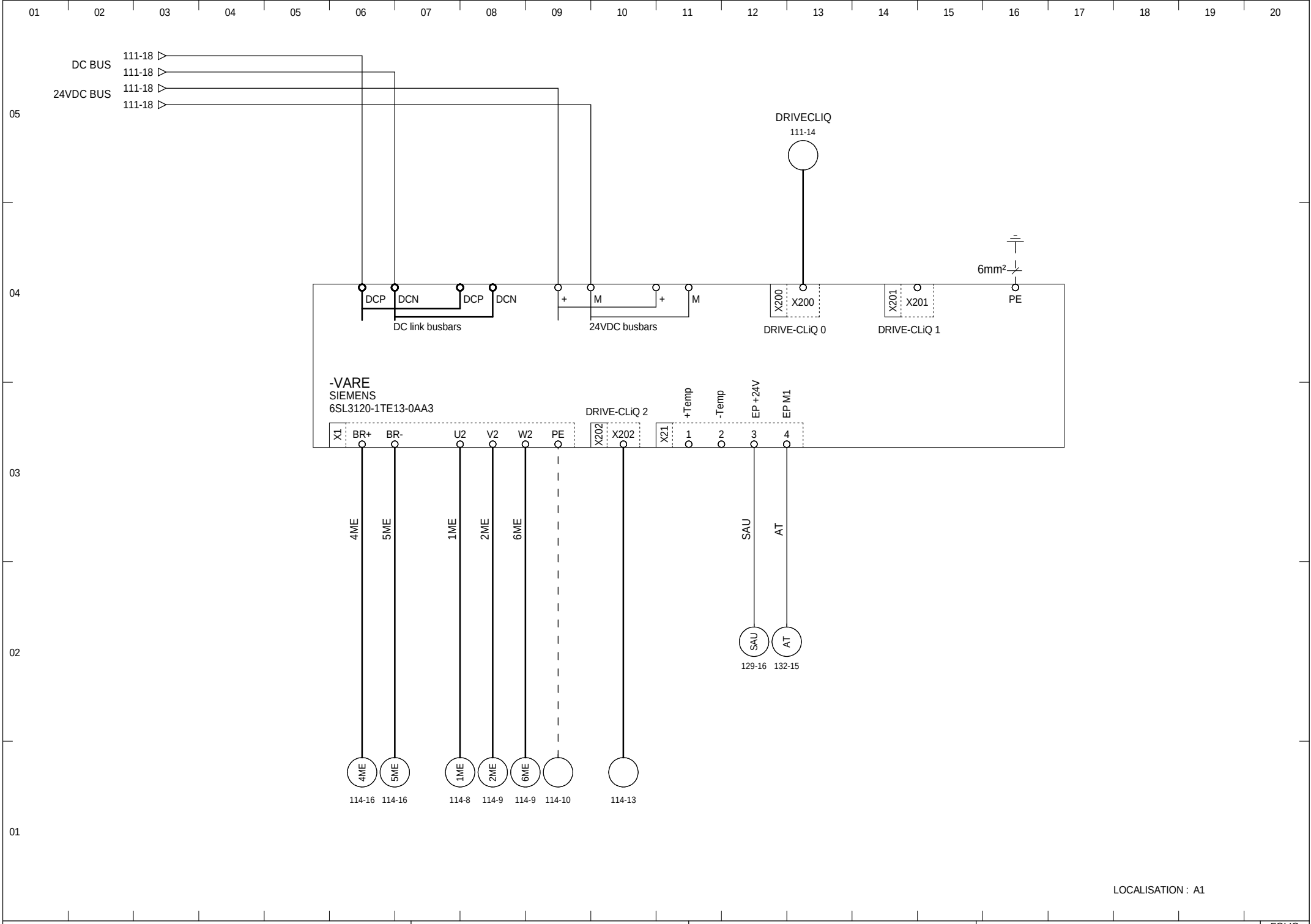

LOCALISATION : A1

RENAULT
1 av.du golf. 78288 Guyancourt cedex

- MODIFICATIONS -
INDICE
VISA
DATE

VARIATEUR EMPATTEMENT

RENAULT
SERVICE 65940

E237269000

FOLIO
113

Ce document est la propriete de RENAULT S.A.S et ne peut etre reproduit ou communique sans son autorisation

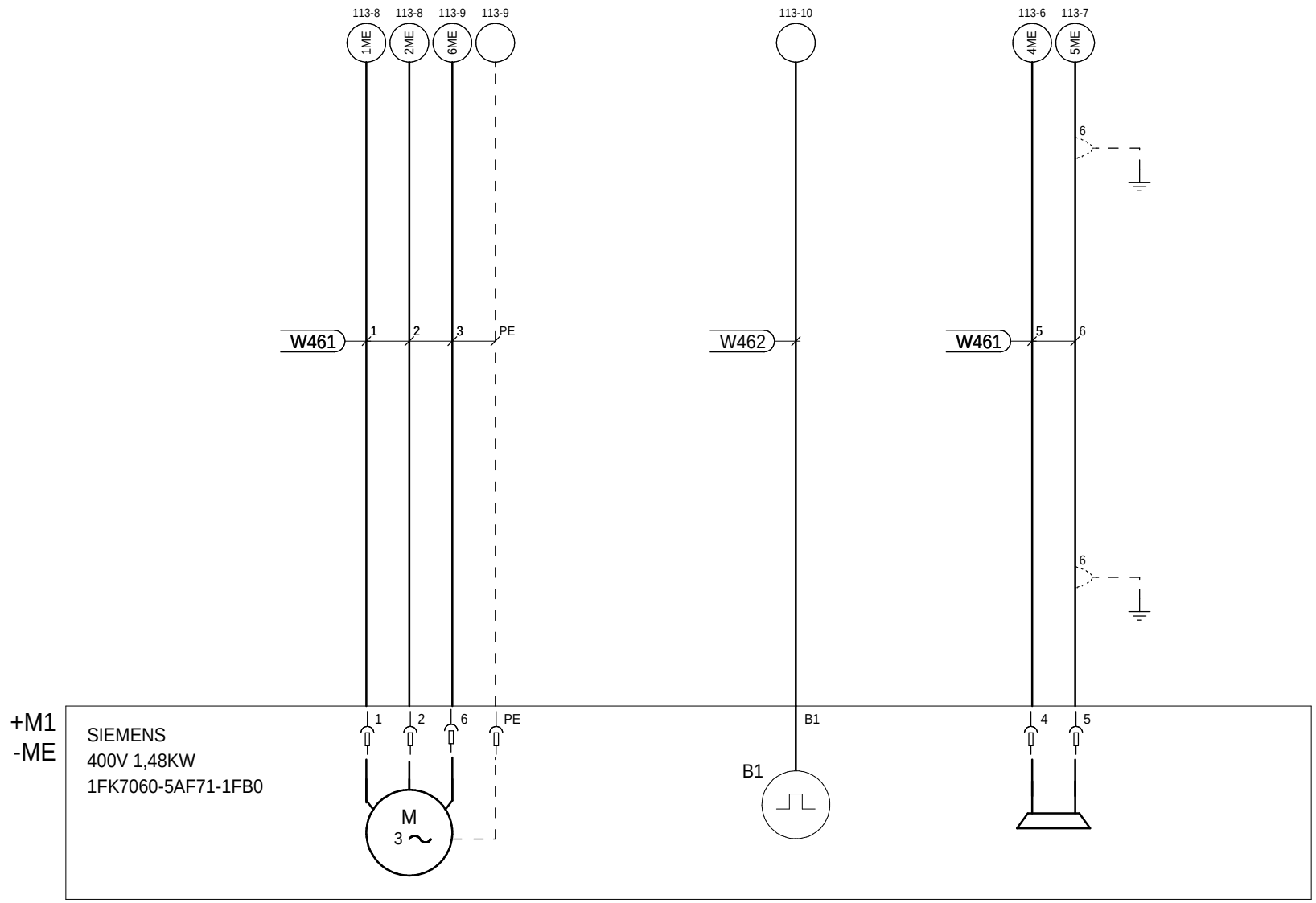

MOTEUR
EMPATTEMENT

ENCODEUR

LOCALISATION : A1

RENAULT 1 av.du golf. 78288 Guyancourt cedex	- MODIFICATIONS - INDICE VISA DATE	MOTEUR EMPATTEMENT	**RENAULT** SERVICE 65940	E237269000
				FOLIO 114

Ce document est la propriete de RENAULT S.A.S et ne peut etre reproduit ou communique sans son autorisation

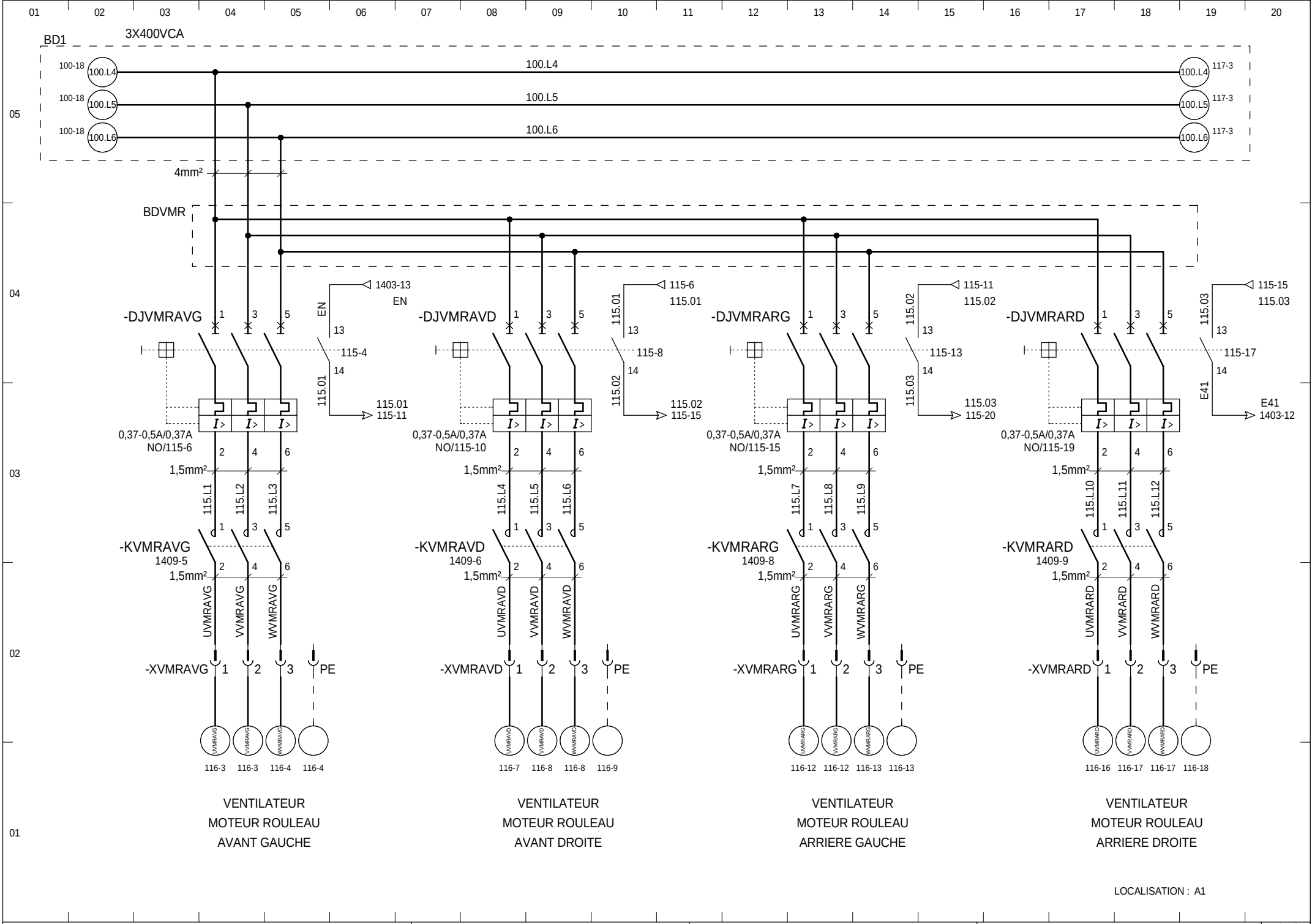

RENAULT
1 av.du golf. 78288 Guyancourt cedex

- MODIFICATIONS -
INDICE
VISA
DATE

VENTILATEURS MOTEURS ROULEAUX

RENAULT
SERVICE 65940

E237269000

FOLIO
115

Ce document est la propriete de RENAULT S.A.S et ne peut etre reproduit ou communique sans son autorisation

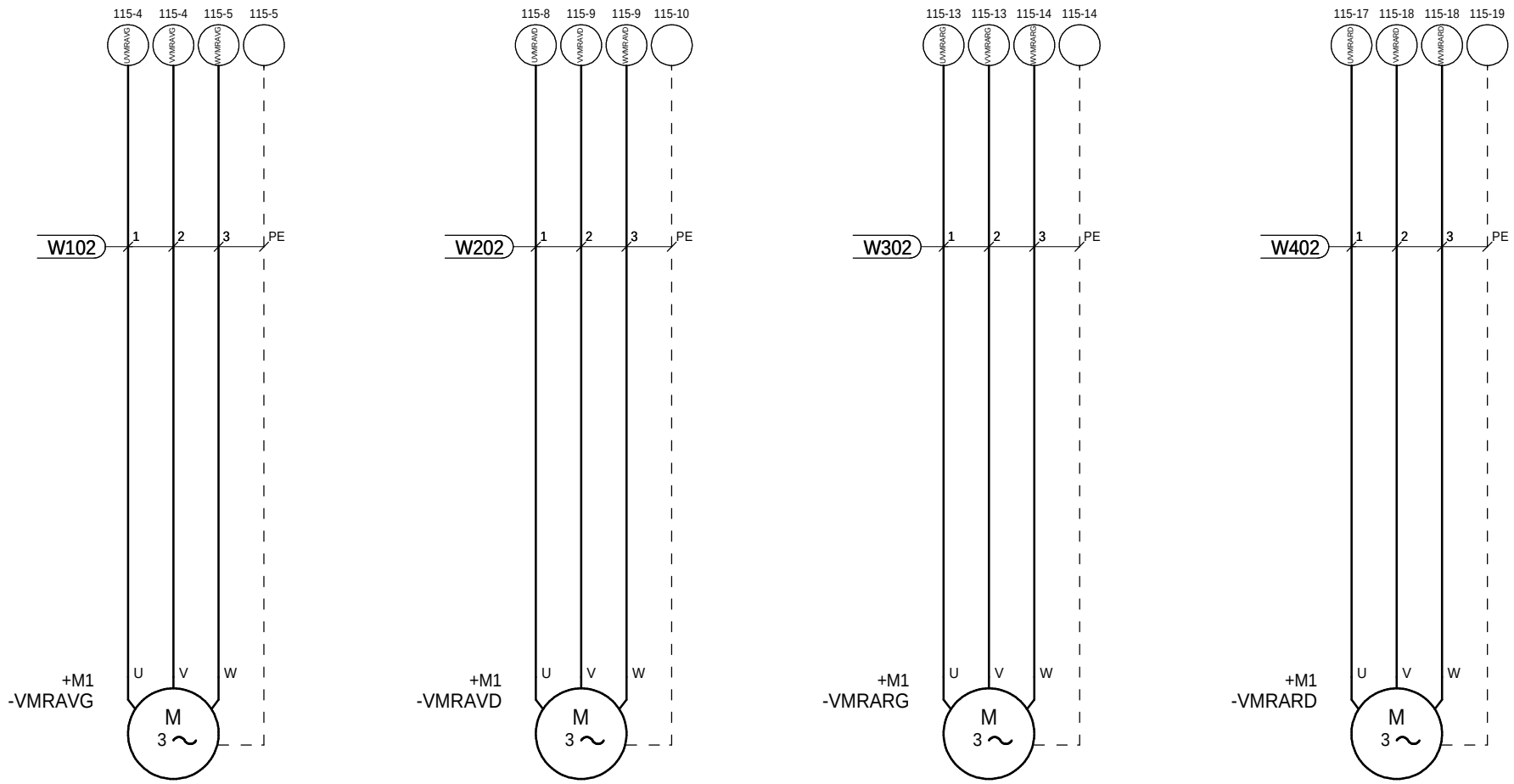

VENTILATEUR
MOTEUR ROULEAU
AVANT GAUCHE

VENTILATEUR
MOTEUR ROULEAU
AVANT DROITE

VENTILATEUR
MOTEUR ROULEAU
ARRIERE GAUCHE

VENTILATEUR
MOTEUR ROULEAU
ARRIERE DROITE

LOCALISATION : A1

Ce document est la propriete de RENAULT S.A.S et ne peut etre reproduit ou communique sans son autorisation

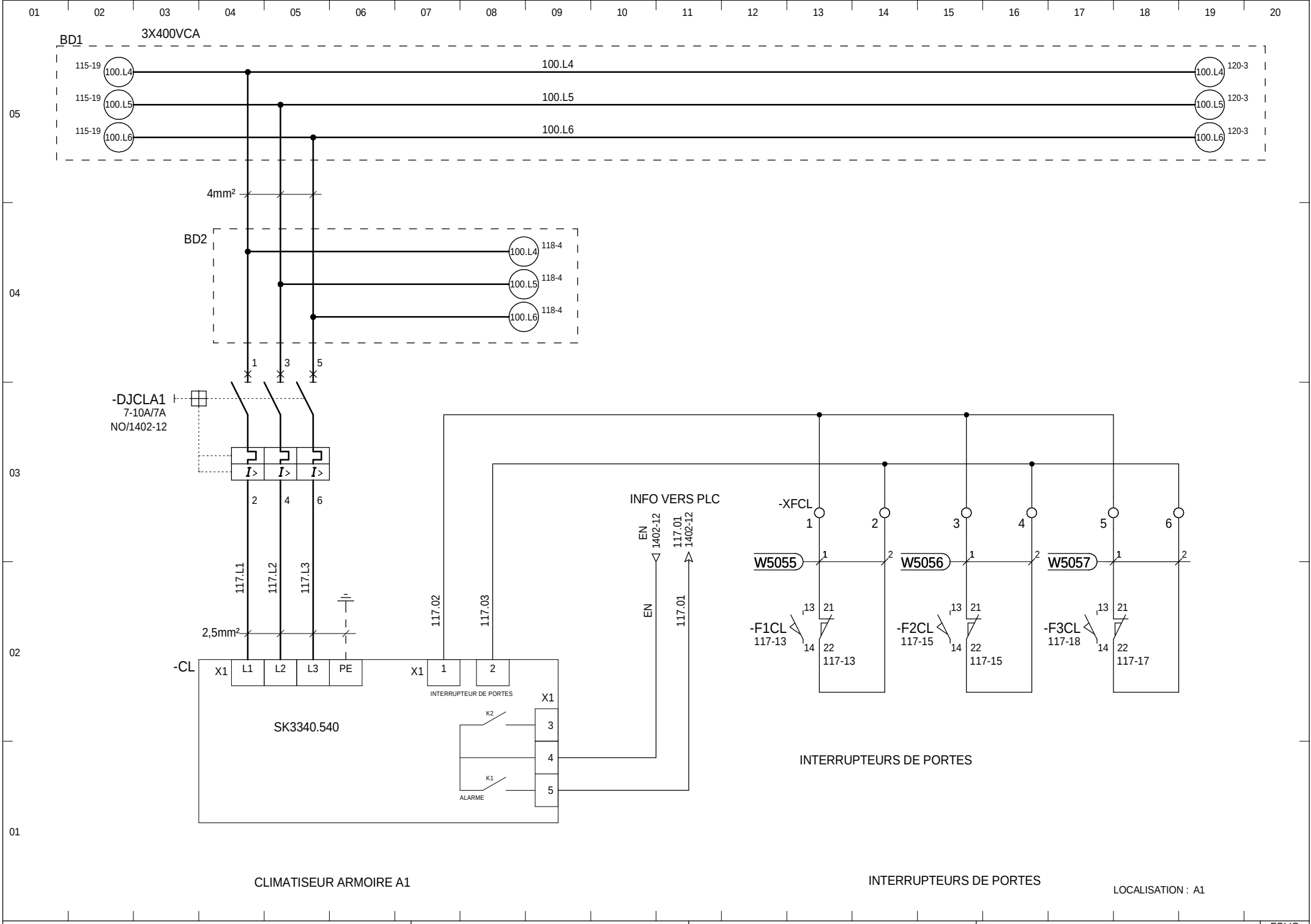

CLIMATISEUR ARMOIRE A1

INTERRUPTEURS DE PORTES

LOCALISATION : A1

RENAULT 1 av.du golf. 78288 Guyancourt cedex	- MODIFICATIONS - INDICE VISA DATE	CLIMATISATION ARMOIRE A1	**RENAULT** SERVICE 65940	E237269000	FOLIO 117

Ce document est la propriete de RENAULT S.A.S et ne peut etre reproduit ou communique sans son autorisation

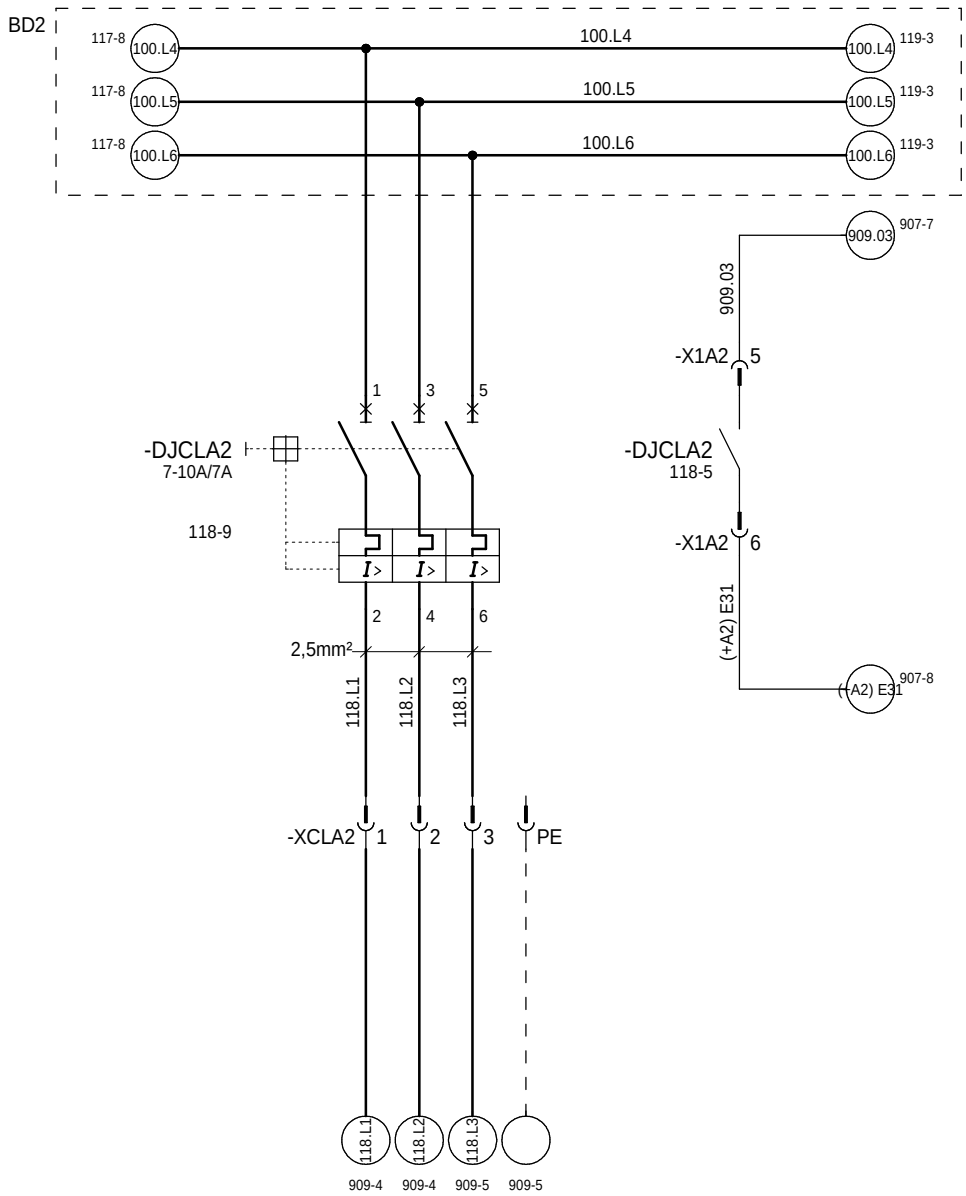

CLIMATISEUR ARMOIRE PC A2

LOCALISATION : A1

RENAULT 1 av.du golf. 78288 Guyancourt cedex	- MODIFICATIONS - INDICE VISA DATE	CLIMATISATION ARMOIRE A2	**RENAULT** SERVICE 65940	E237269000	FOLIO 118

Ce document est la propriete de RENAULT S.A.S et ne peut etre reproduit ou communique sans son autorisation

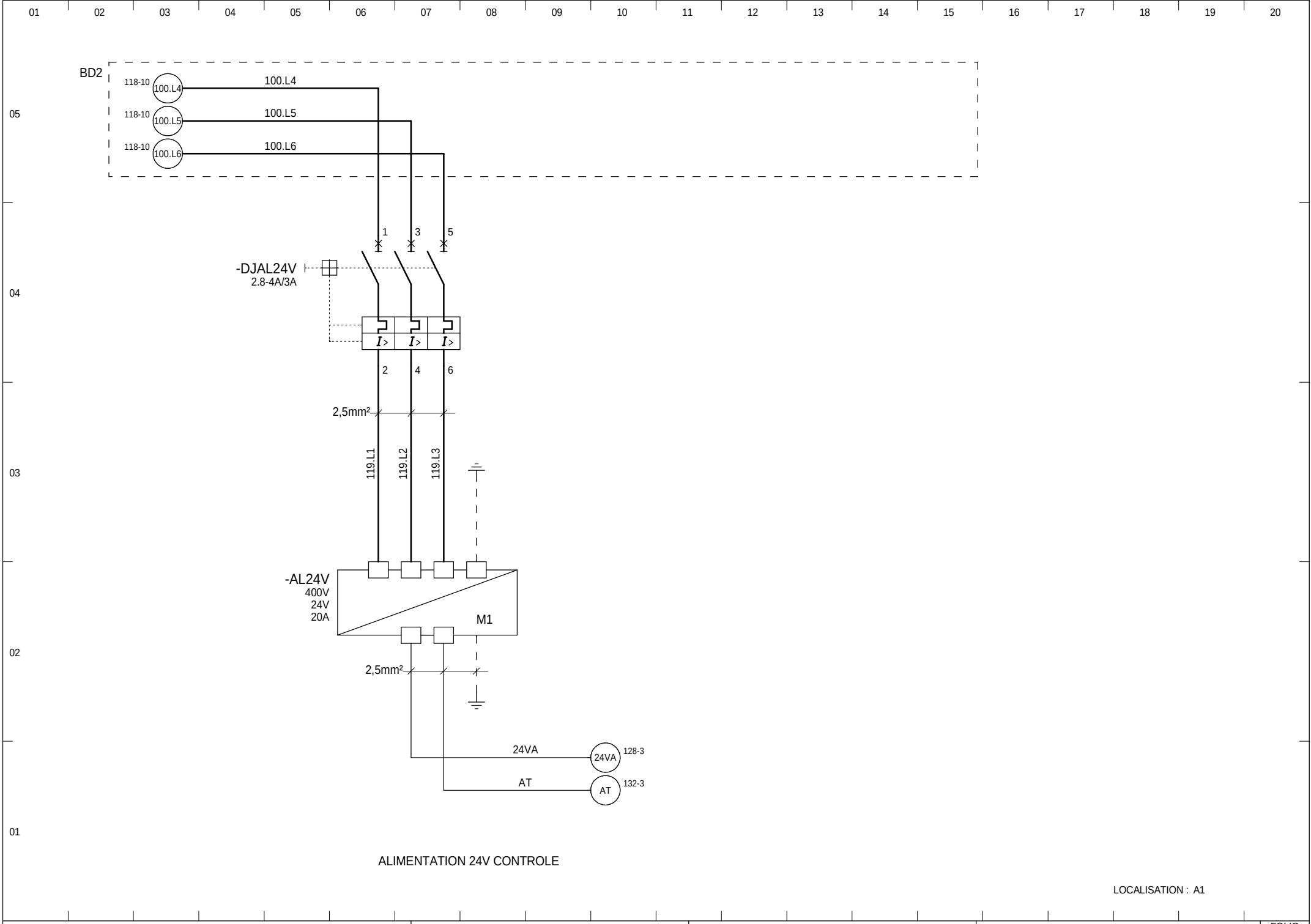

ALIMENTATION 24V CONTROLE

LOCALISATION : A1

RENAULT 1 av.du golf. 78288 Guyancourt cedex	- MODIFICATIONS - INDICE VISA DATE	DISTRIBUTION 24V	**RENAULT** SERVICE 65940	E237269000	FOLIO 119

Ce document est la propriete de RENAULT S.A.S et ne peut etre reproduit ou communique sans son autorisation

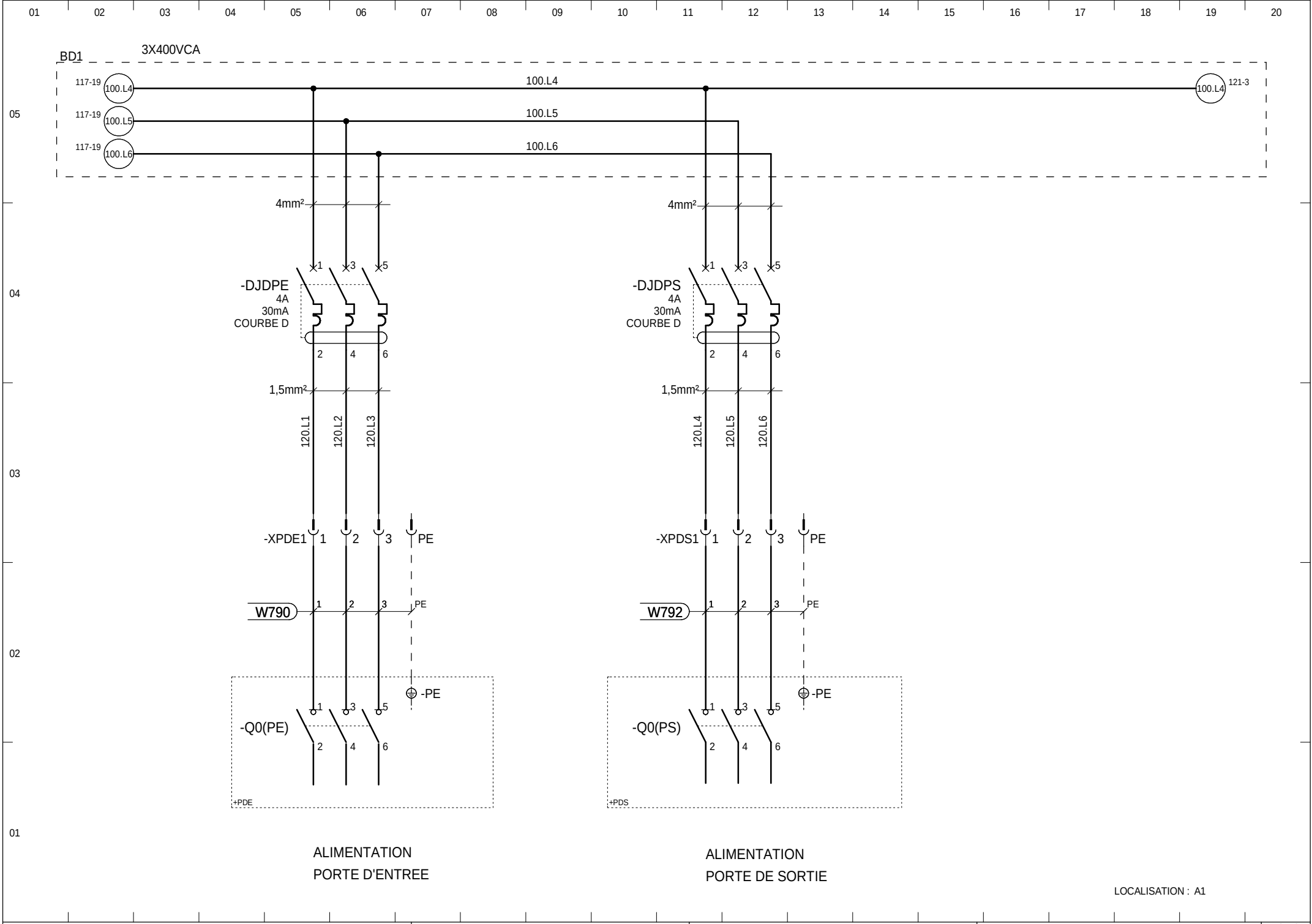

RENAULT
1 av.du golf. 78288 Guyancourt cedex

- MODIFICATIONS -
INDICE
VISA
DATE

PORTE D'ENTREE ET PORTE DE SORTIE

RENAULT
SERVICE 65940

E237269000

FOLIO
120

Ce document est la propriete de RENAULT S.A.S et ne peut etre reproduit ou communique sans son autorisation

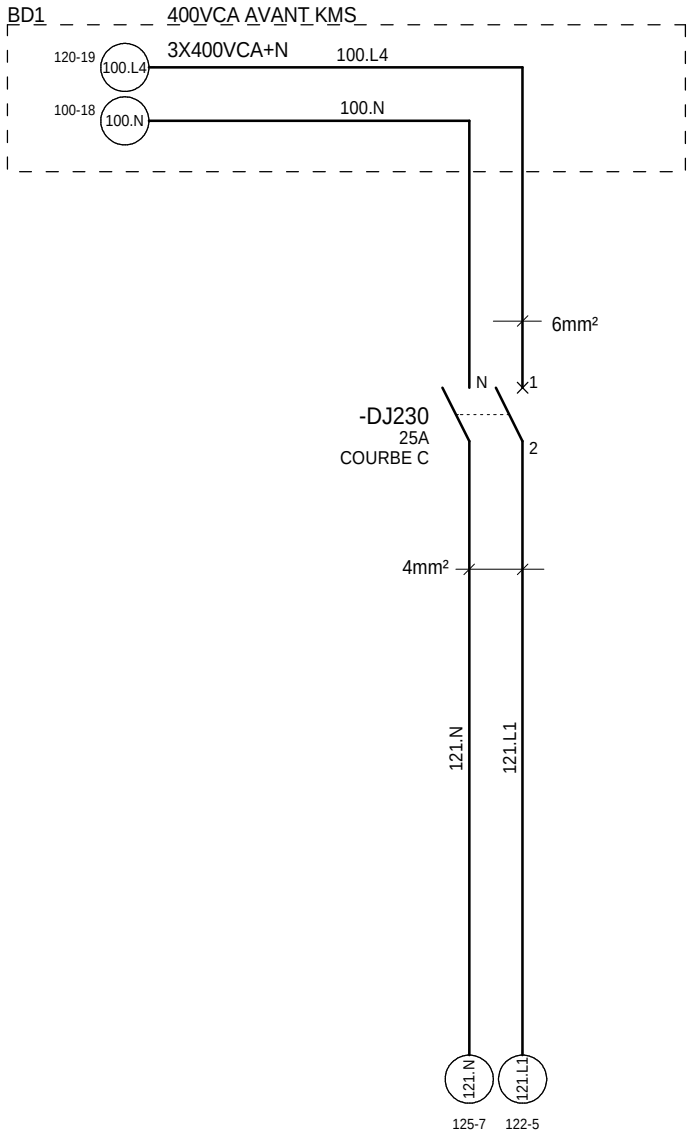

DISTRIBUTION 230VCA

LOCALISATION : A1

RENAULT 1 av.du golf. 78288 Guyancourt cedex	- MODIFICATIONS - INDICE VISA DATE	230V DISTRIBUTION	**RENAULT** SERVICE 65940	E237269000	FOLIO 121

Ce document est la propriete de RENAULT S.A.S et ne peut etre reproduit ou communique sans son autorisation

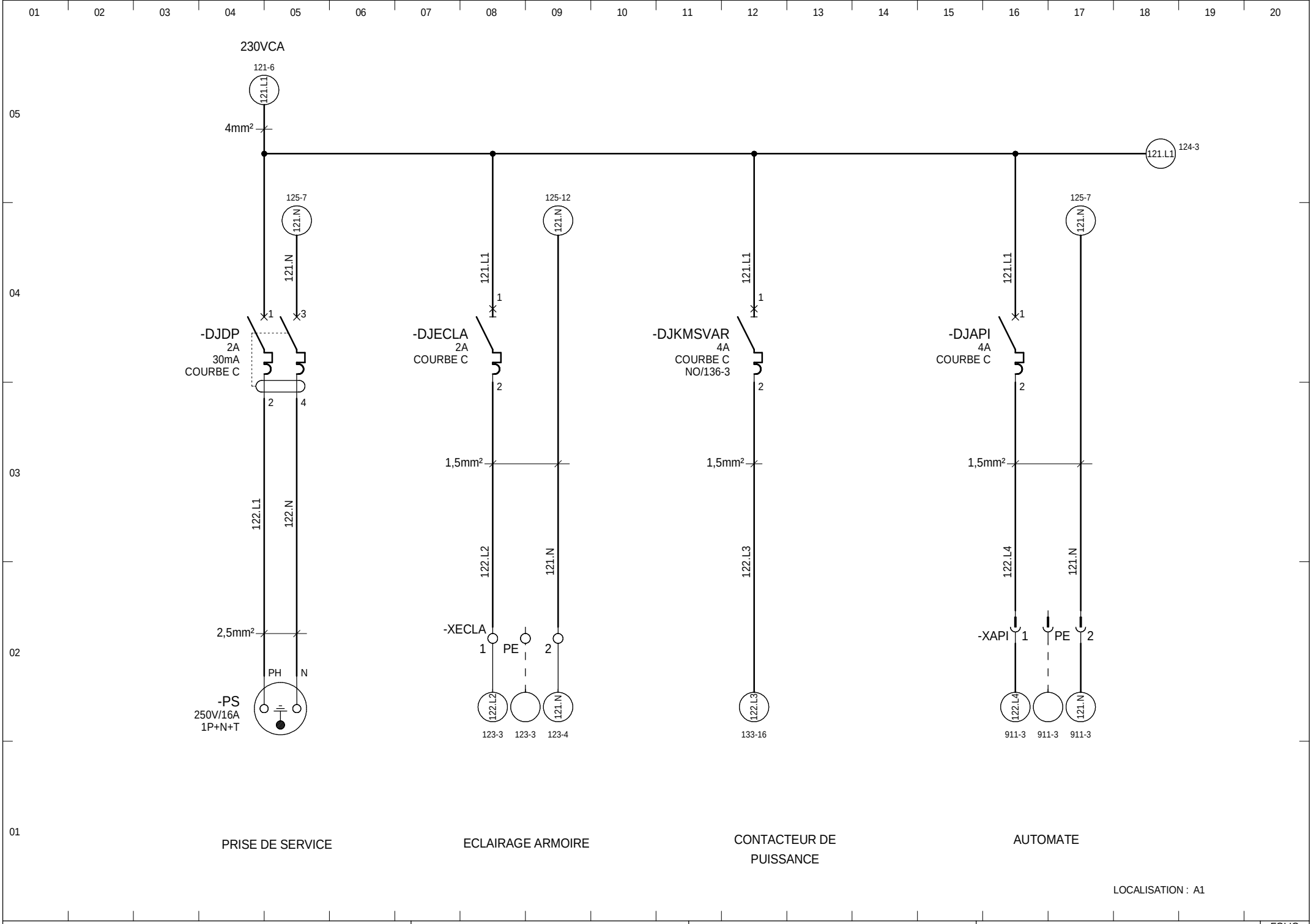

LOCALISATION : A1

RENAULT
1 av.du golf. 78288 Guyancourt cedex

- MODIFICATIONS -
INDICE
VISA
DATE

230V DISTRIBUTION

RENAULT
SERVICE 65940

E237269000

FOLIO
122

Ce document est la propriete de RENAULT S.A.S et ne peut etre reproduit ou communique sans son autorisation

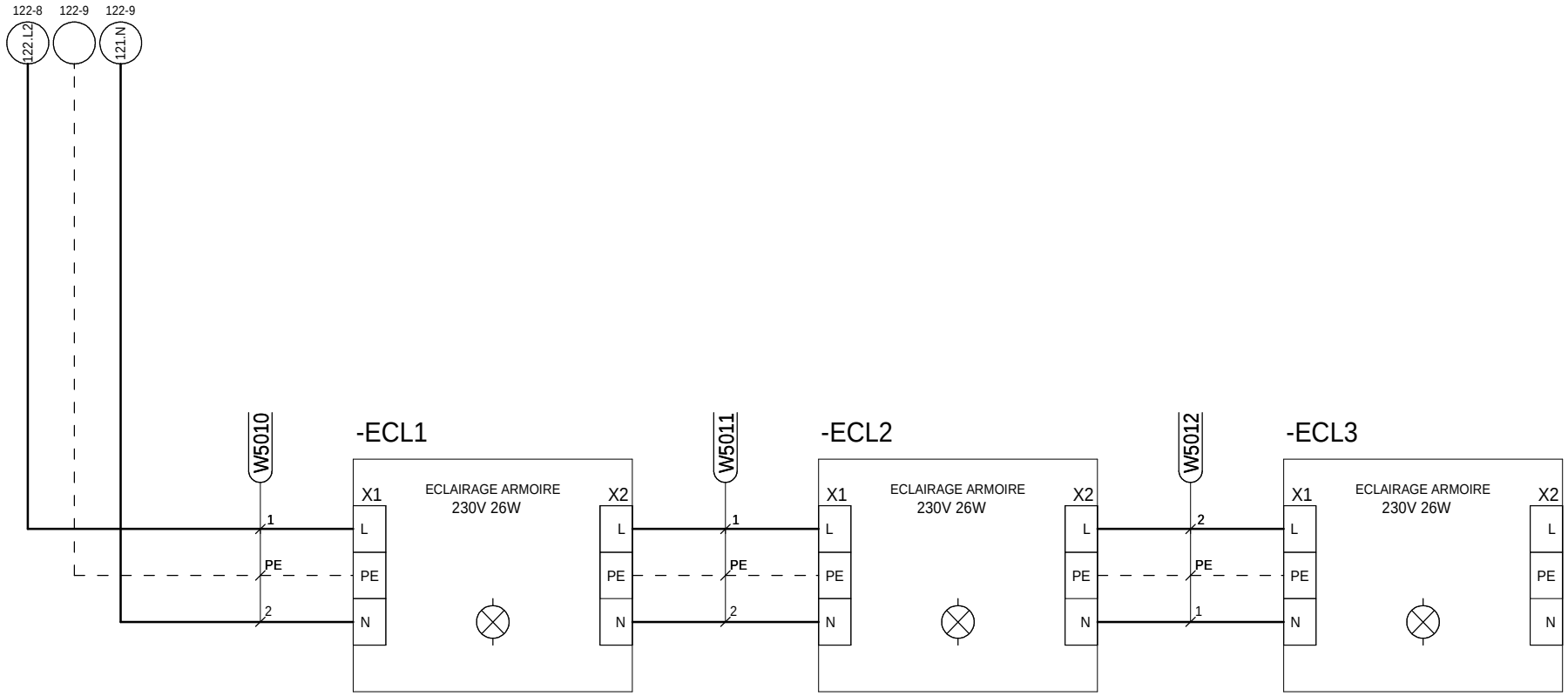

ECLAIRAGE DE L'ARMOIRE PORTE 1

ECLAIRAGE DE L'ARMOIRE PORTE 2

ECLAIRAGE DE L'ARMOIRE PORTE 3

LOCALISATION : A1

RENAULT
1 av.du golf. 78288 Guyancourt cedex

- MODIFICATIONS -
INDICE
VISA
DATE

ECLAIRAGE DE L'ARMOIRE

RENAULT
SERVICE 65940

E237269000

FOLIO
123

Ce document est la propriete de RENAULT S.A.S et ne peut etre reproduit ou communique sans son autorisation

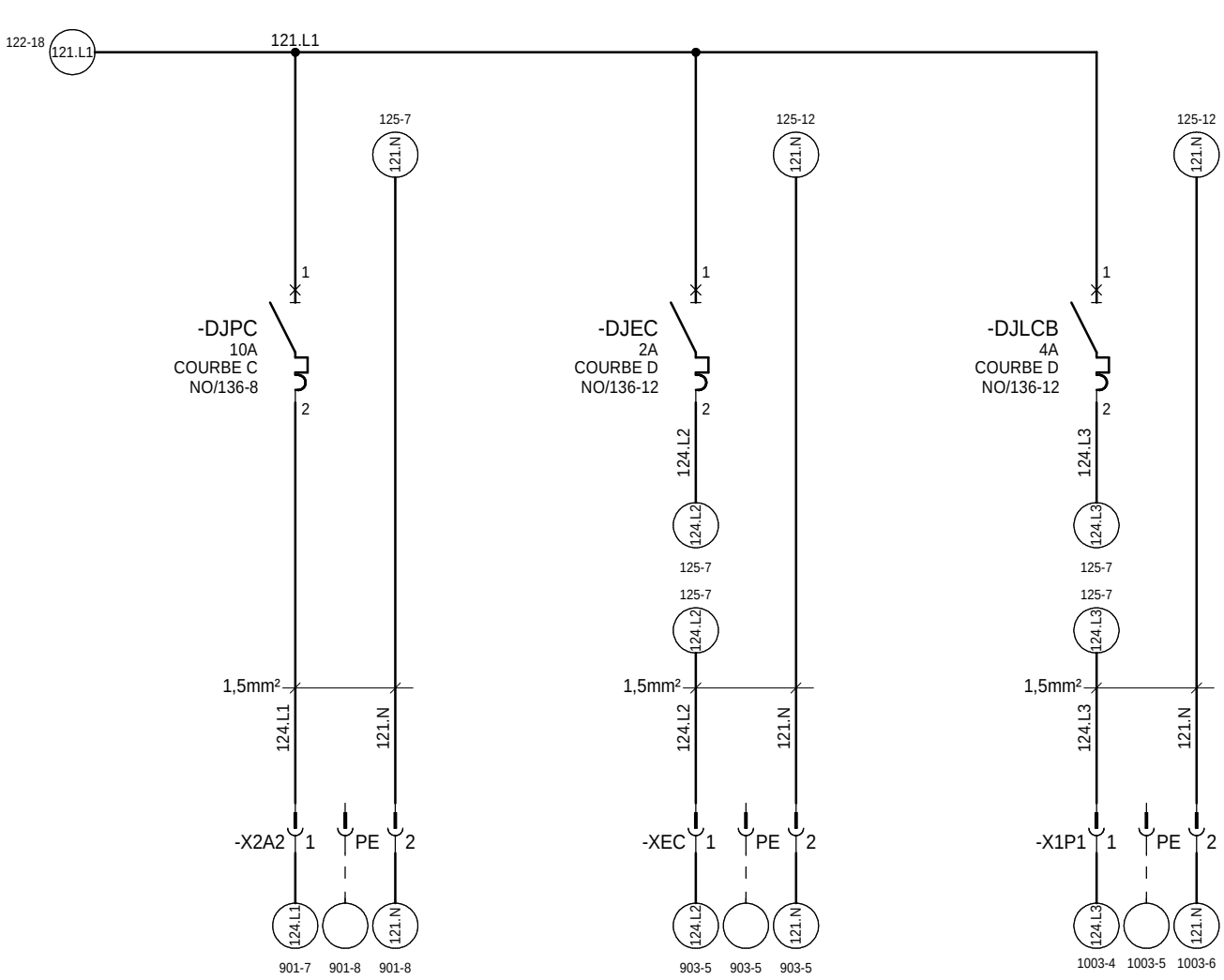

PC A2

ECRAN
OPERATEUR

LECTEUR CODE A
BARRES
PUPITRE D'ENTREE
(GAUCHE)

LOCALISATION : A1

RENAULT
1 av.du golf. 78288 Guyancourt cedex

- MODIFICATIONS -
INDICE
VISA
DATE

230V DISTRIBUTION

RENAULT
SERVICE 65940

E237269000

FOLIO
124

Ce document est la propriete de RENAULT S.A.S et ne peut etre reproduit ou communique sans son autorisation

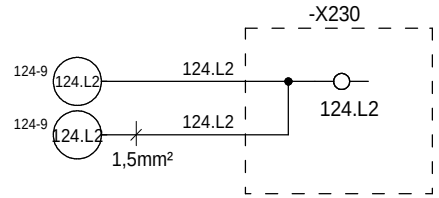

POTENTIAL 124.L2

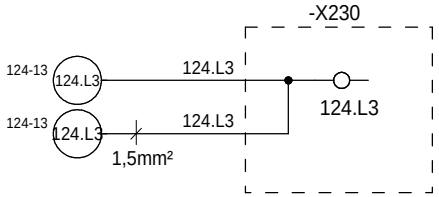

POTENTIAL 124.L3

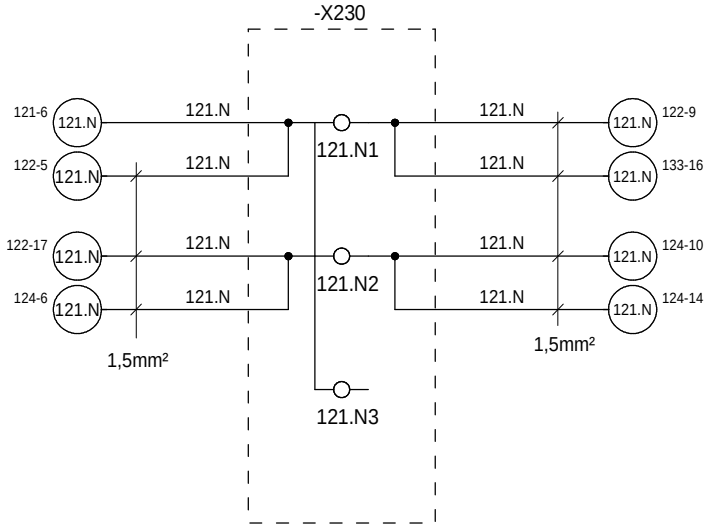

POTENTIAL 121.N

LOCALISATION : A1

RENAULT
1 av.du golf. 78288 Guyancourt cedex

- MODIFICATIONS -
INDICE
VISA
DATE

DISTRIBUTION 230V 230N00

RENAULT
SERVICE 65940

E237269000

FOLIO
125

Ce document est la propriete de RENAULT S.A.S et ne peut etre reproduit ou communique sans son autorisation

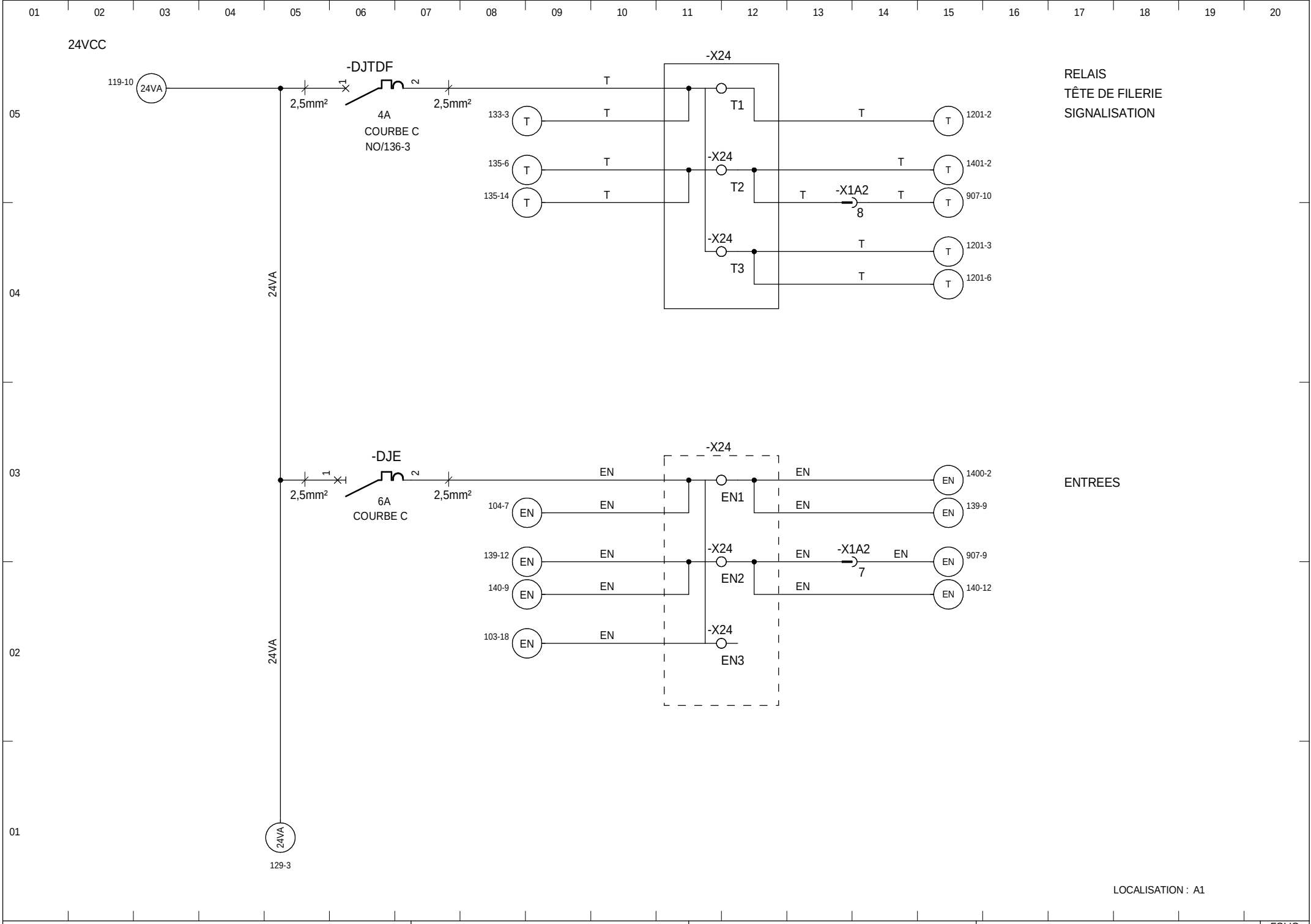

RENAULT
1 av.du golf. 78288 Guyancourt cedex

- MODIFICATIONS -
INDICE
VISA
DATE

DISTRIBUTION 24V

RENAULT
SERVICE 65940

E237269000

FOLIO
128

Ce document est la propriete de RENAULT S.A.S et ne peut etre reproduit ou communique sans son autorisation

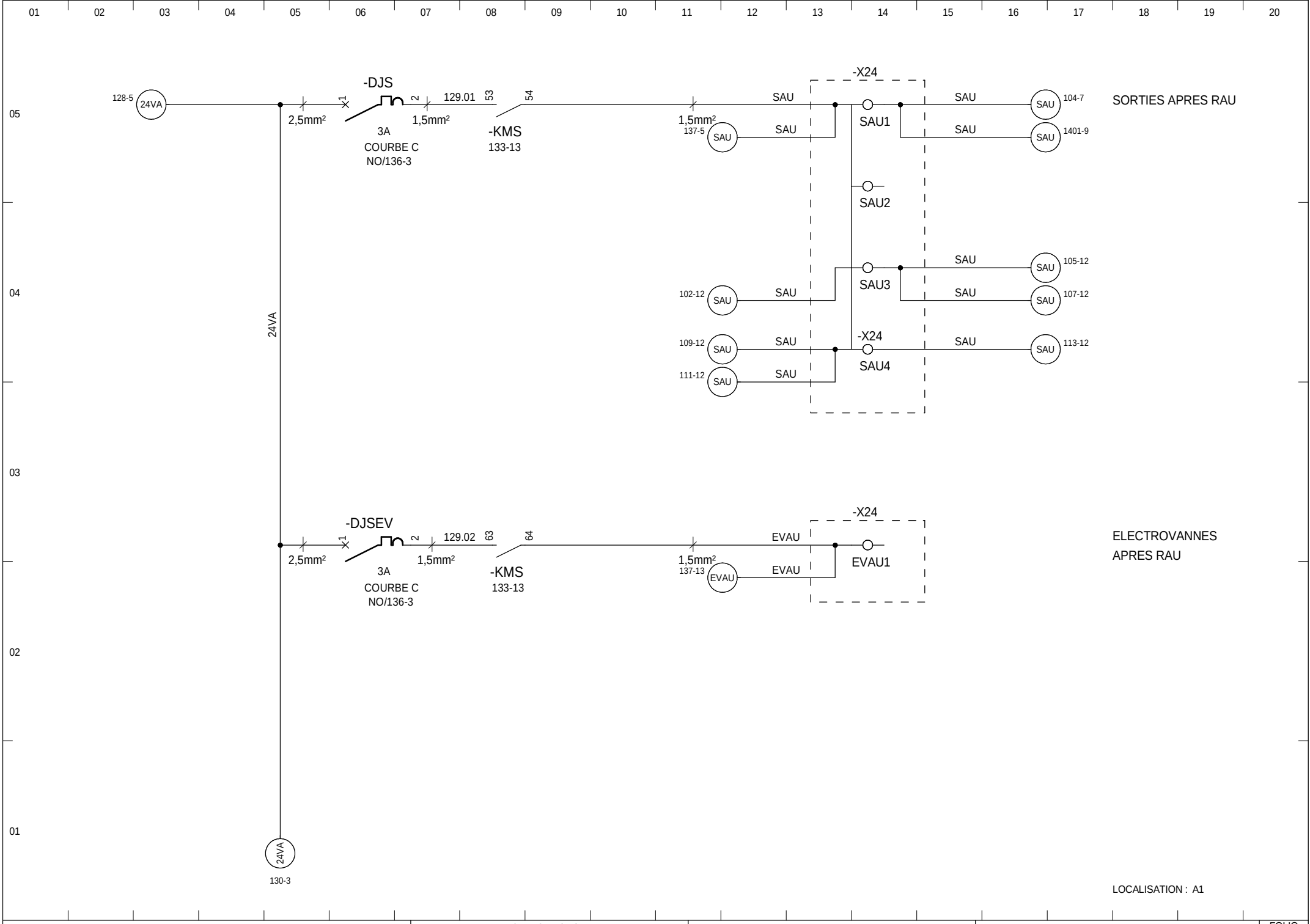

RENAULT
1 av.du golf. 78288 Guyancourt cedex

- MODIFICATIONS -
INDICE
VISA
DATE

DISTRIBUTION 24V

RENAULT
SERVICE 65940

E237269000

FOLIO
129

Ce document est la propriete de RENAULT S.A.S et ne peut etre reproduit ou communique sans son autorisation

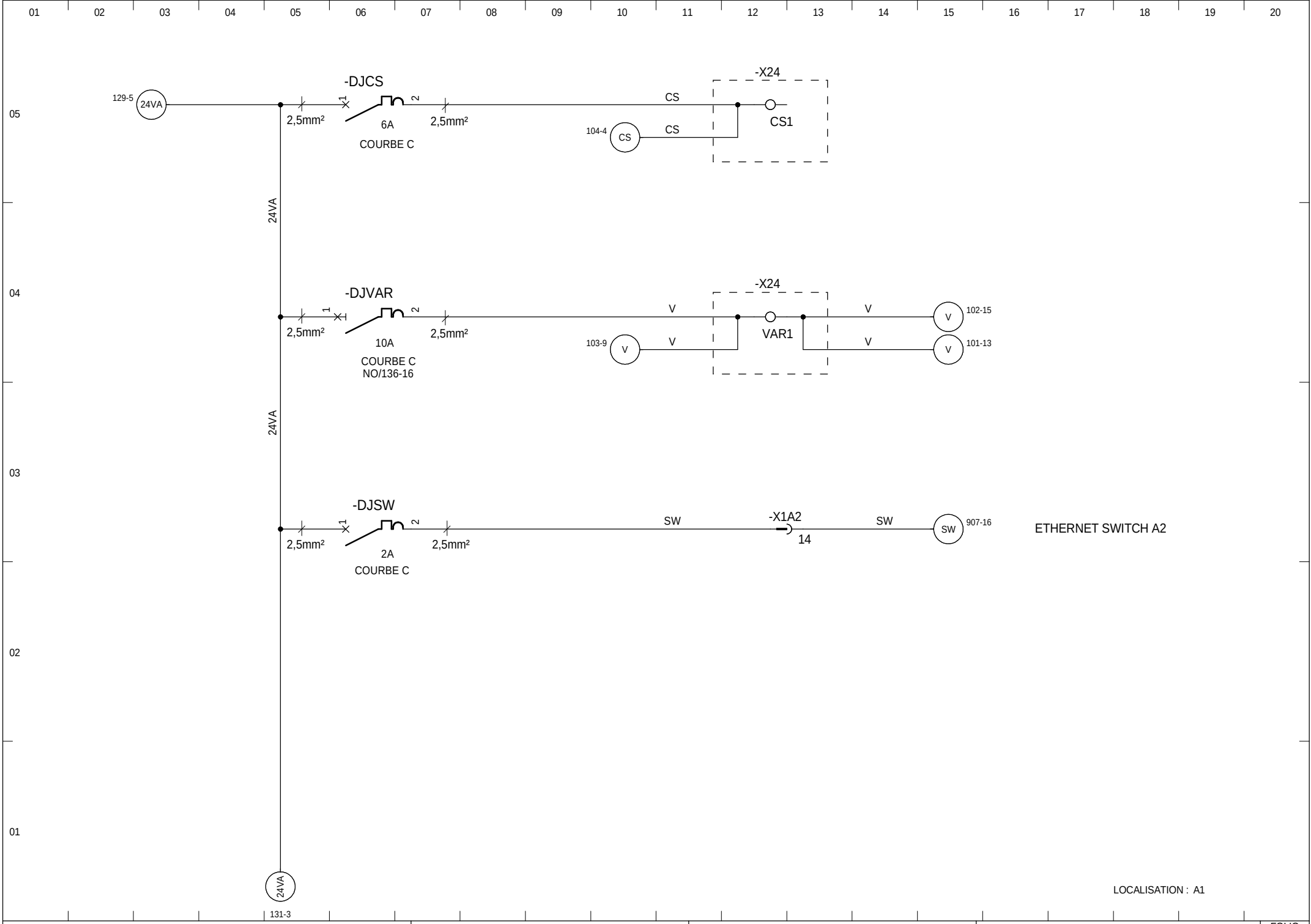

RENAULT
1 av.du golf. 78288 Guyancourt cedex

- MODIFICATIONS -
INDICE
VISA
DATE

DISTRIBUTION 24V

RENAULT
SERVICE 65940

E237269000

FOLIO
130

Ce document est la propriete de RENAULT S.A.S et ne peut etre reproduit ou communique sans son autorisation

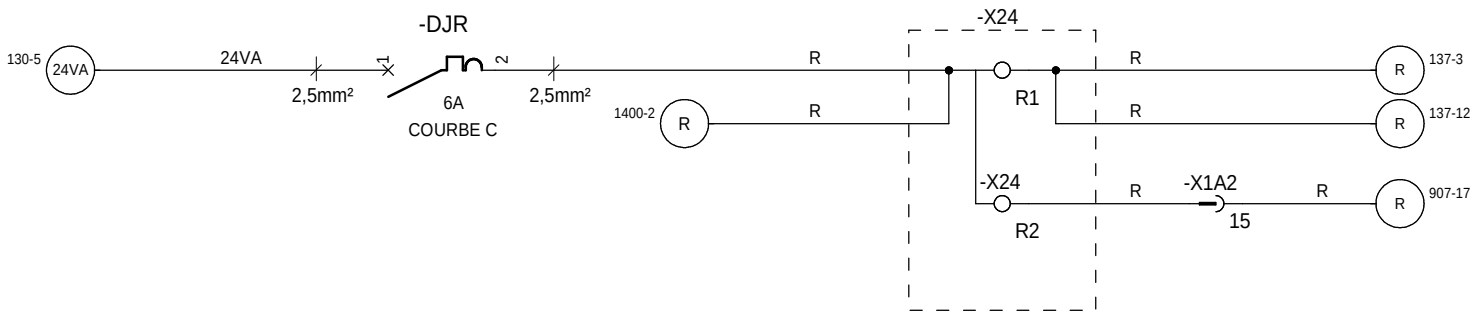

COMMUN
ALIMENTATION
IM

LOCALISATION : A1

RENAULT 1 av.du golf. 78288 Guyancourt cedex	- MODIFICATIONS - INDICE VISA DATE	DISTRIBUTION 24V	**RENAULT** SERVICE 65940	E237269000
				FOLIO 131

Ce document est la propriete de RENAULT S.A.S et ne peut etre reproduit ou communique sans son autorisation

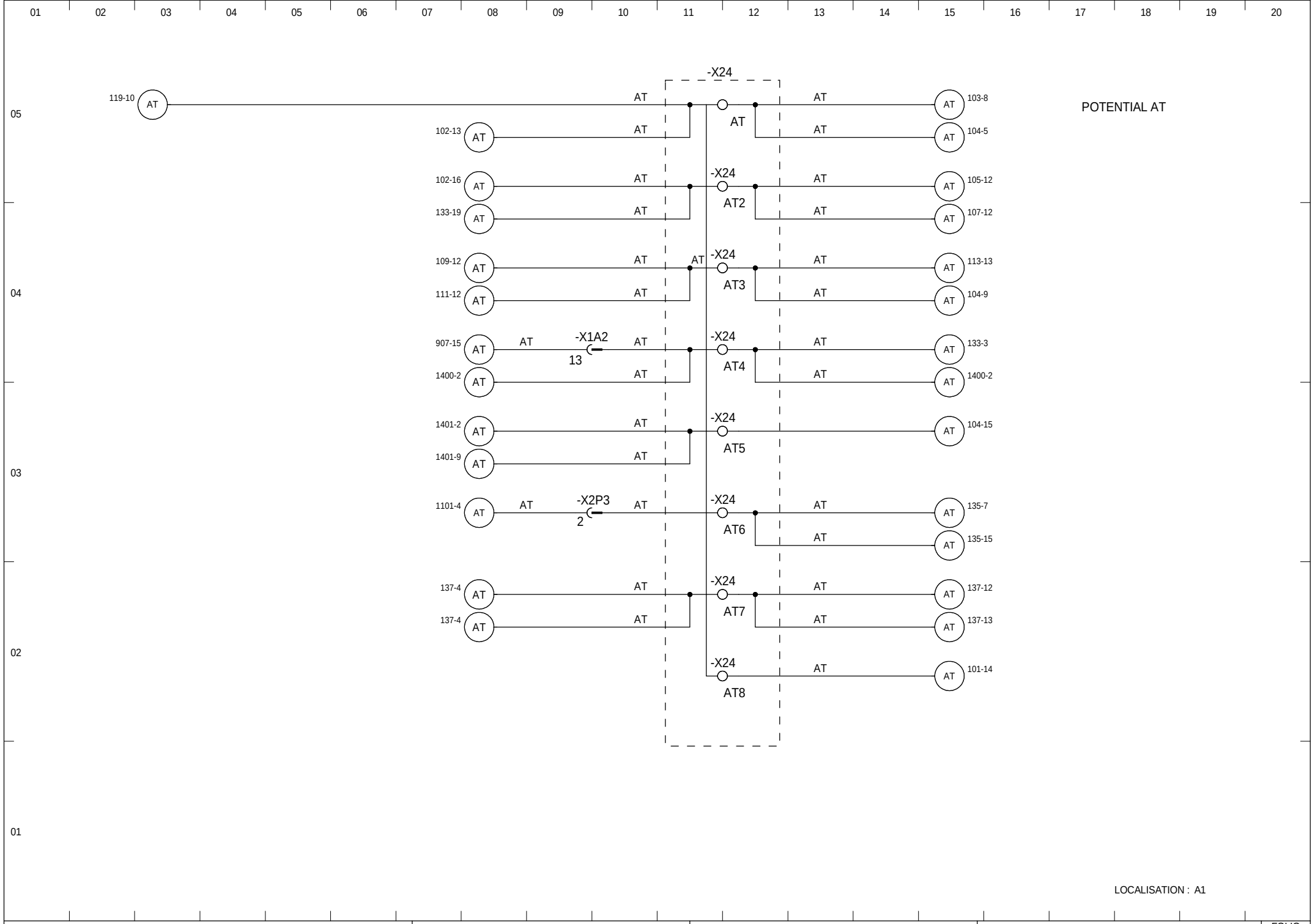

RENAULT
1 av.du golf. 78288 Guyancourt cedex

- MODIFICATIONS -
INDICE
VISA
DATE

DISTRIBUTION 24V 24N01

RENAULT
SERVICE 65940

E237269000

FOLIO
132

Ce document est la propriete de RENAULT S.A.S et ne peut etre reproduit ou communique sans son autorisation

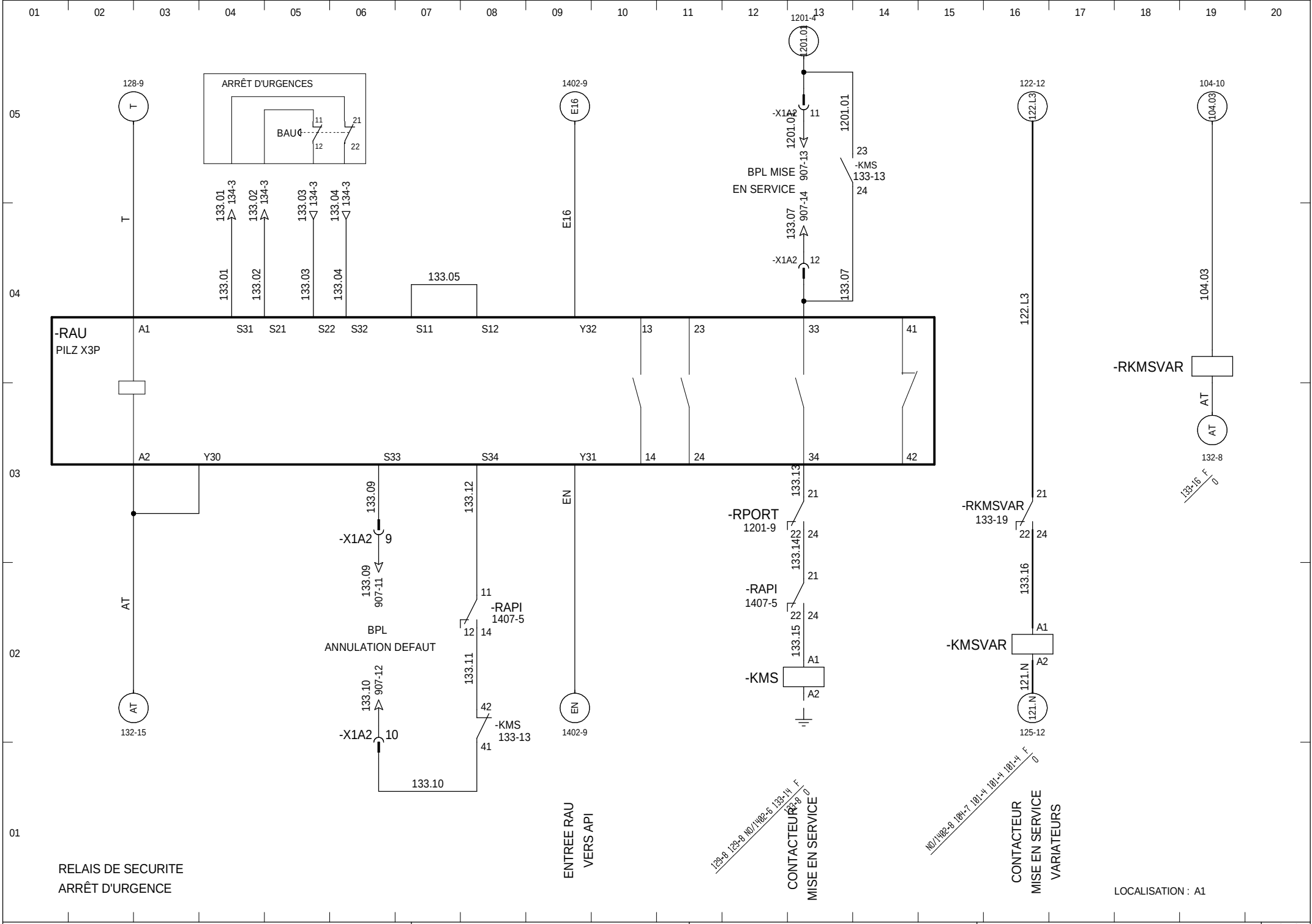

RENAULT 1 av.du golf. 78288 Guyancourt cedex	- MODIFICATIONS - INDICE VISA DATE	RELAIS DE SECURITE ARRÊT D'URGENCE	**RENAULT** SERVICE 65940	E237269000
				FOLIO 133

Ce document est la propriete de RENAULT S.A.S et ne peut etre reproduit ou communique sans son autorisation

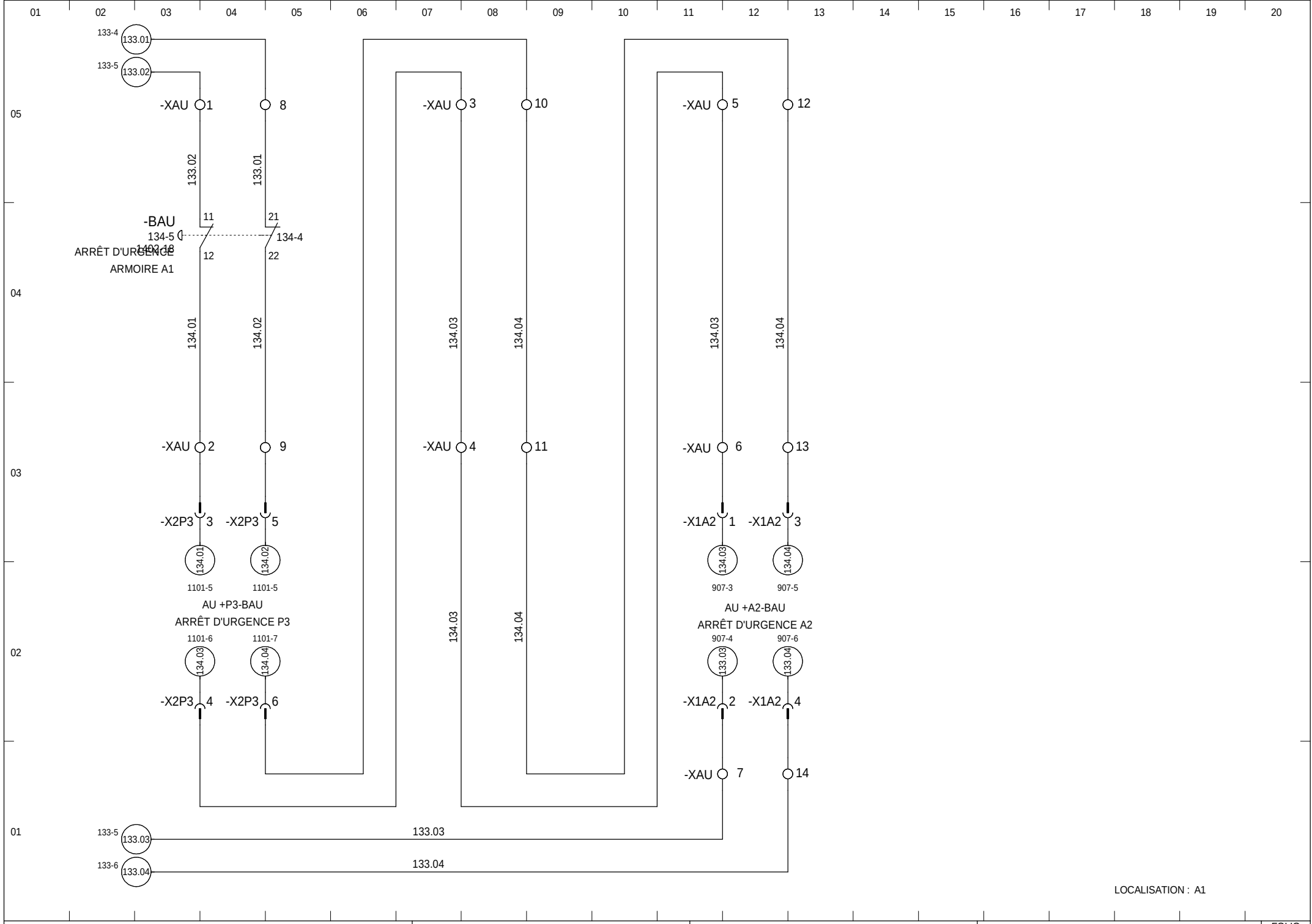

RENAULT
1 av.du golf. 78288 Guyancourt cedex

- MODIFICATIONS -
INDICE
VISA
DATE

CIRCUIT ARRÊT D'URGENCE

RENAULT
SERVICE 65940

E237269000

FOLIO
134

Ce document est la propriete de RENAULT S.A.S et ne peut etre reproduit ou communique sans son autorisation

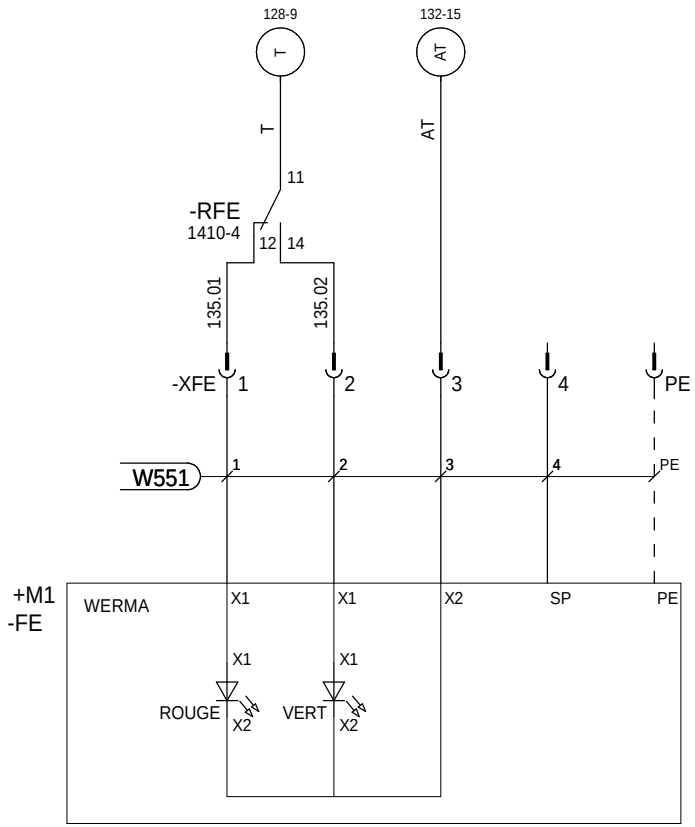

FEU D'ENTREE

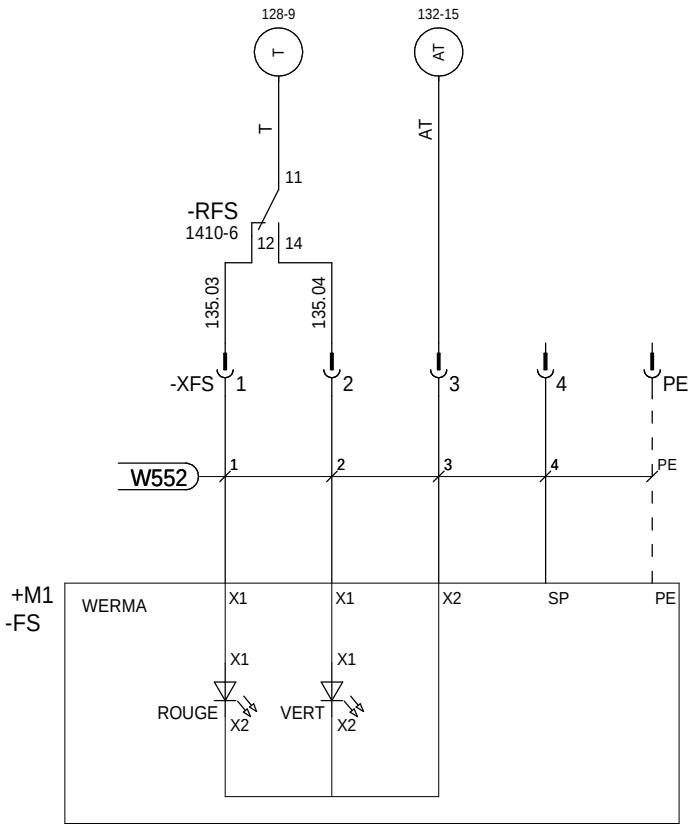

FEU DE SORTIE

LOCALISATION : A1

RENAULT
1 av.du golf. 78288 Guyancourt cedex

- MODIFICATIONS -
INDICE
VISA
DATE

FEU D'ENTREE ET FEU SORTIE

RENAULT
SERVICE 65940

E237269000

FOLIO
135

Ce document est la propriete de RENAULT S.A.S et ne peut etre reproduit ou communique sans son autorisation

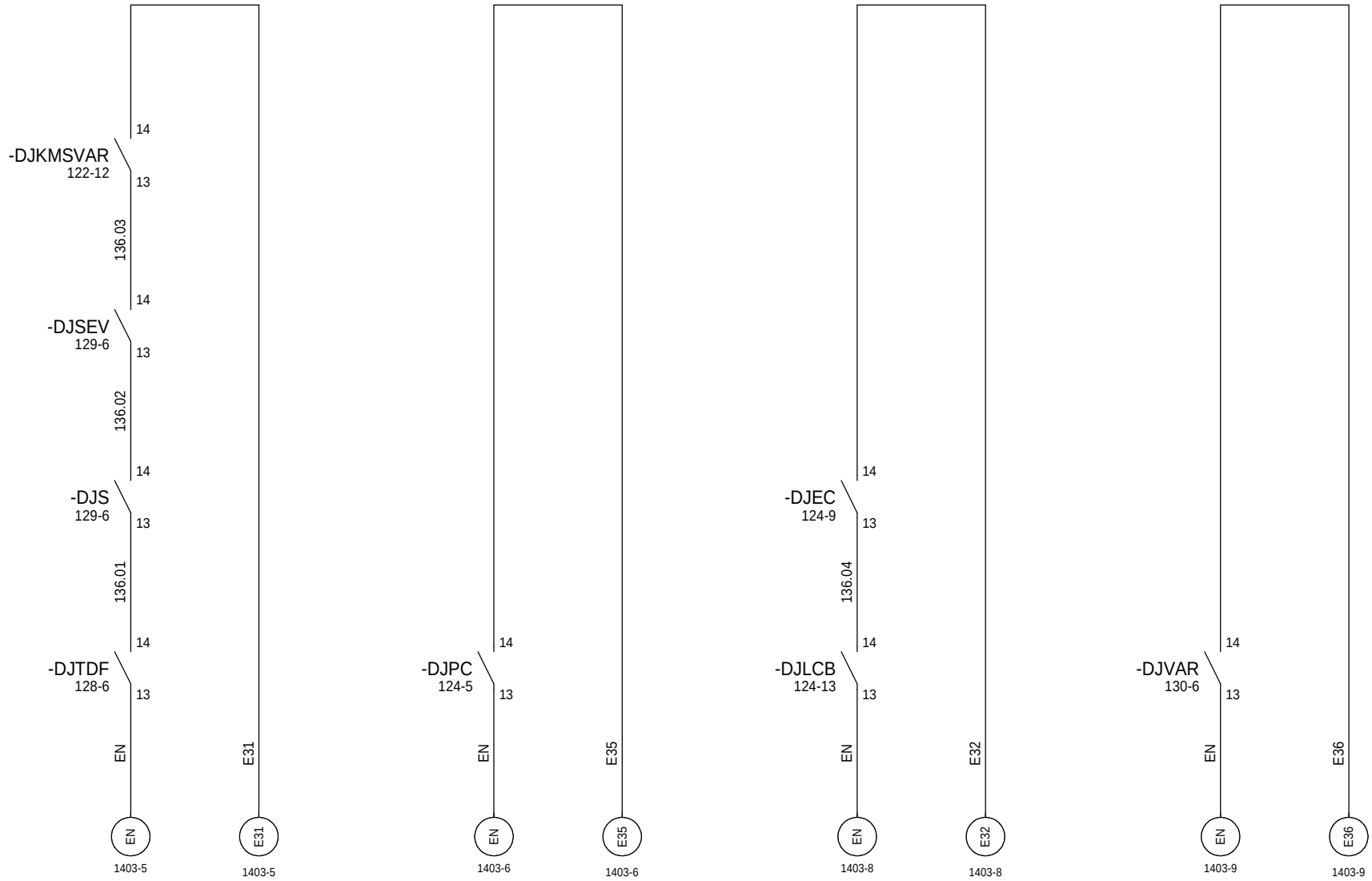

LOCALISATION : A1

RENAULT
1 av.du golf. 78288 Guyancourt cedex

- MODIFICATIONS -
INDICE
VISA
DATE

MANUTENTION D'ERREURS

RENAULT
SERVICE 65940

E237269000

FOLIO
136

Ce document est la propriete de RENAULT S.A.S et ne peut etre reproduit ou communique sans son autorisation

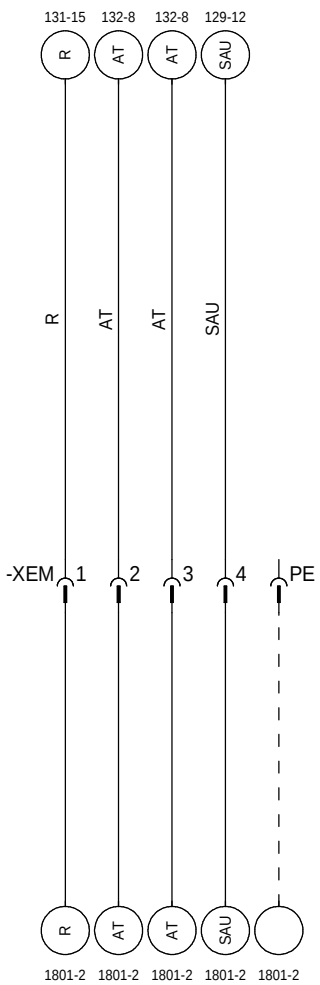

ALIMENTATION E/S
MACHINE
APRES RAU

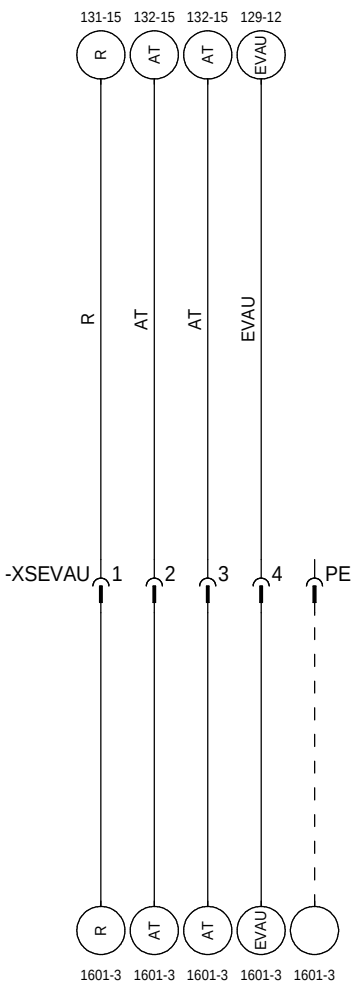

ALIMENTATION E/S
EV
APRES RAU

LOCALISATION : A1

Ce document est la propriete de RENAULT S.A.S et ne peut etre reproduit ou communique sans son autorisation

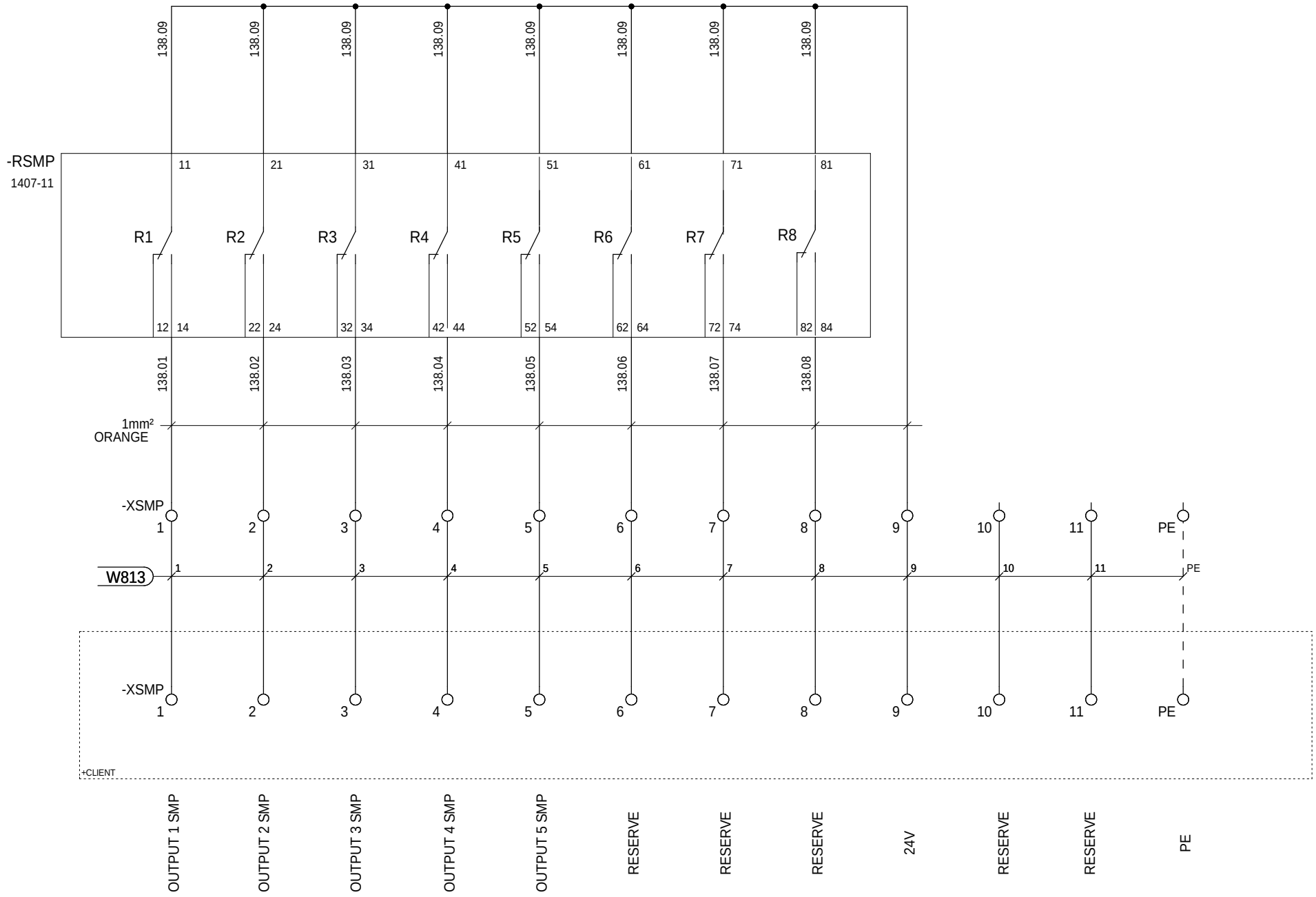

LOCALISATION : A1

RENAULT
1 av.du golf. 78288 Guyancourt cedex

- MODIFICATIONS -
INDICE
VISA
DATE

INTERFACE AVEC SMP

RENAULT
SERVICE 65940

E237269000

FOLIO
138

Ce document est la propriete de RENAULT S.A.S et ne peut etre reproduit ou communique sans son autorisation

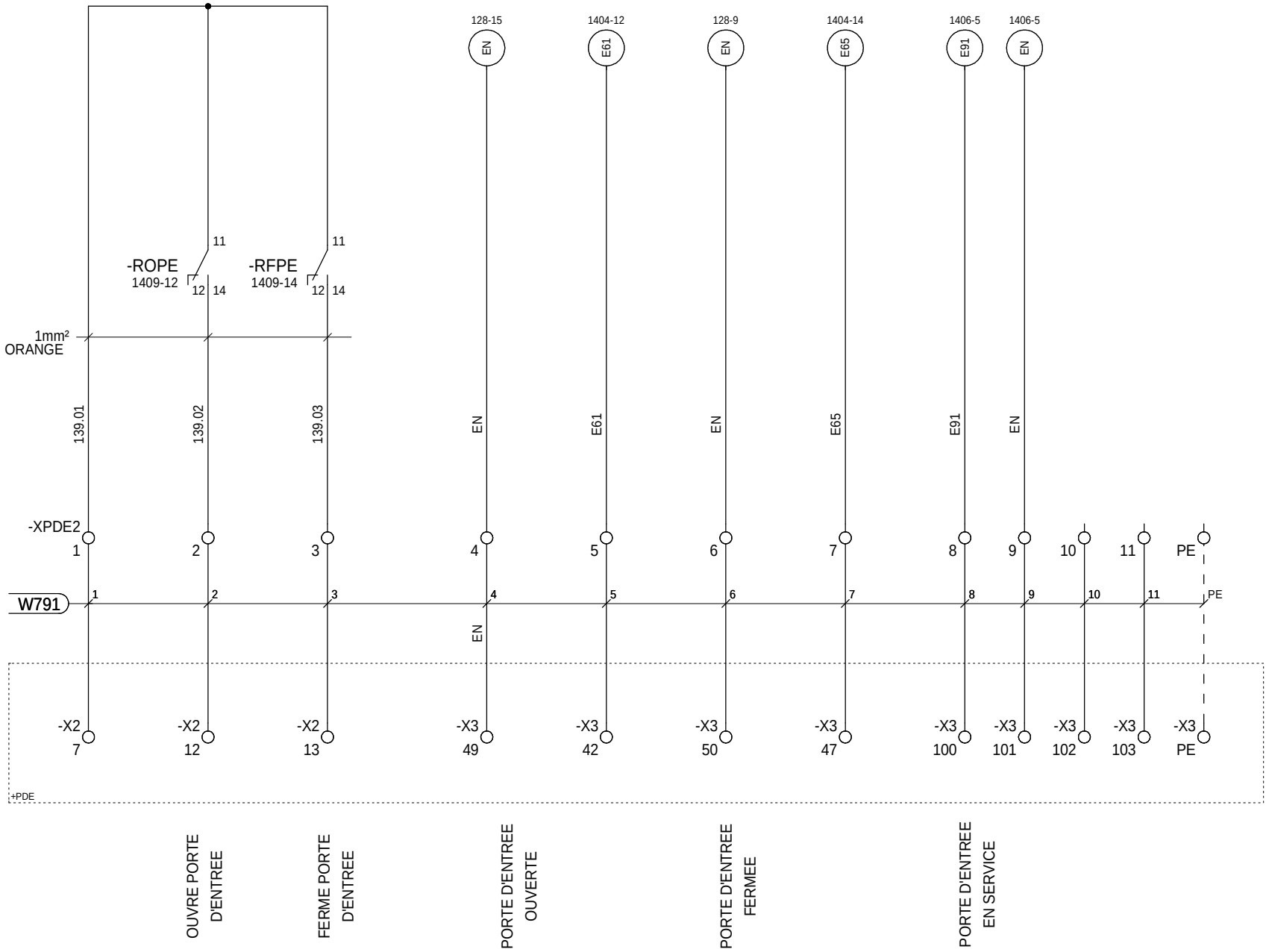

LOCALISATION : A1

RENAULT
1 av.du golf. 78288 Guyancourt cedex

- MODIFICATIONS -
INDICE
VISA
DATE

INTERFACE AVEC PORTE D'ENTREE

RENAULT
SERVICE 65940

E237269000

FOLIO
139

Ce document est la propriete de RENAULT S.A.S et ne peut etre reproduit ou communique sans son autorisation

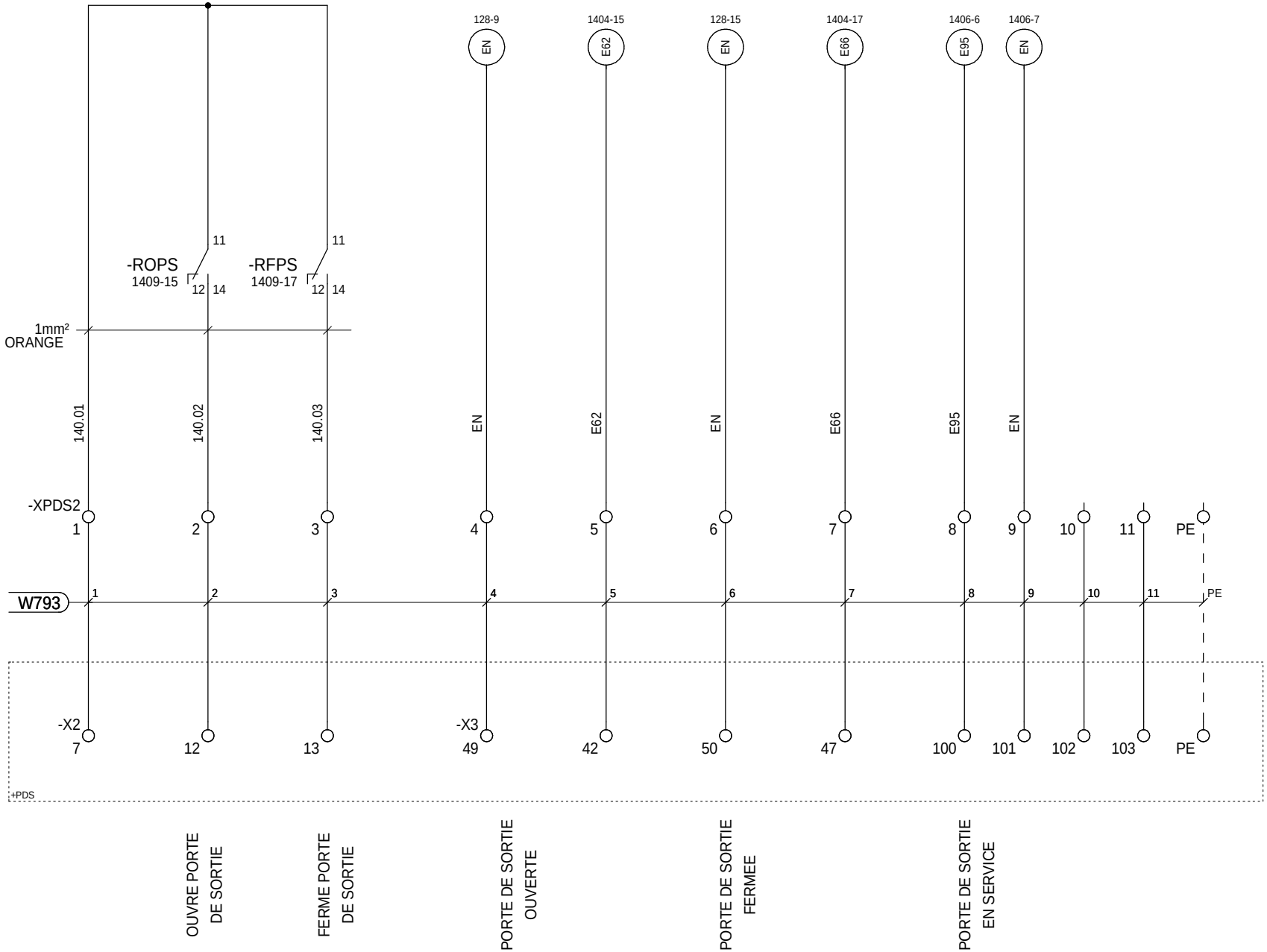

LOCALISATION : A1

RENAULT
1 av.du golf. 78288 Guyancourt cedex

- MODIFICATIONS -
INDICE
VISA
DATE

INTERFACE AVEC PORTE DE SORTIE

RENAULT
SERVICE 65940

E237269000

FOLIO
140

Ce document est la propriete de RENAULT S.A.S et ne peut etre reproduit ou communique sans son autorisation

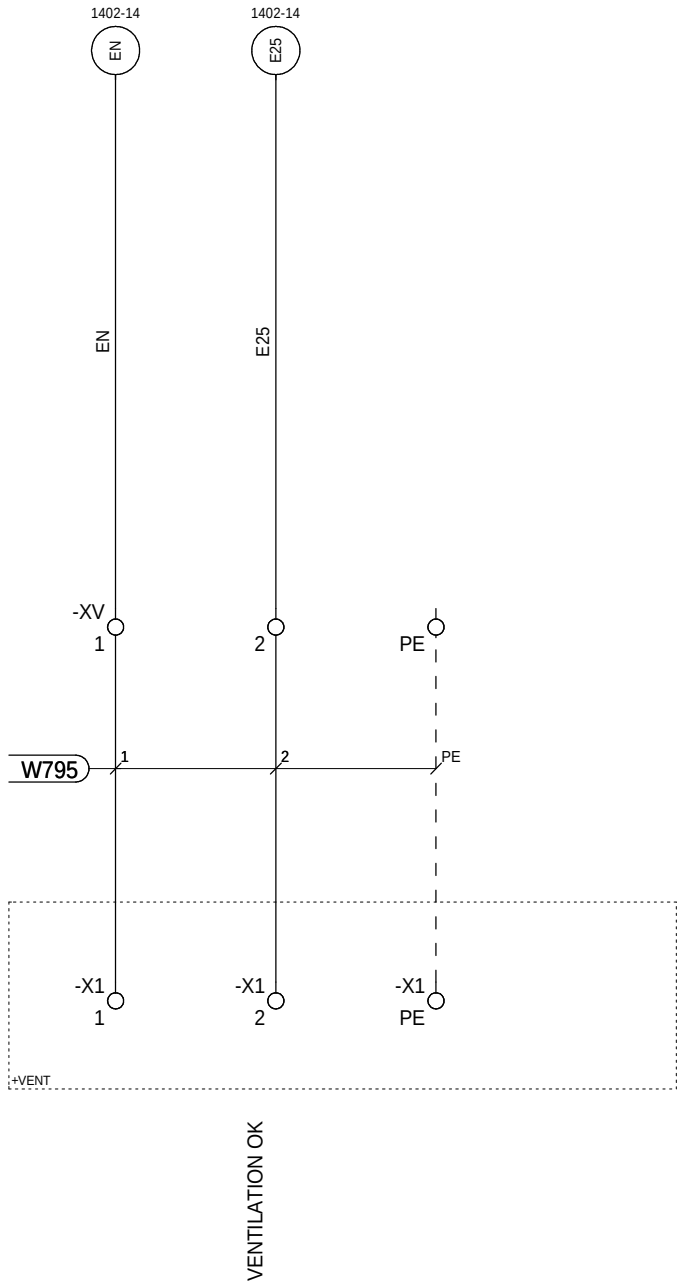

LOCALISATION : A1

RENAULT
1 av.du golf. 78288 Guyancourt cedex

- MODIFICATIONS -
INDICE
VISA
DATE

INTERFACE AVEC VENTILATION

RENAULT
SERVICE 65940

E237269000

FOLIO
141

Ce document est la propriete de RENAULT S.A.S et ne peut etre reproduit ou communique sans son autorisation

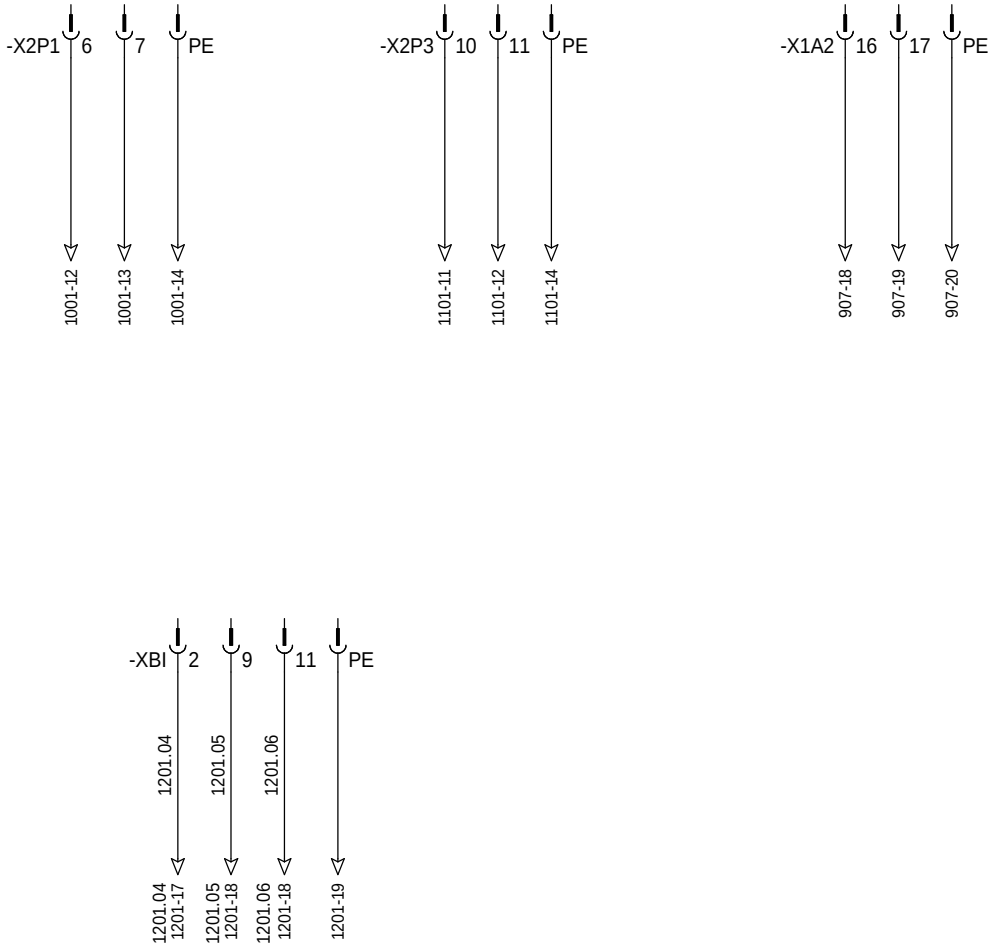

LOCALISATION : A1

RENAULT 1 av.du golf. 78288 Guyancourt cedex	- MODIFICATIONS - INDICE VISA DATE	BORNIER DE RESERVE	**RENAULT** SERVICE 65940	E237269000 FOLIO 142

Ce document est la propriete de RENAULT S.A.S et ne peut etre reproduit ou communique sans son autorisation

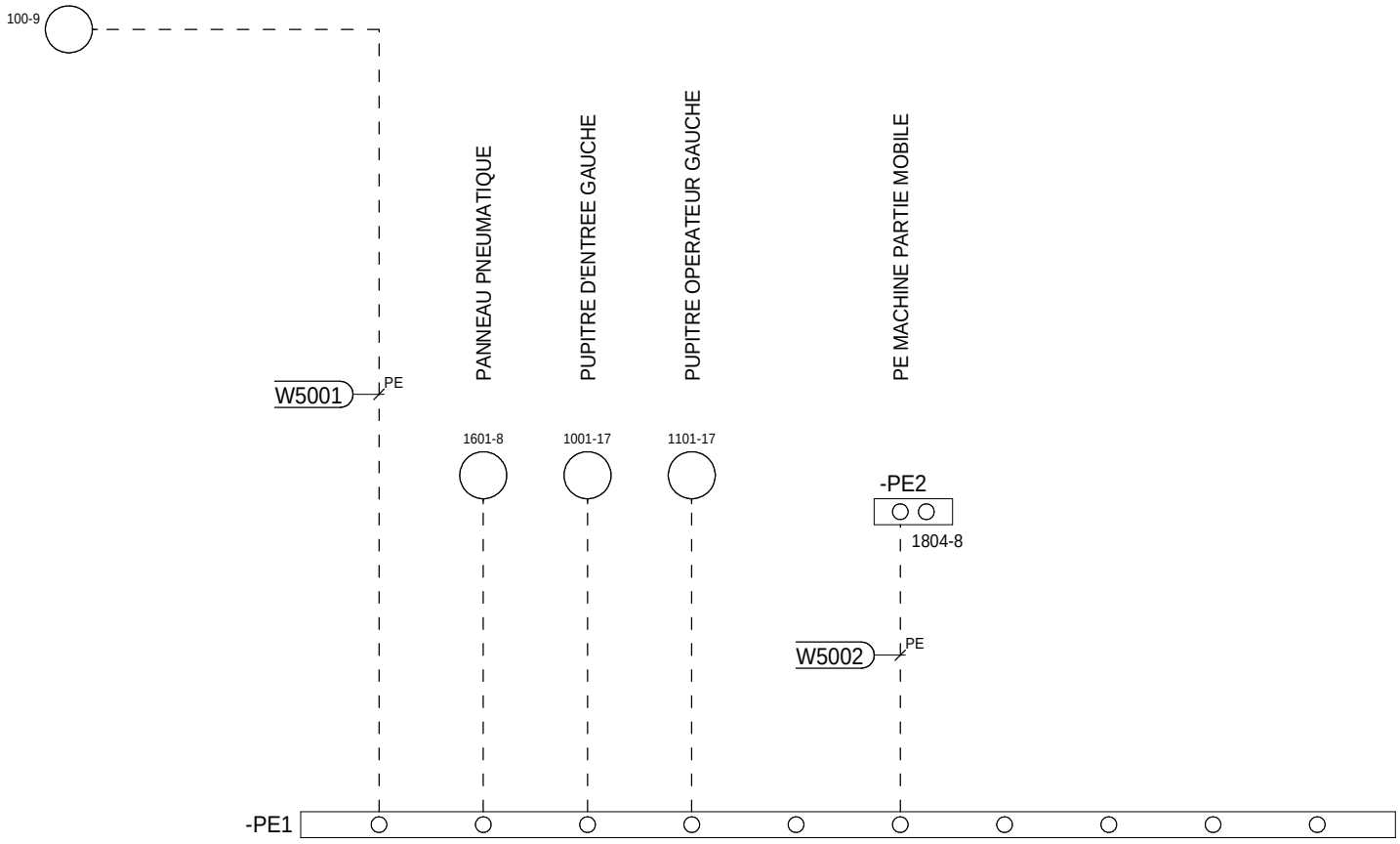

PE MACHINE PARTIE

LOCALISATION : M1

RENAULT
1 av.du golf. 78288 Guyancourt cedex

- MODIFICATIONS -
INDICE
VISA
DATE

CONNECTION DE MASSE MACHINE

RENAULT
SERVICE 65940

E237269000

FOLIO
143

Ce document est la propriete de RENAULT S.A.S et ne peut etre reproduit ou communique sans son autorisation

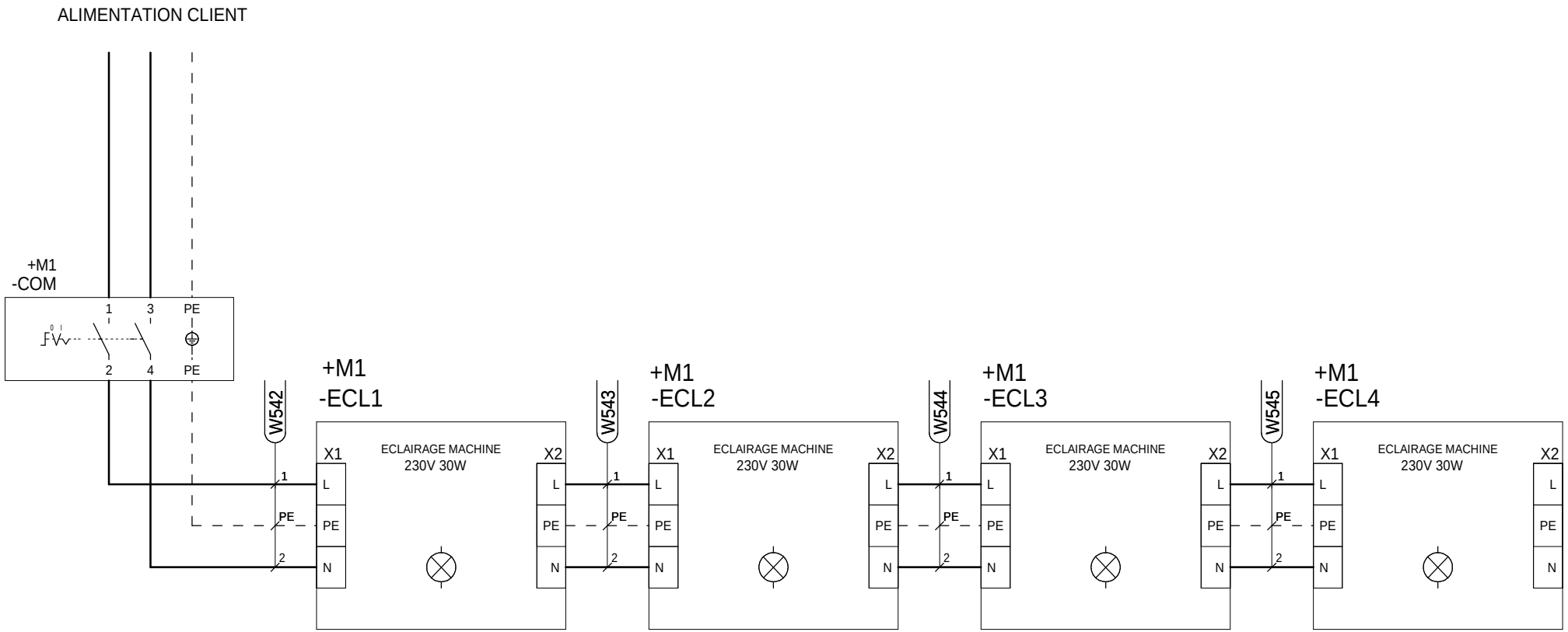

ECLAIRAGE 1 DE LA MACHINE

ECLAIRAGE 2 DE LA MACHINE

ECLAIRAGE 3 DE LA MACHINE

ECLAIRAGE 4 DE LA MACHINE

LOCALISATION : A1

RENAULT 1 av.du golf. 78288 Guyancourt cedex	- MODIFICATIONS - INDICE VISA DATE	ECLAIRAGE MACHINE	**RENAULT** SERVICE 65940	E237269000
				FOLIO 144

Ce document est la propriete de RENAULT S.A.S et ne peut etre reproduit ou communique sans son autorisation

Distribution générale

(Armoire A2)

LOCALISATION : A2

Ce document est la propriete de RENAULT S.A.S et ne peut etre reproduit ou communique sans son autorisation

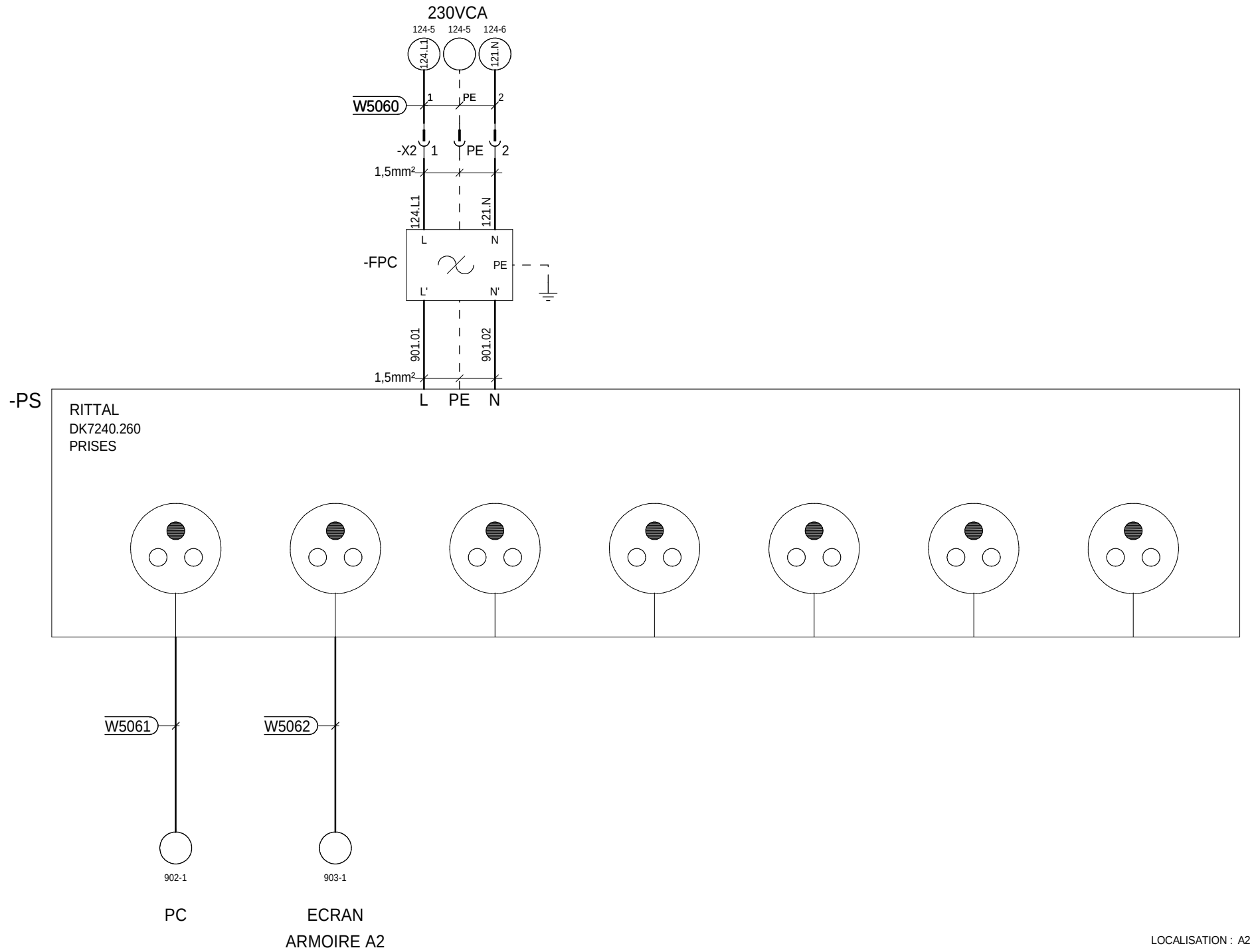

LOCALISATION : A2

RENAULT
1 av.du golf. 78288 Guyancourt cedex

- MODIFICATIONS -
INDICE
VISA
DATE

BLOC DE PRISES

RENAULT
SERVICE 65940

E237269000

FOLIO
901

Ce document est la propriete de RENAULT S.A.S et ne peut etre reproduit ou communique sans son autorisation

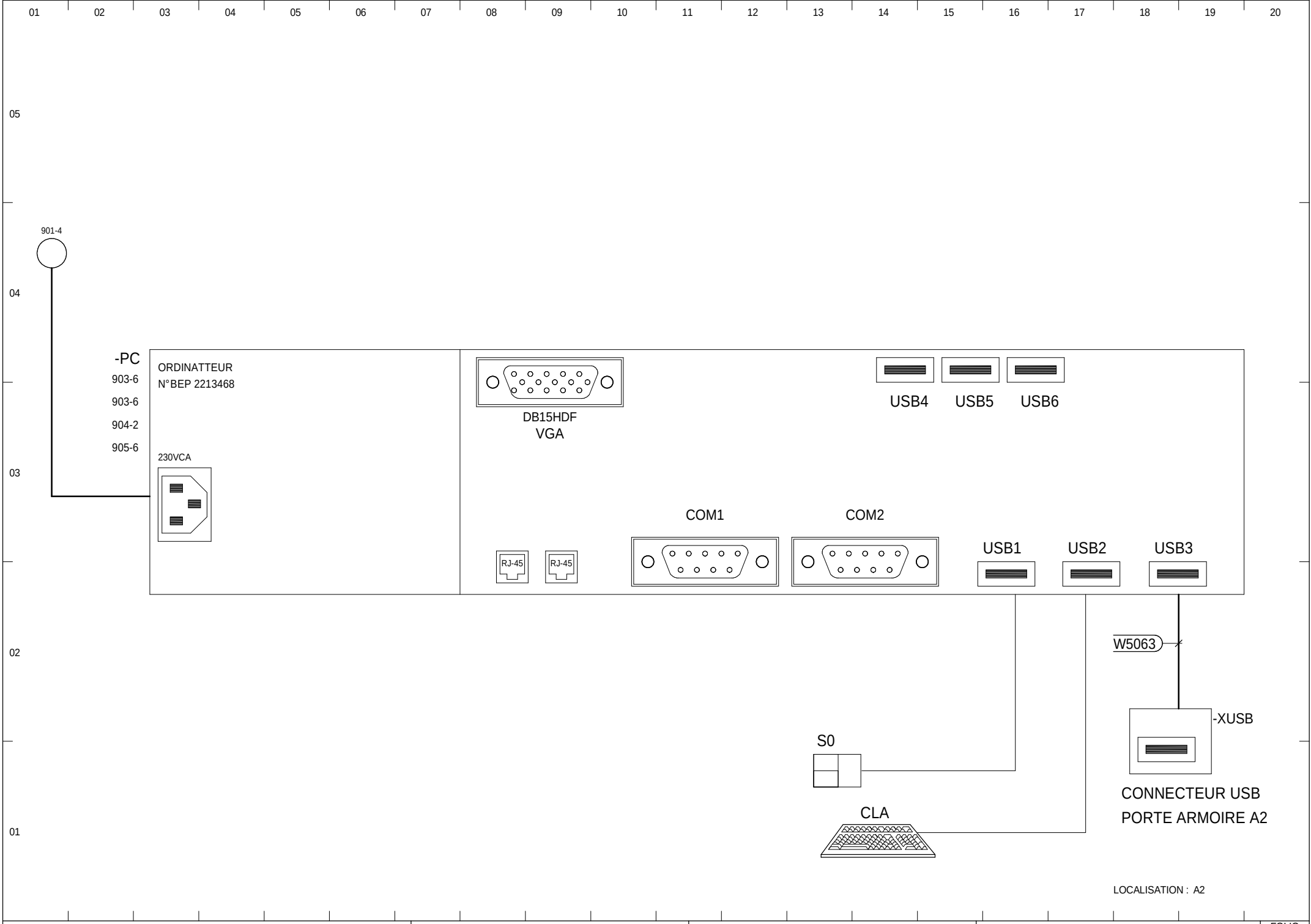

RENAULT
1 av.du golf. 78288 Guyancourt cedex

- MODIFICATIONS -
INDICE
VISA
DATE

PC

RENAULT
SERVICE 65940

E237269000

FOLIO
902

Ce document est la propriete de RENAULT S.A.S et ne peut etre reproduit ou communique sans son autorisation

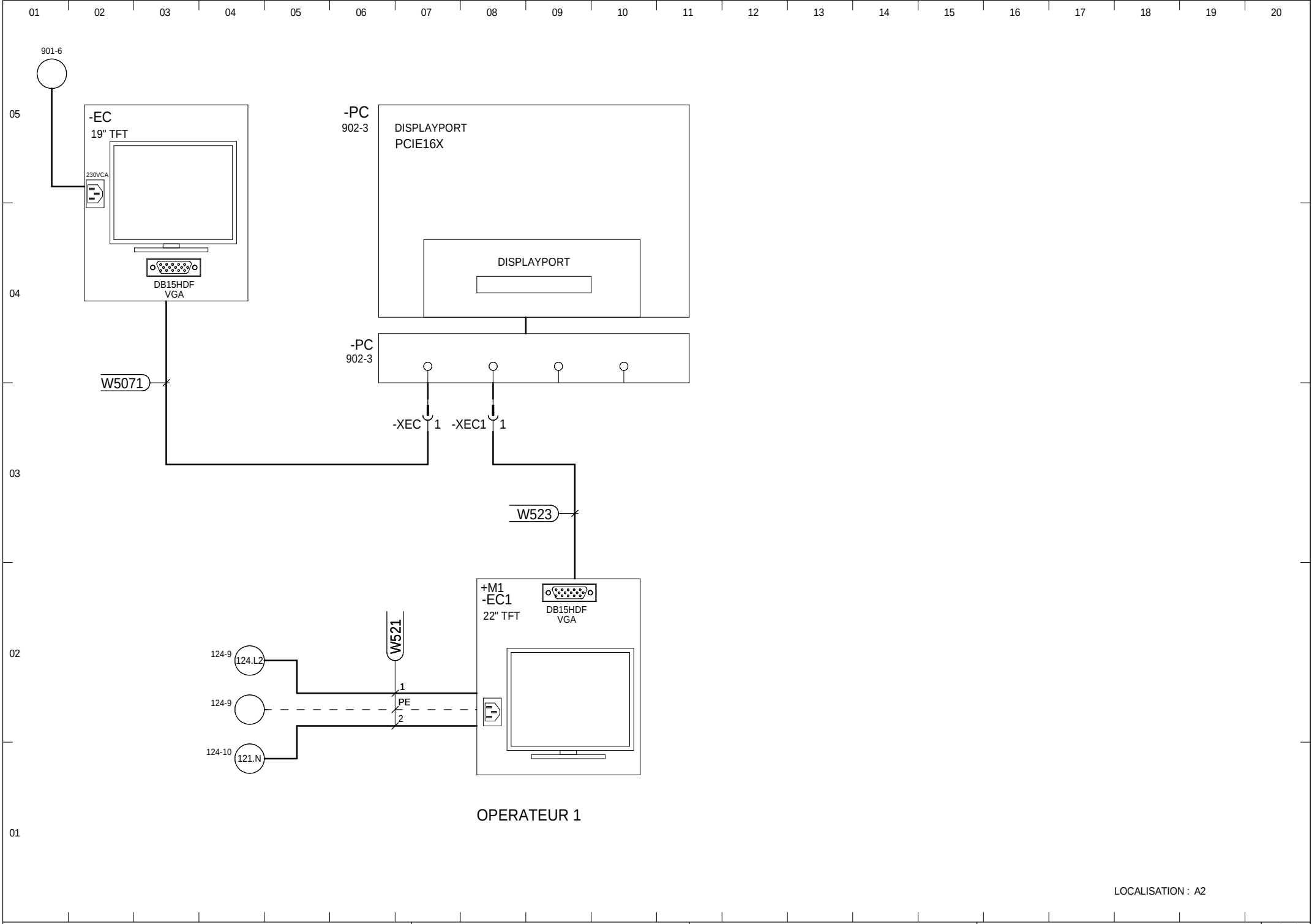

LOCALISATION : A2

RENAULT 1 av.du golf. 78288 Guyancourt cedex	- MODIFICATIONS - INDICE VISA DATE	ECRANS OPERATEURS	**RENAULT** SERVICE 65940	E237269000	FOLIO 903

Ce document est la propriete de RENAULT S.A.S et ne peut etre reproduit ou communique sans son autorisation

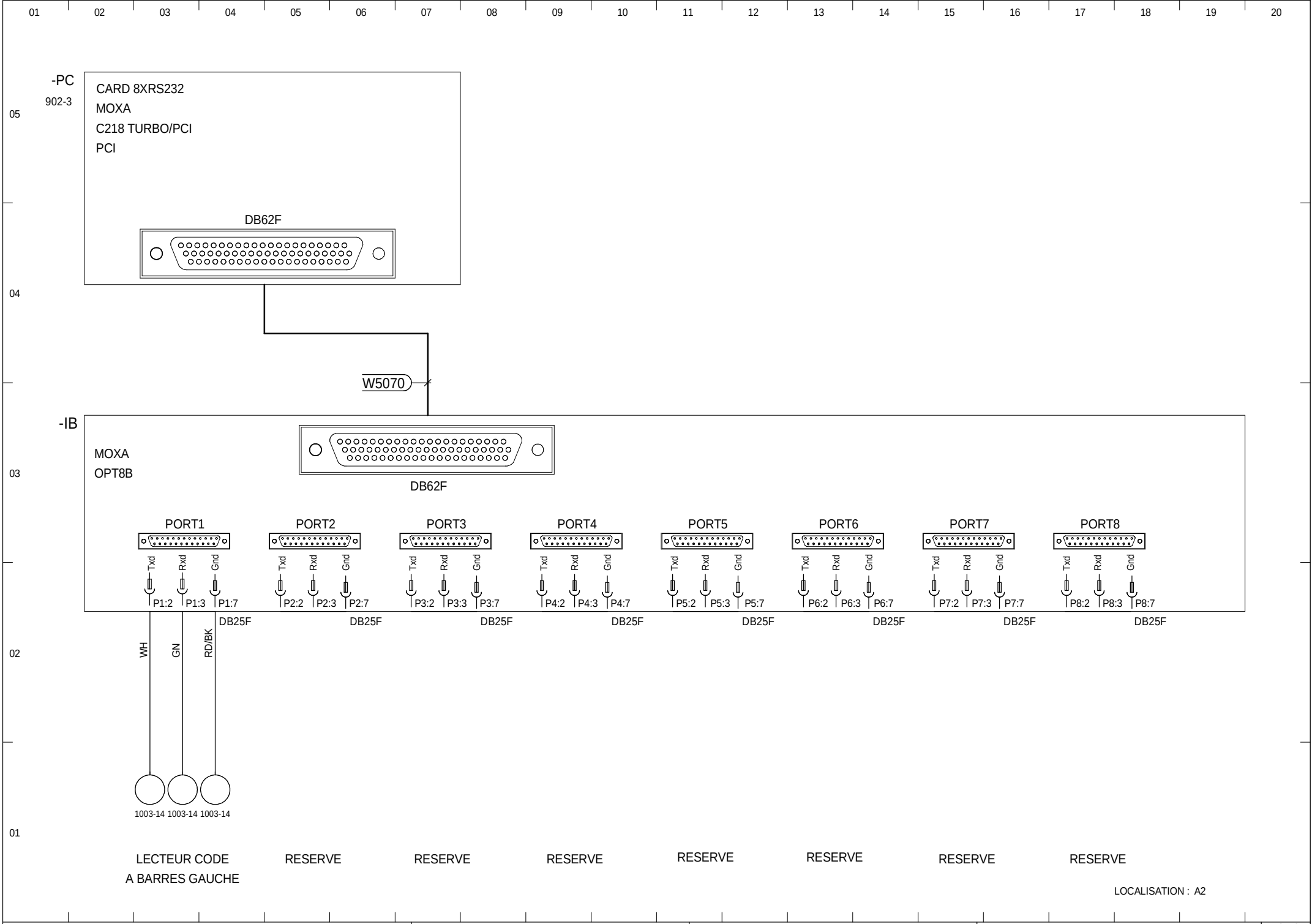

RENAULT
1 av.du golf. 78288 Guyancourt cedex

- MODIFICATIONS -
INDICE
VISA
DATE

RESEAU RS232

RENAULT
SERVICE 65940

E237269000

FOLIO
904

Ce document est la propriete de RENAULT S.A.S et ne peut etre reproduit ou communique sans son autorisation

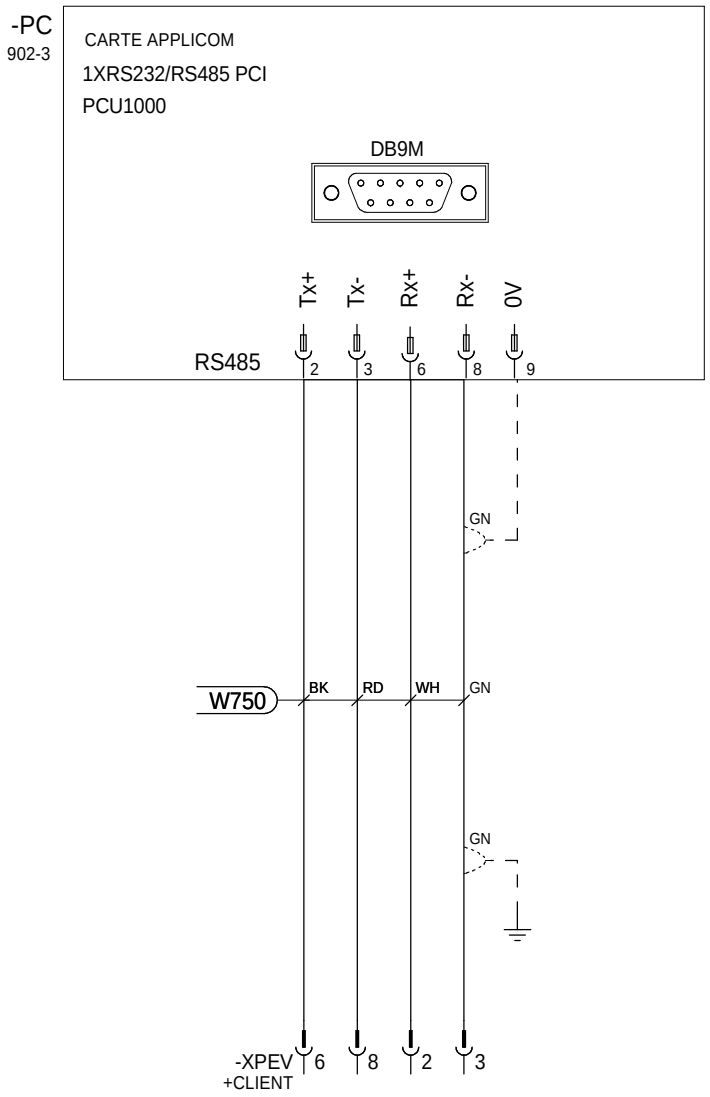

PEV RESEAU

LOCALISATION : A2

RENAULT 1 av.du golf. 78288 Guyancourt cedex	- MODIFICATIONS - INDICE VISA DATE	CARTE D'APPLICOM	**RENAULT** SERVICE 65940	E237269000
				FOLIO 905

Ce document est la propriete de RENAULT S.A.S et ne peut etre reproduit ou communique sans son autorisation

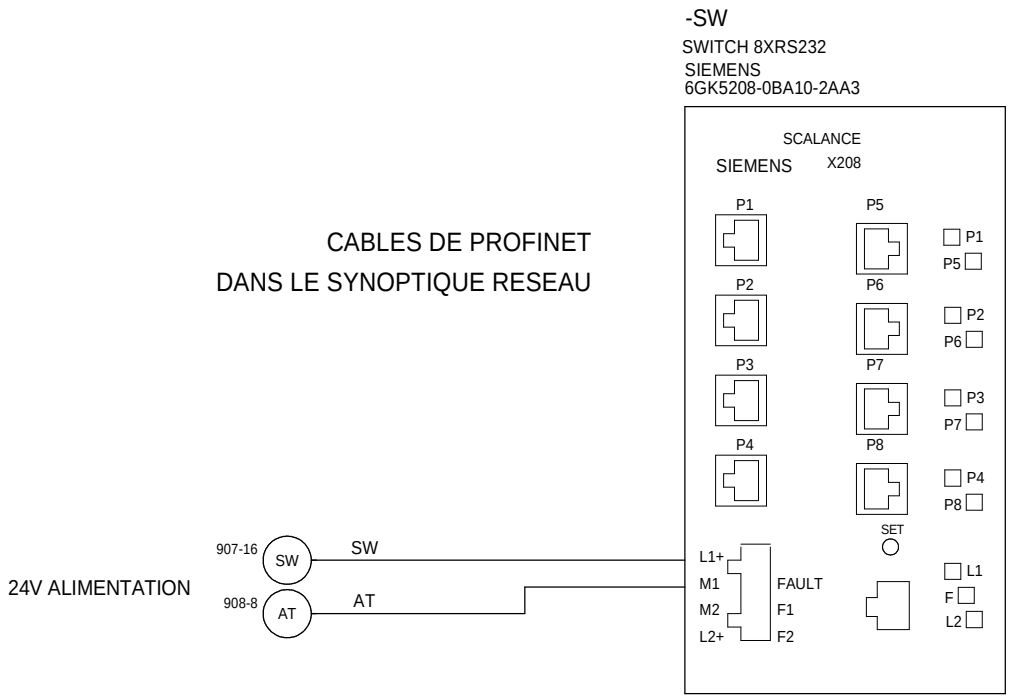

LOCALISATION : A2

RENAULT
1 av.du golf. 78288 Guyancourt cedex

- MODIFICATIONS -
INDICE
VISA
DATE

RESEAU ETHERNET

RENAULT
SERVICE 65940

E237269000

FOLIO
906

Ce document est la propriete de RENAULT S.A.S et ne peut etre reproduit ou communique sans son autorisation

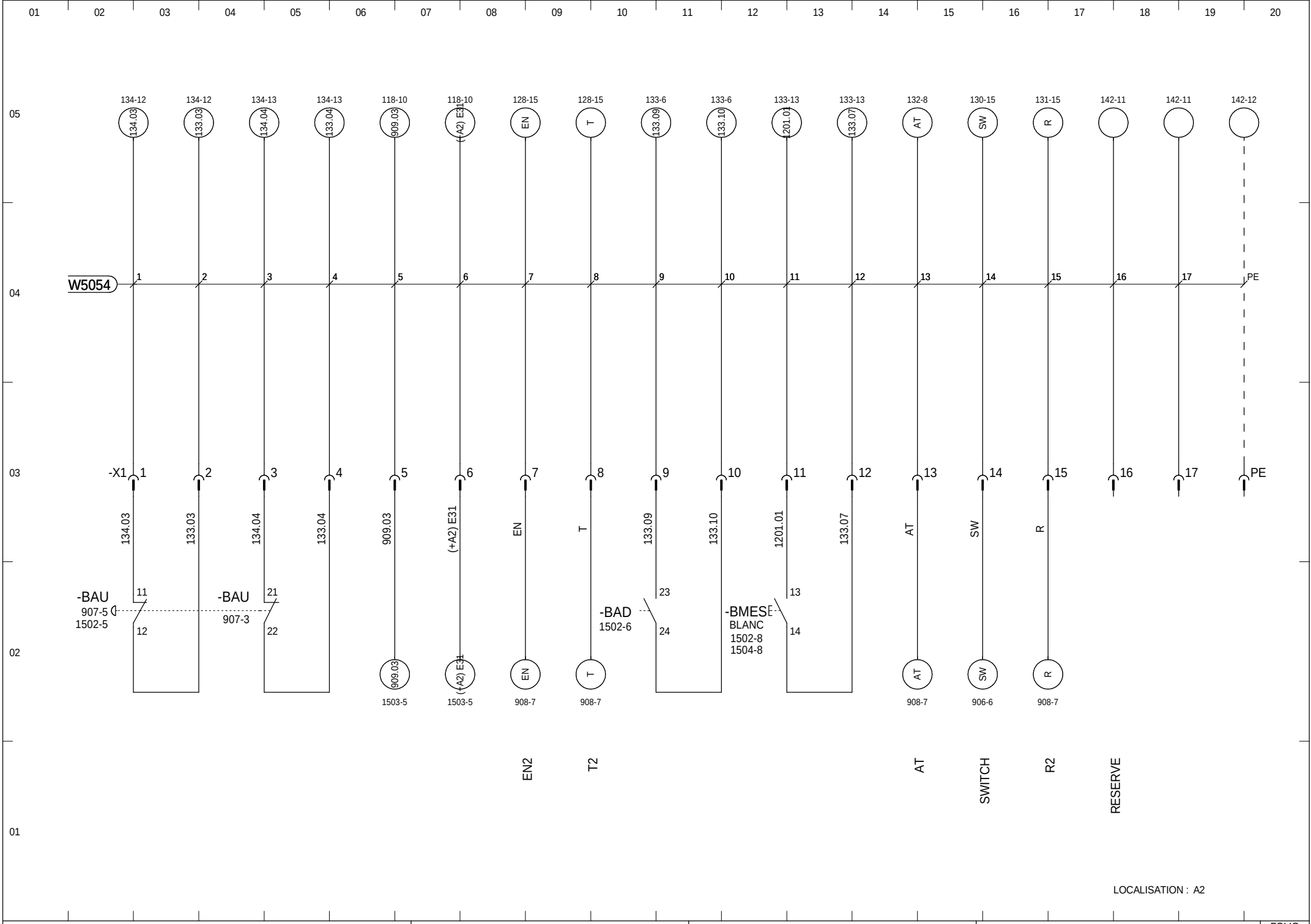

RENAULT
1 av.du golf. 78288 Guyancourt cedex

- MODIFICATIONS -
INDICE
VISA
DATE

INTERCONNECTION A1-A2

RENAULT
SERVICE 65940

E237269000

FOLIO
907

Ce document est la propriete de RENAULT S.A.S et ne peut etre reproduit ou communique sans son autorisation

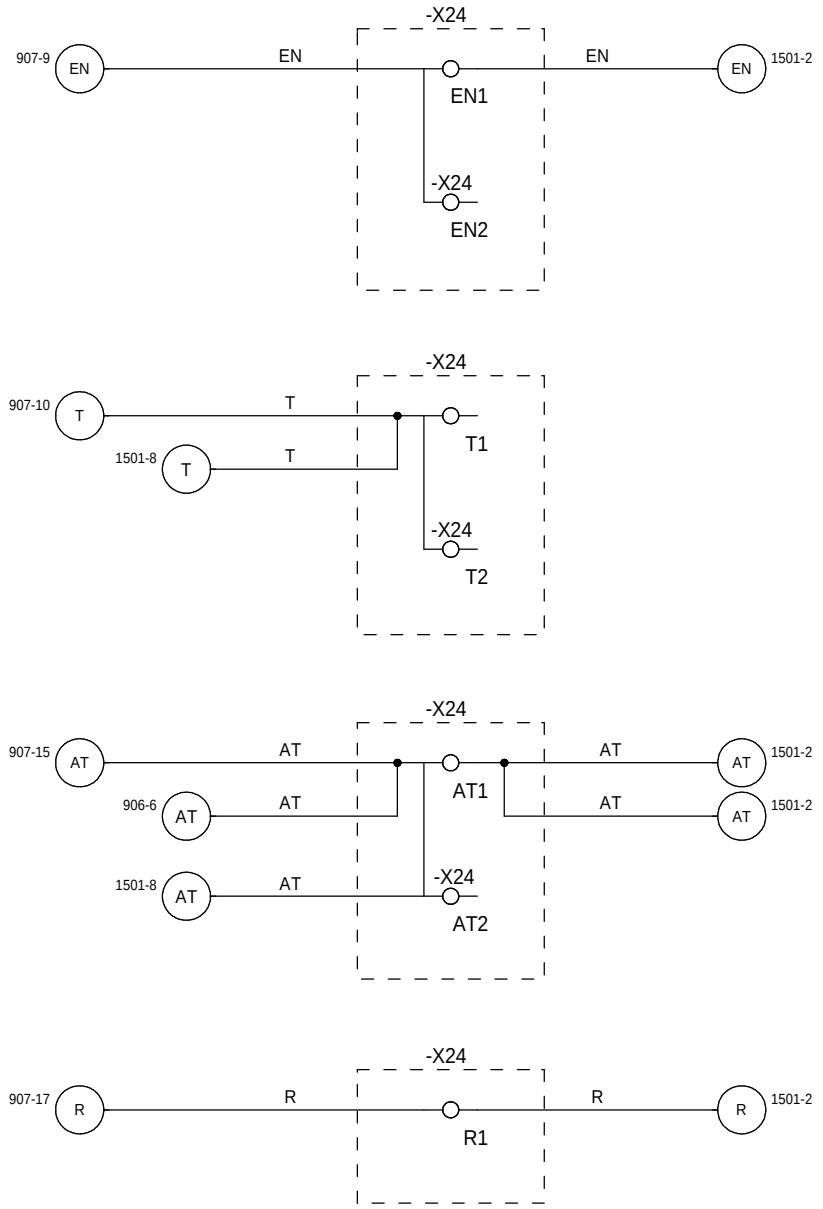

LOCALISATION : A2

RENAULT
1 av.du golf. 78288 Guyancourt cedex

- MODIFICATIONS -
INDICE
VISA
DATE

DISTRIBUTION 24VCC

RENAULT
SERVICE 65940

E237269000

FOLIO
908

Ce document est la propriete de RENAULT S.A.S et ne peut etre reproduit ou communique sans son autorisation

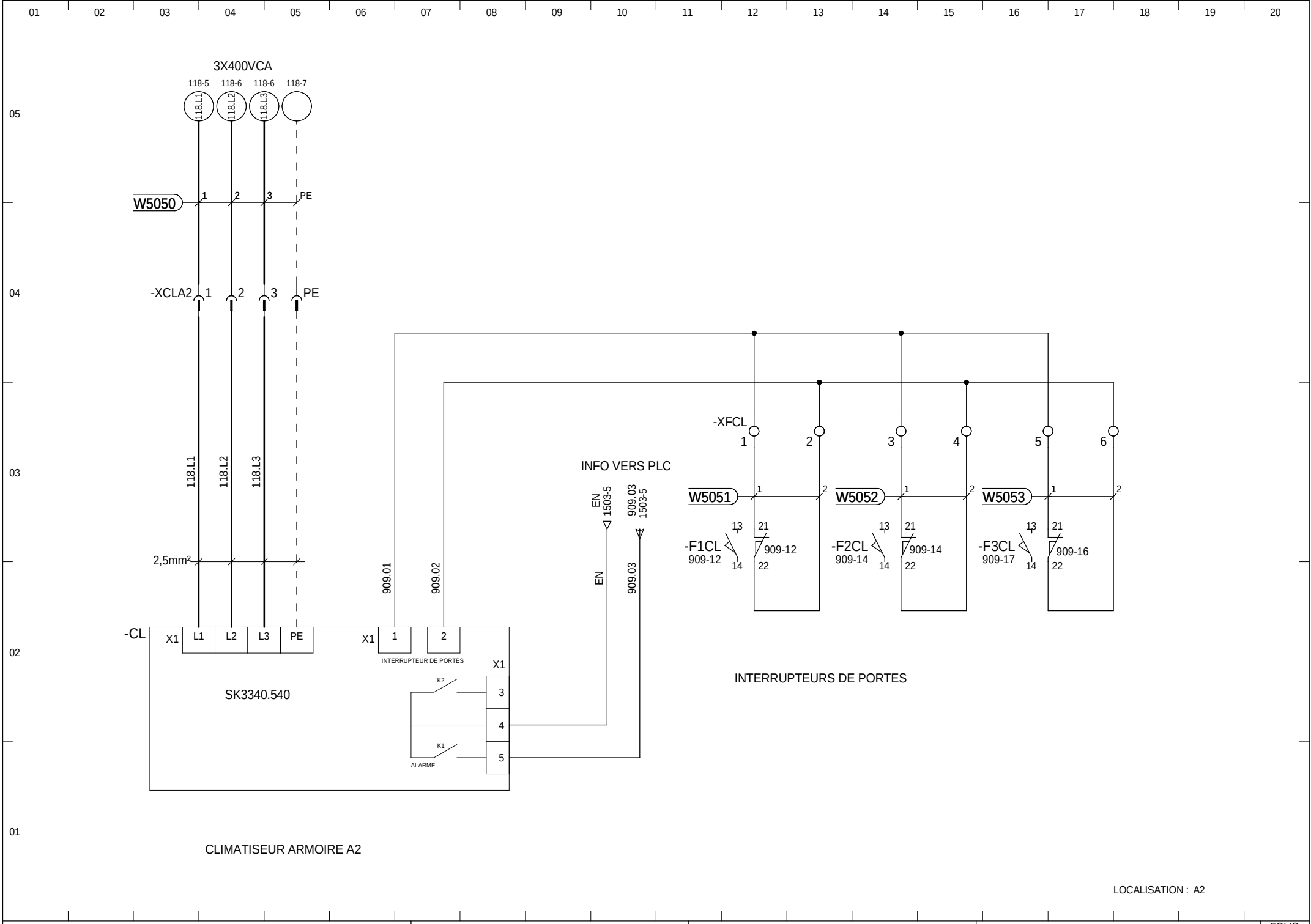

RENAULT 1 av.du golf. 78288 Guyancourt cedex	- MODIFICATIONS - INDICE VISA DATE	CLIMATISATION A2	**RENAULT** SERVICE 65940	E237269000
				FOLIO 909

Ce document est la propriete de RENAULT S.A.S et ne peut etre reproduit ou communique sans son autorisation

PLC CPU317-2 PN/DP

(Armoire A2)

LOCALISATION : A2

Ce document est la propriete de RENAULT S.A.S et ne peut etre reproduit ou communique sans son autorisation

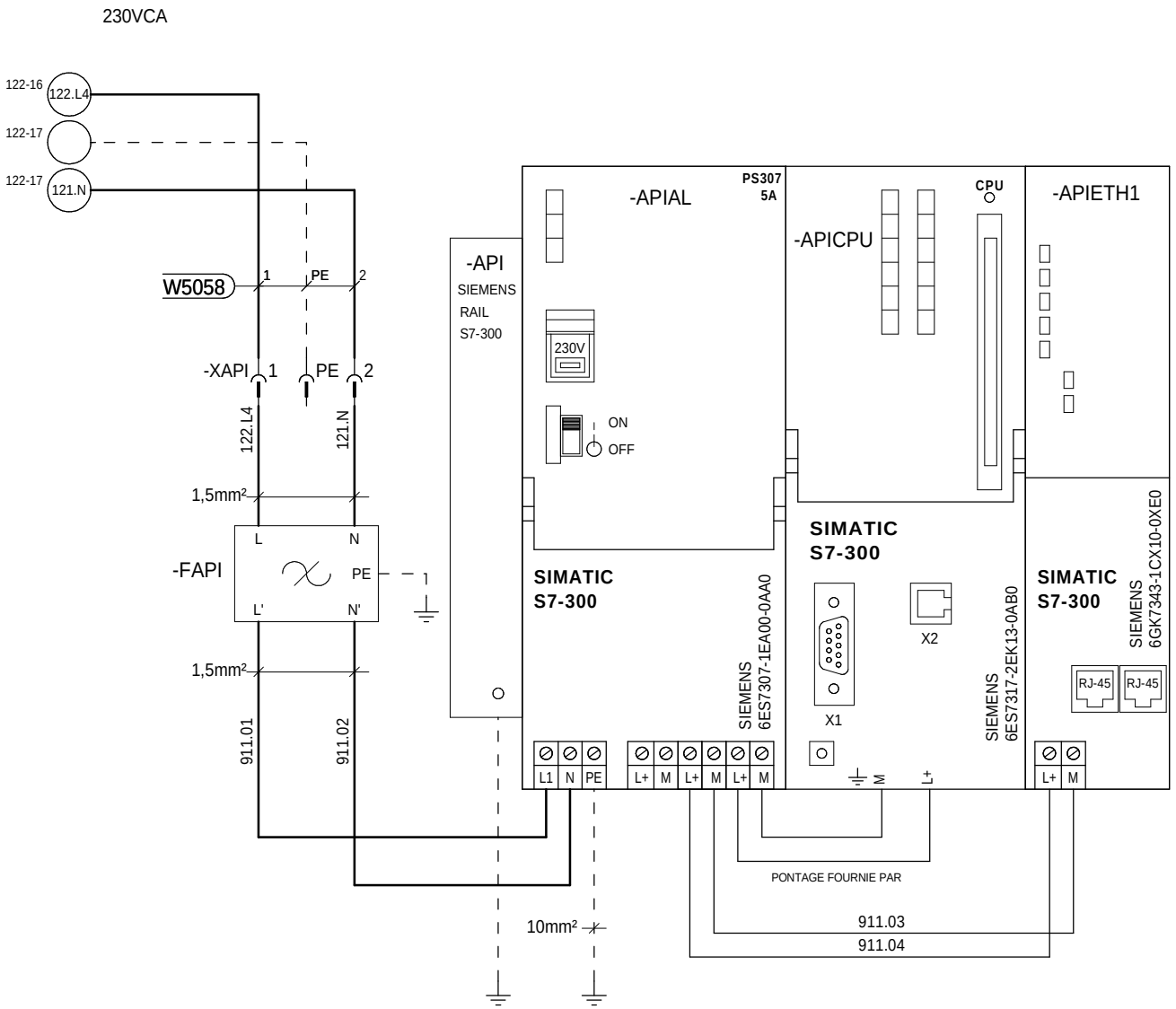

LOCALISATION : A2

RENAULT 1 av.du golf. 78288 Guyancourt cedex	- MODIFICATIONS - INDICE VISA DATE	PLC SIEMENS S7-300	**RENAULT** SERVICE 65940	E237269000	FOLIO 911

Ce document est la propriete de RENAULT S.A.S et ne peut etre reproduit ou communique sans son autorisation

PUPITRE D'ENTREE GAUCHE P1

LOCALISATION : P1

Ce document est la propriete de RENAULT S.A.S et ne peut etre reproduit ou communique sans son autorisation

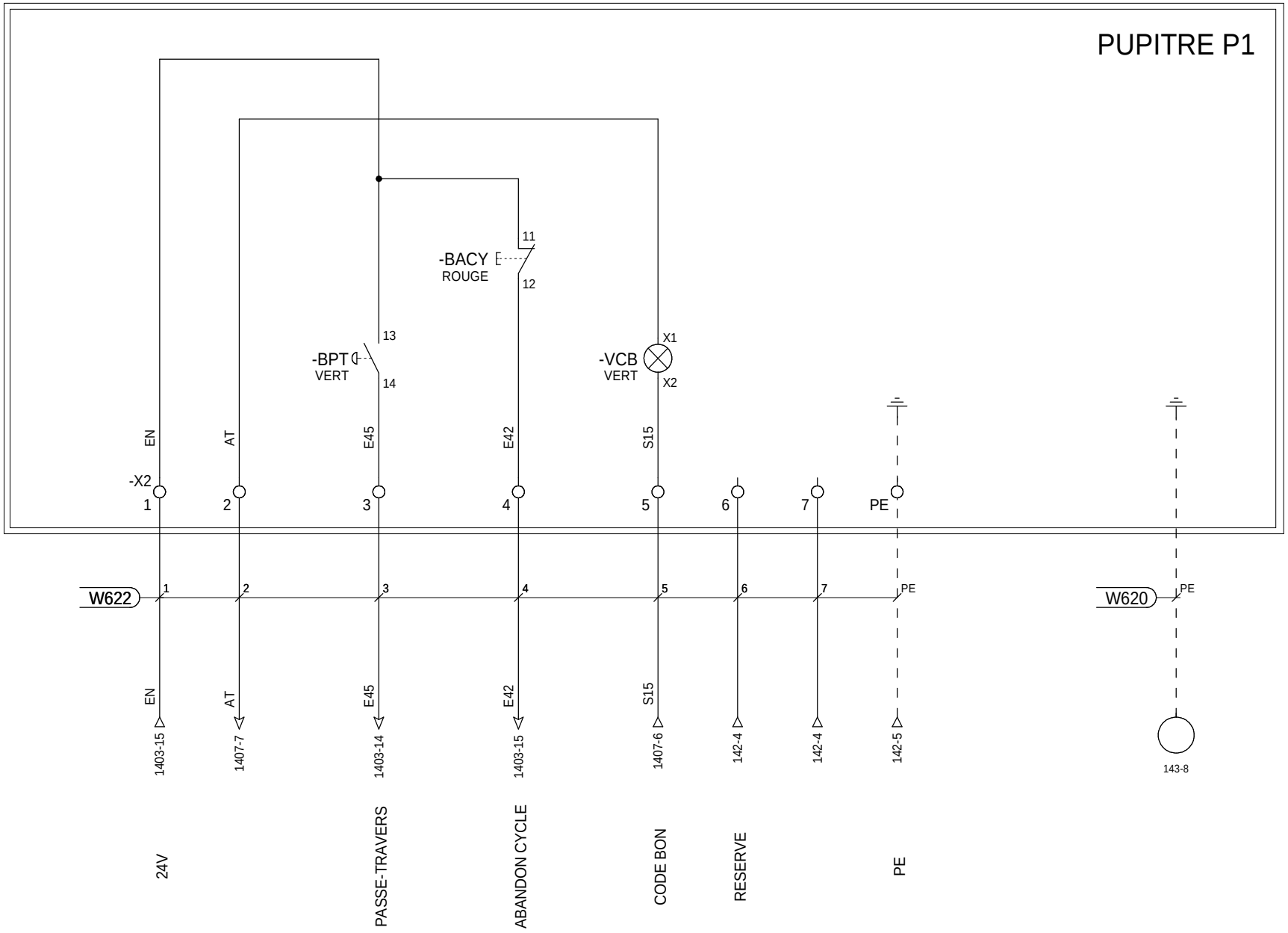

LOCALISATION : P1

RENAULT
1 av.du golf. 78288 Guyancourt cedex

- MODIFICATIONS -
INDICE
VISA
DATE

24V E/S PUPITRE P1

RENAULT
SERVICE 65940

E237269000

FOLIO
1001

Ce document est la propriete de RENAULT S.A.S et ne peut etre reproduit ou communique sans son autorisation

PUPITRE P1

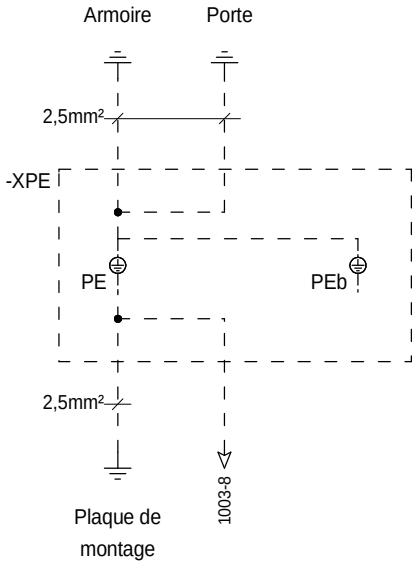

PE

LOCALISATION : P1

RENAULT 1 av.du golf. 78288 Guyancourt cedex	- MODIFICATIONS - INDICE VISA DATE	PE PUPITRE P1	**RENAULT** SERVICE 65940	E237269000
				FOLIO 1002

Ce document est la propriete de RENAULT S.A.S et ne peut etre reproduit ou communique sans son autorisation

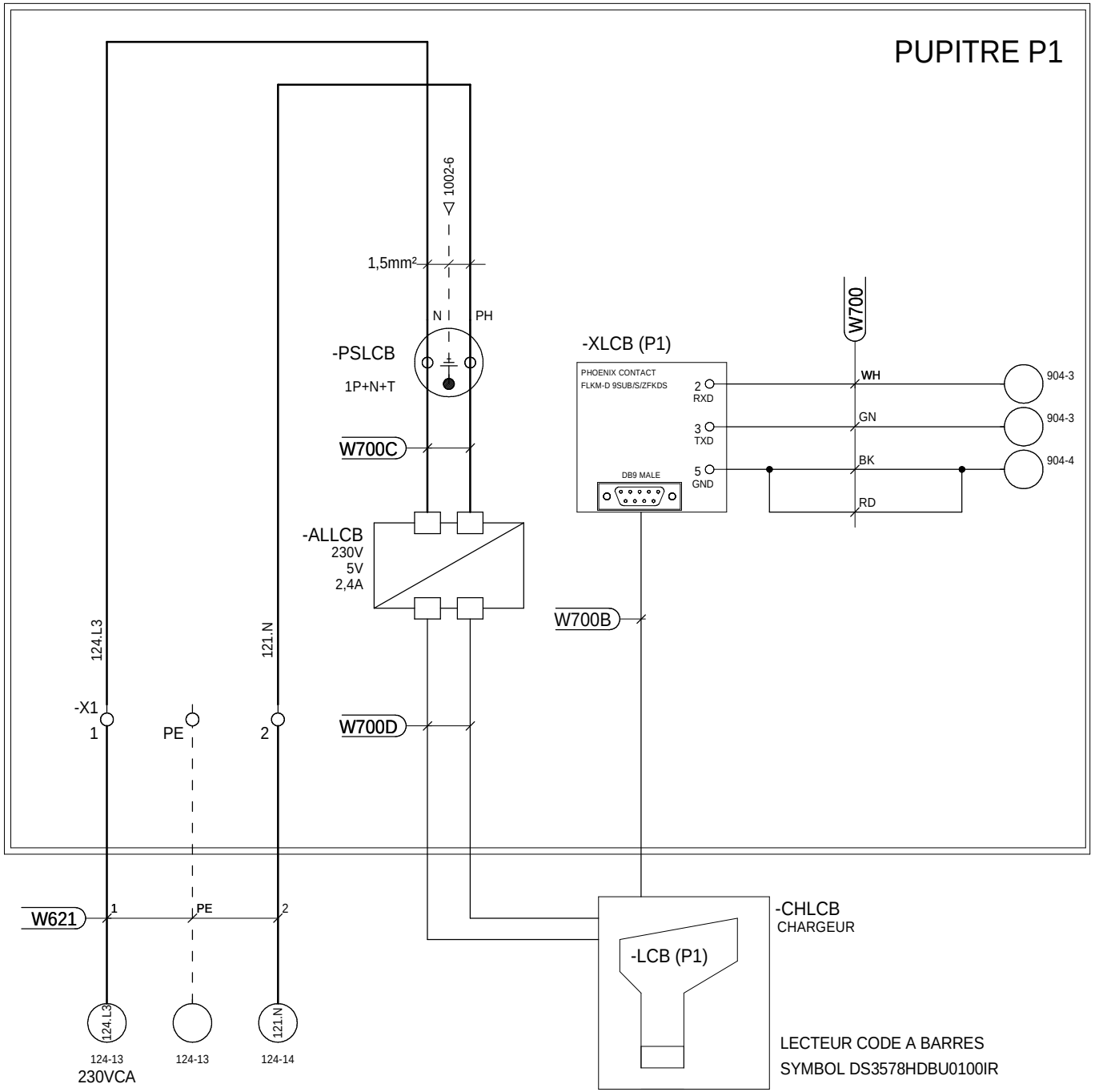

LOCALISATION : P1

RENAULT
1 av.du golf. 78288 Guyancourt cedex

- MODIFICATIONS -
INDICE
VISA
DATE

LECTEUR CODE A BARRES

RENAULT
SERVICE 65940

E237269000

FOLIO
1003

Ce document est la propriete de RENAULT S.A.S et ne peut etre reproduit ou communique sans son autorisation

PUPITRE OPERATEUR GAUCHE P3

LOCALISATION : P3

Ce document est la propriete de RENAULT S.A.S et ne peut etre reproduit ou communique sans son autorisation

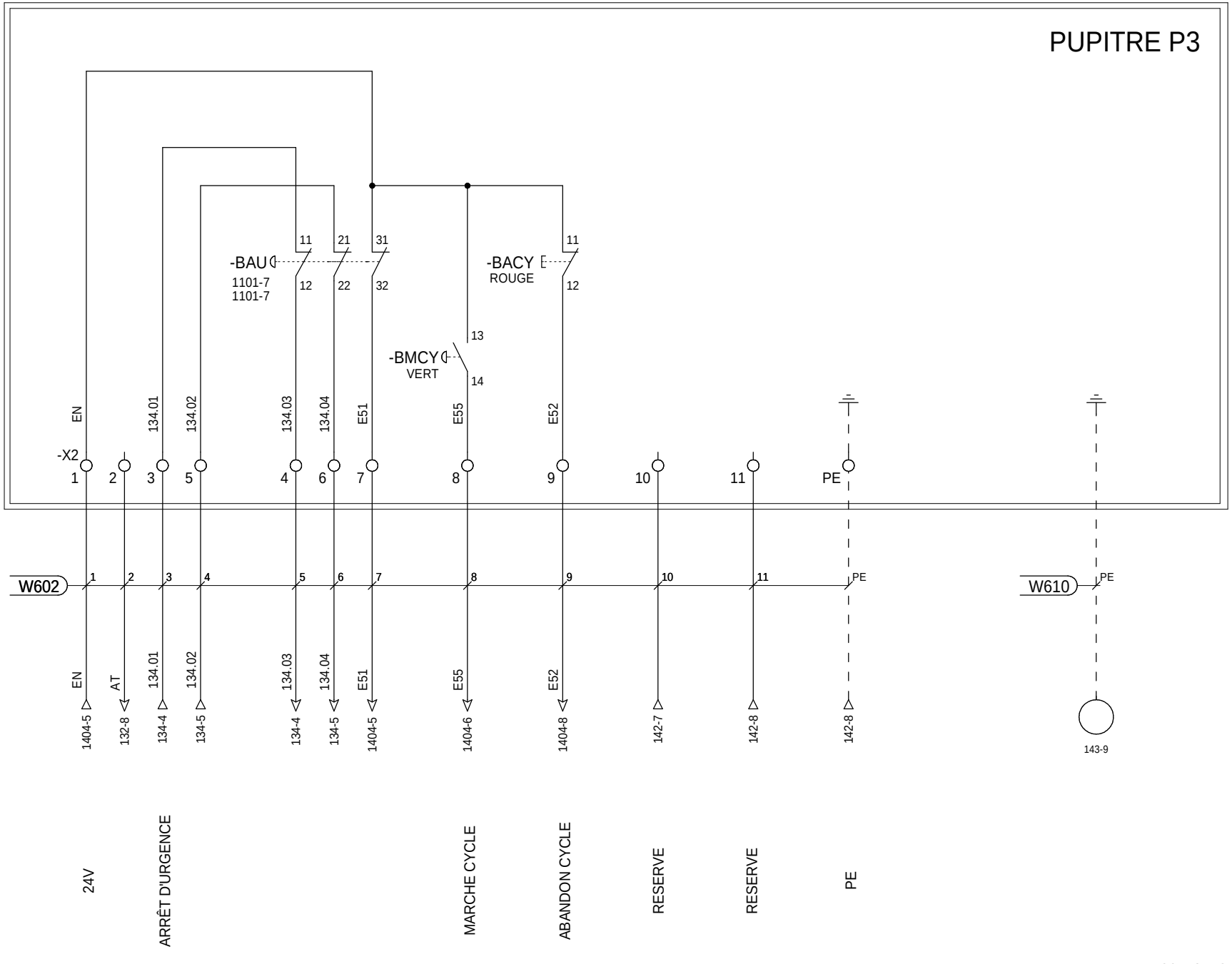

LOCALISATION : P3

RENAULT
1 av.du golf. 78288 Guyancourt cedex

- MODIFICATIONS -
INDICE
VISA
DATE

24V E/S PUPITRE P3

RENAULT
SERVICE 65940

E237269000

FOLIO
1101

Ce document est la propriete de RENAULT S.A.S et ne peut etre reproduit ou communique sans son autorisation

PUPITRE P3

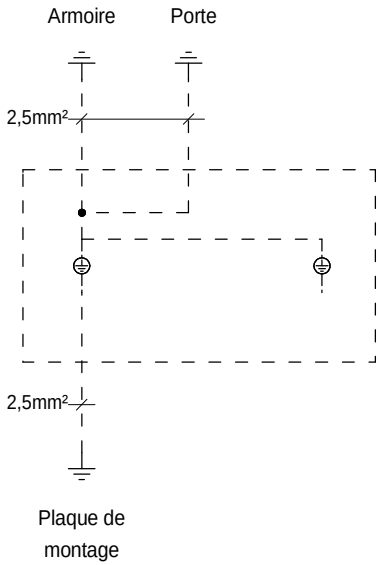

PE

LOCALISATION : P3

Ce document est la propriete de RENAULT S.A.S et ne peut etre reproduit ou communique sans son autorisation

BOITIER D'INTERVENTION

BI

LOCALISATION : BI

Ce document est la propriete de RENAULT S.A.S et ne peut etre reproduit ou communique sans son autorisation

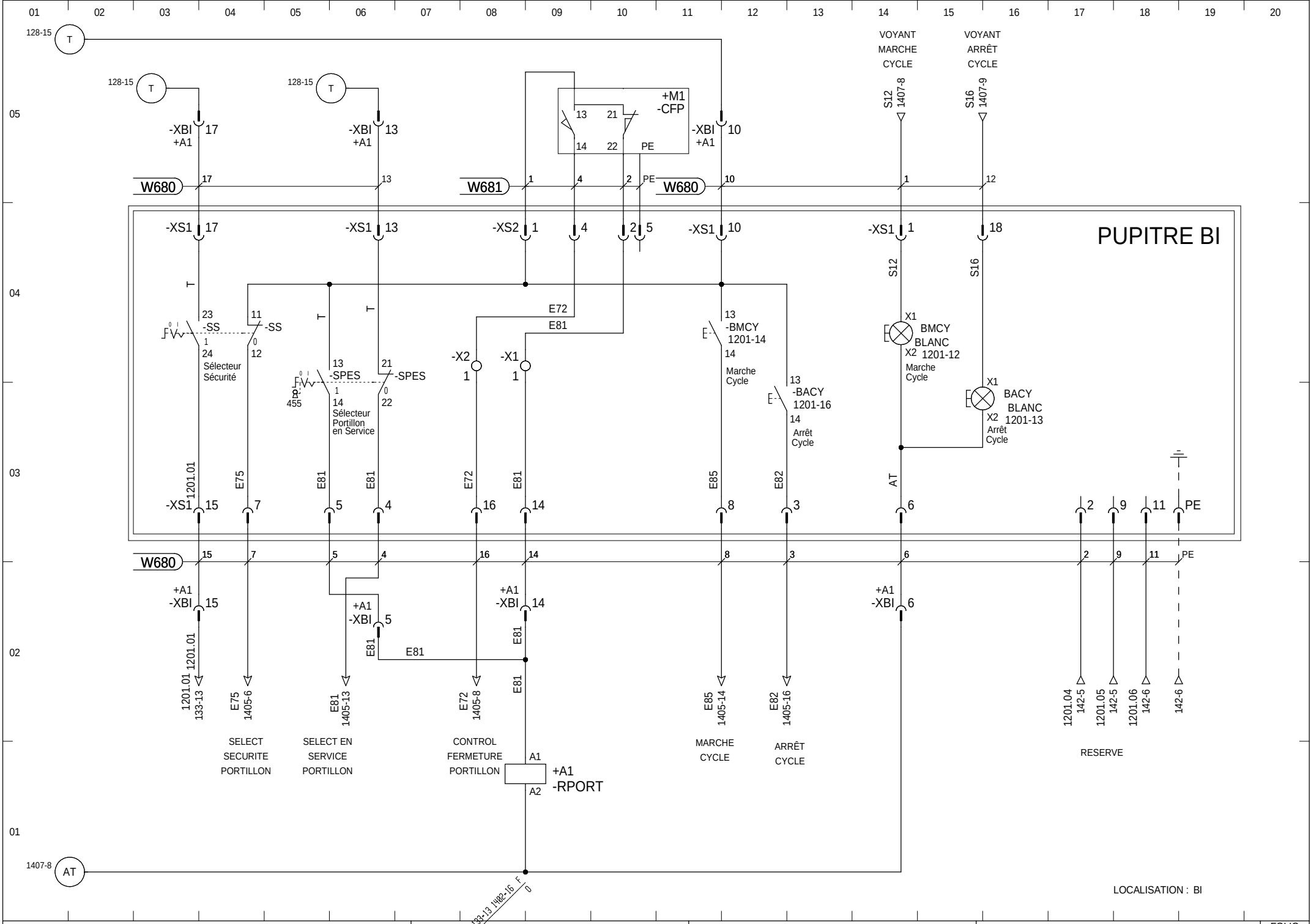

RENAULT
1 av.du golf. 78288 Guyancourt cedex

INDICE
VISA
DATE

- MODIFICATIONS -

24V E/S BOITIER D'INTERVENTION BI

RENAULT
SERVICE 65940

E237269000

FOLIO
1201

Ce document est la propriete de RENAULT S.A.S et ne peut etre reproduit ou communique sans son autorisation

PROFINET RESEAU

Armoire A1

Modules IP20

LOCALISATION : A1

Ce document est la propriete de RENAULT S.A.S et ne peut etre reproduit ou communique sans son autorisation

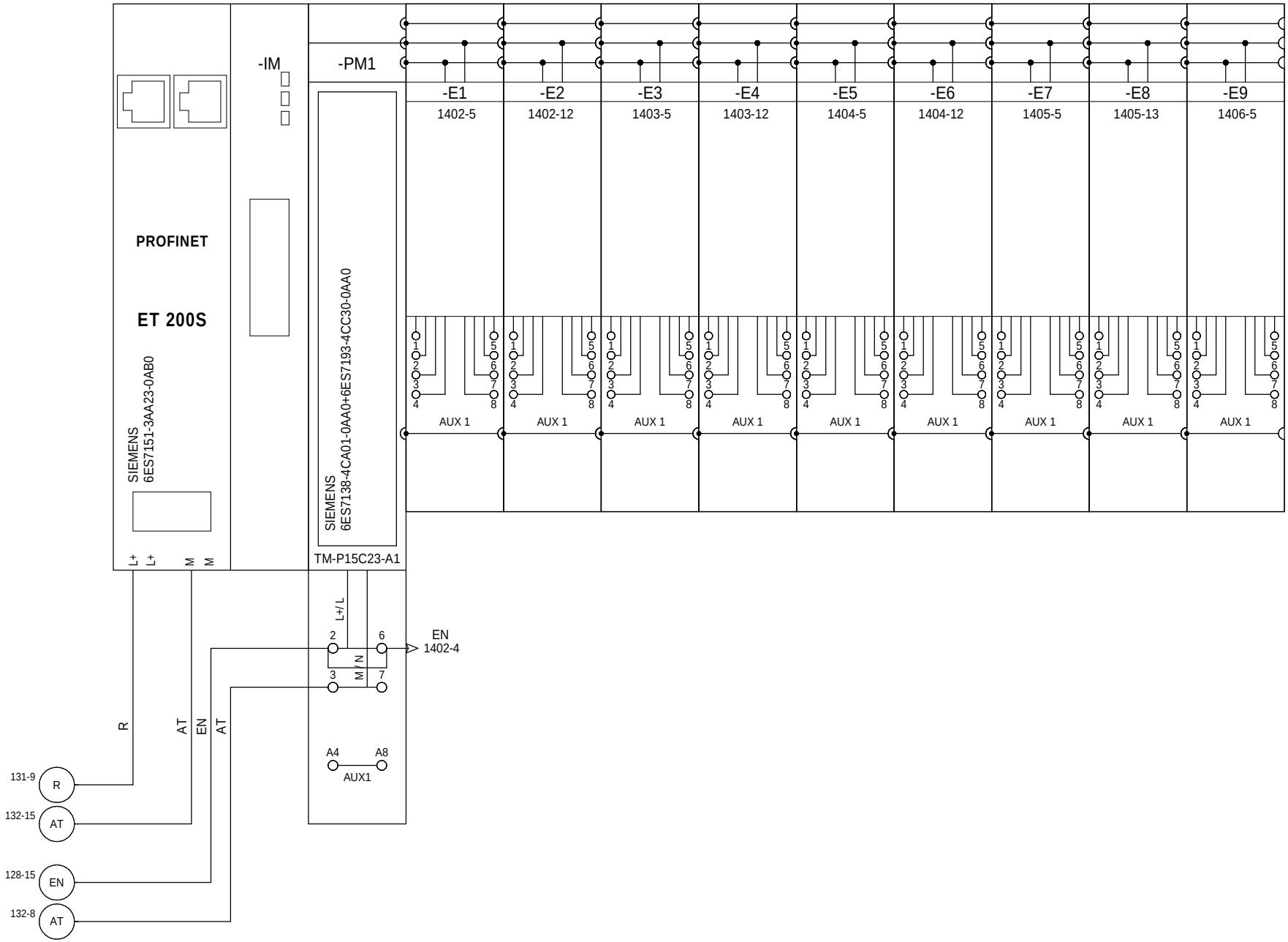

LOCALISATION : A1

RENAULT 1 av.du golf. 78288 Guyancourt cedex	- MODIFICATIONS - INDICE VISA DATE	E/S ARMOIRE A1 SIEMENS ET200S	**RENAULT** SERVICE 65940	E237269000	FOLIO 1400

Ce document est la propriete de RENAULT S.A.S et ne peut etre reproduit ou communique sans son autorisation

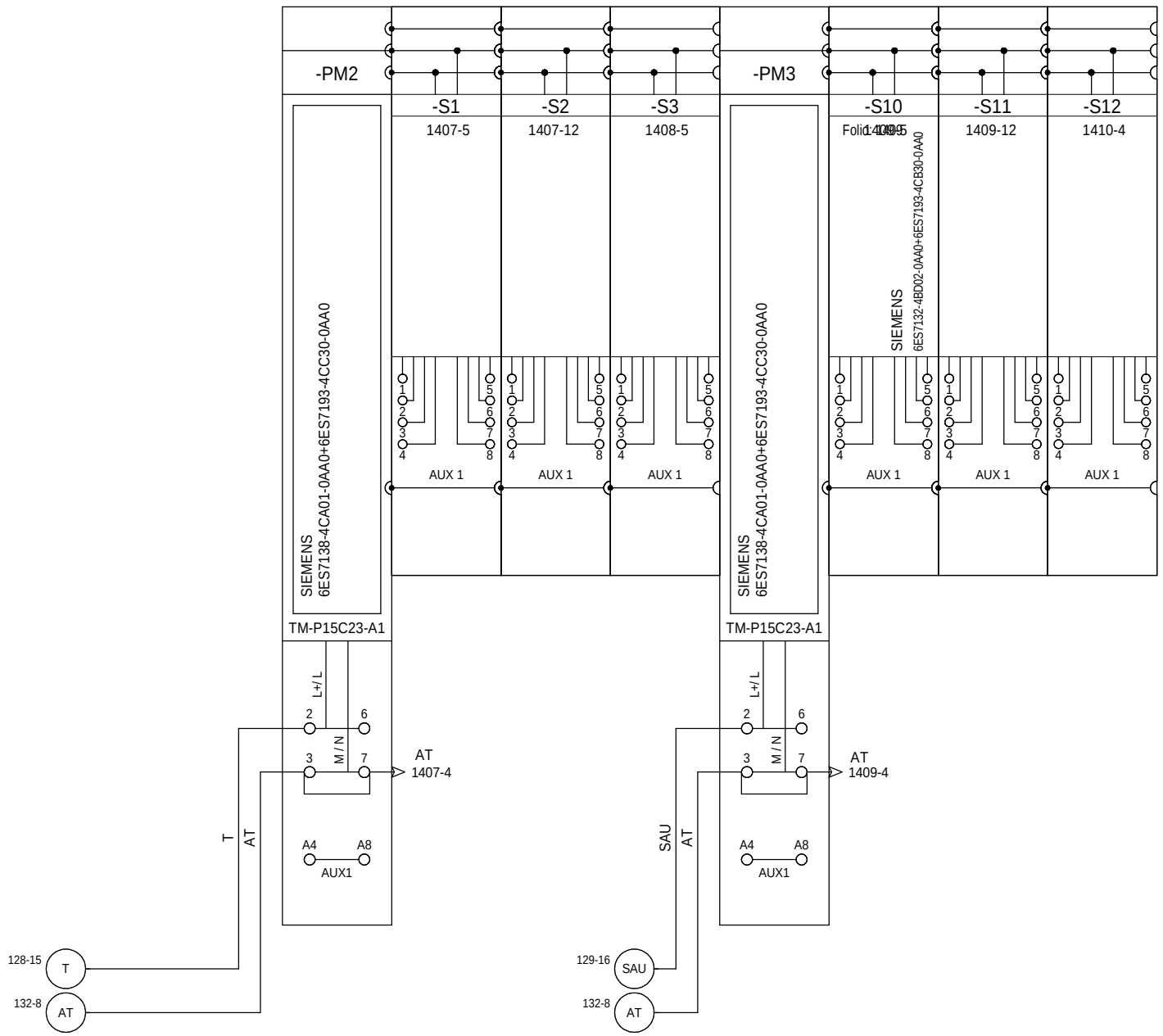

LOCALISATION : A1

RENAULT 1 av.du golf. 78288 Guyancourt cedex	- MODIFICATIONS - INDICE VISA DATE	E/S ARMOIRE A1 SIEMENS ET200S	**RENAULT** SERVICE 65940	E237269000
				FOLIO 1401

Ce document est la propriete de RENAULT S.A.S et ne peut etre reproduit ou communique sans son autorisation

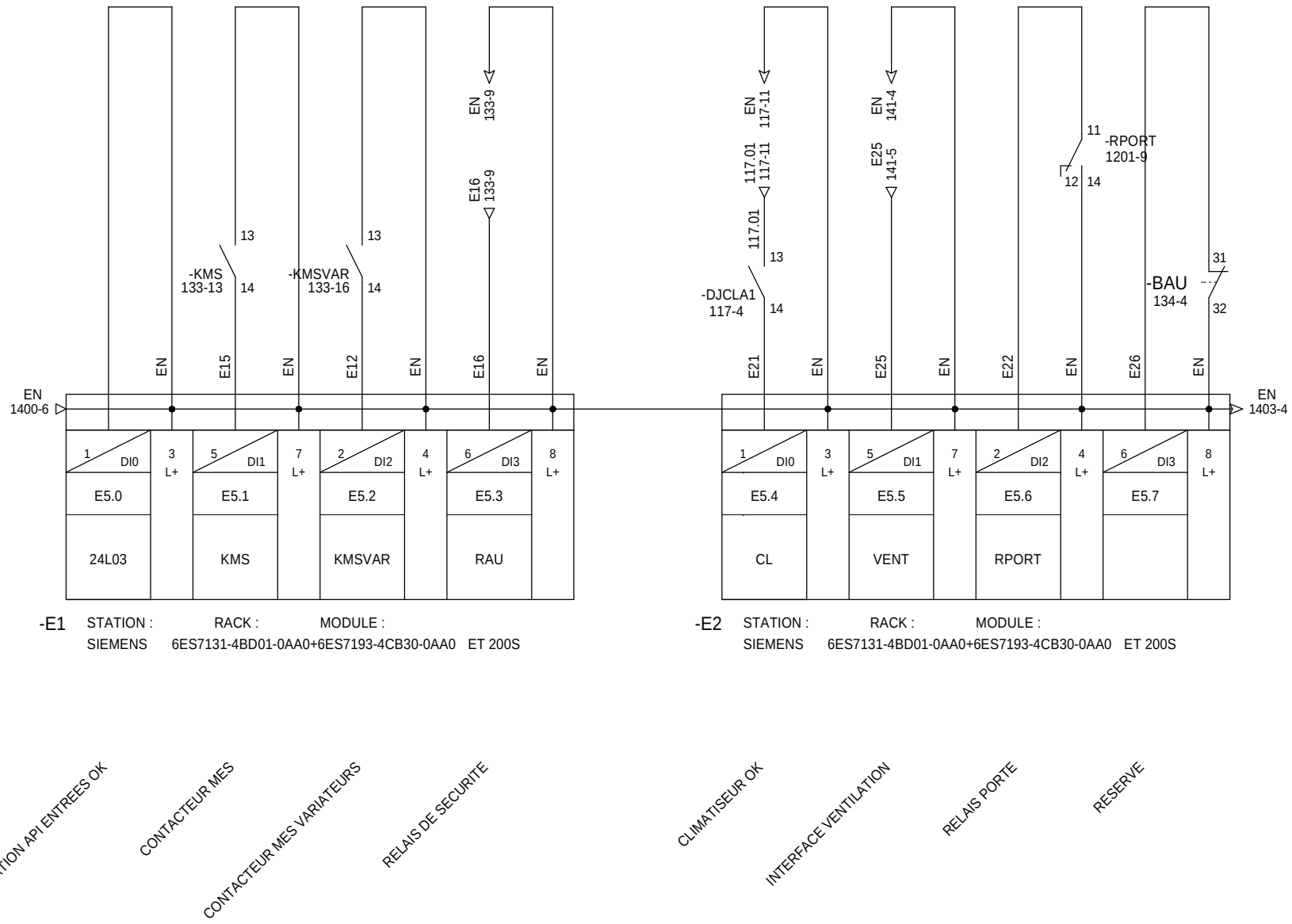

-E1 STATION : SIEMENS RACK : 6ES7131-4BD01-0AA0+6ES7193-4CB30-0AA0 MODULE : ET 200S

-E2 STATION : SIEMENS RACK : 6ES7131-4BD01-0AA0+6ES7193-4CB30-0AA0 MODULE : ET 200S

LOCALISATION : A1

RENAULT
1 av.du golf. 78288 Guyancourt cedex

- MODIFICATIONS -
INDICE
VISA
DATE

ET200S: E5.0-E5.7

RENAULT
SERVICE 65940

E237269000

FOLIO
1402

Ce document est la propriete de RENAULT S.A.S et ne peut etre reproduit ou communique sans son autorisation

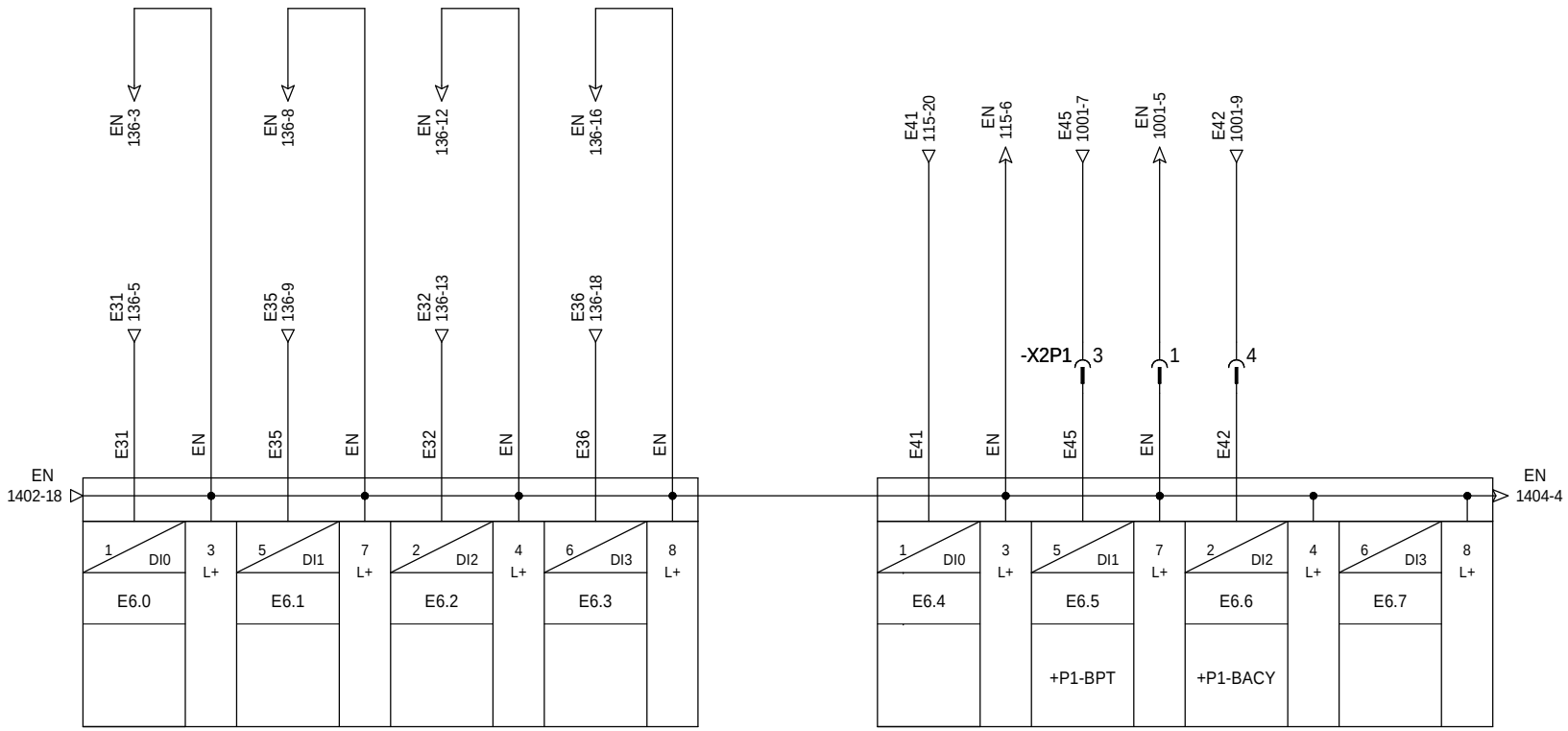

-E3 STATION : SIEMENS RACK : MODULE : 6ES7131-4BD01-0AA0+6ES7193-4CB30-0AA0 ET 200S

-E4 STATION : SIEMENS RACK : MODULE : 6ES7131-4BD01-0AA0+6ES7193-4CB30-0AA0 ET 200S

DISJONCTEURS ENTREES/SORTIES

DISJONCTEURS PC ET INFORMATIQUE

DISJONCTEURS ENVIRONNEMENT 220V

DISJONCTEURS VARIATEURS

DISJONCTEURS VENTILATEURS MOTEURS

PASSE TRAVERS

ABANDON CYCLE

RESERVE

LOCALISATION : A1

RENAULT
1 av.du golf. 78288 Guyancourt cedex

- MODIFICATIONS -
INDICE
VISA
DATE

ET200S:E6.0-E6.7

RENAULT
SERVICE 65940

E237269000

FOLIO
1403

Ce document est la propriete de RENAULT S.A.S et ne peut etre reproduit ou communique sans son autorisation

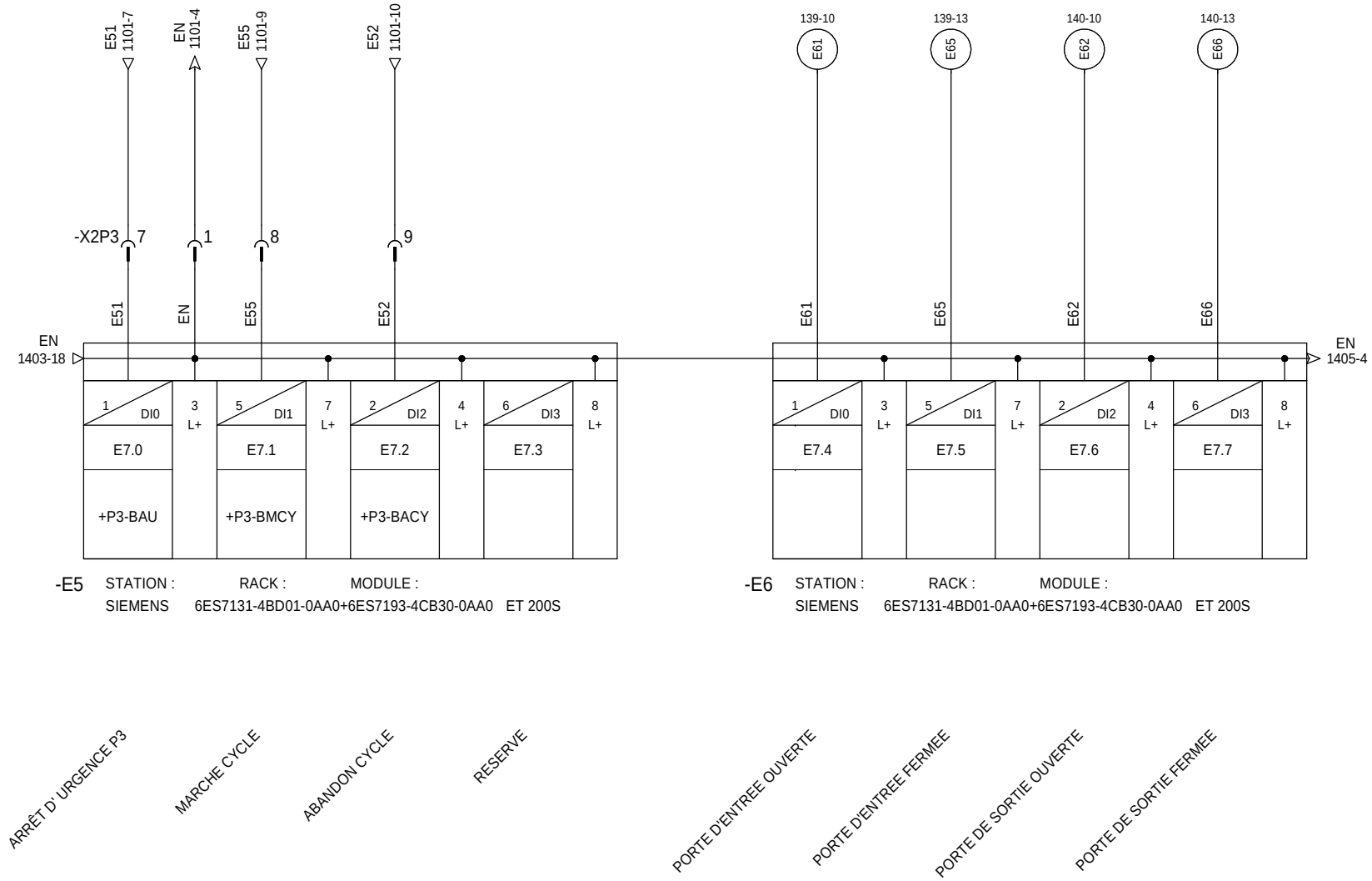

LOCALISATION : A1

RENAULT
1 av.du golf. 78288 Guyancourt cedex

- MODIFICATIONS -
INDICE
VISA
DATE

ET200S:E7.0-E7.7

RENAULT
SERVICE 65940

E237269000

FOLIO
1404

Ce document est la propriete de RENAULT S.A.S et ne peut etre reproduit ou communique sans son autorisation

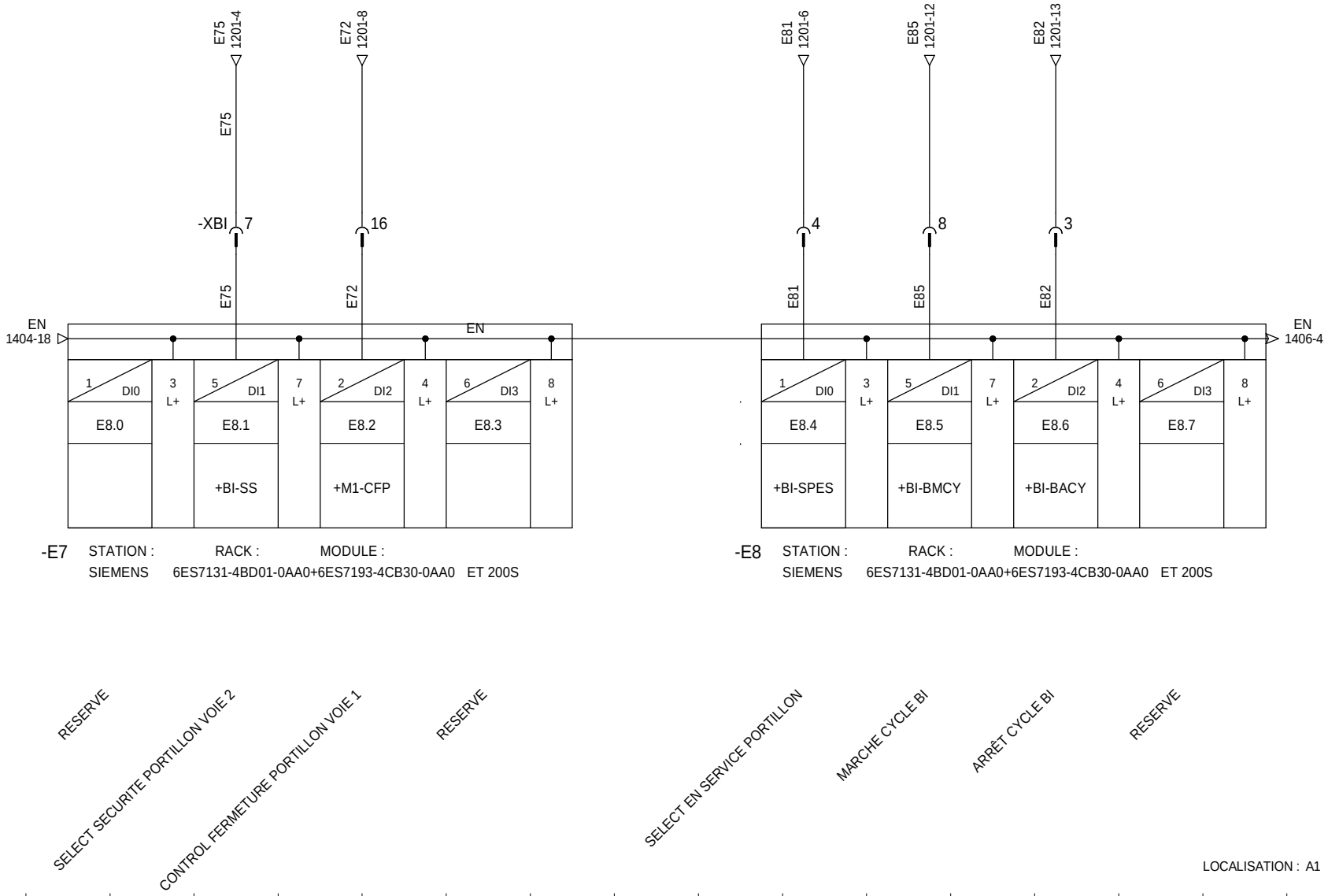

LOCALISATION : A1

RENAULT
1 av.du golf. 78288 Guyancourt cedex

- MODIFICATIONS -
INDICE
VISA
DATE

ET200S:E8.0-E8.7

RENAULT
SERVICE 65940

E237269000

FOLIO
1405

Ce document est la propriete de RENAULT S.A.S et ne peut etre reproduit ou communique sans son autorisation

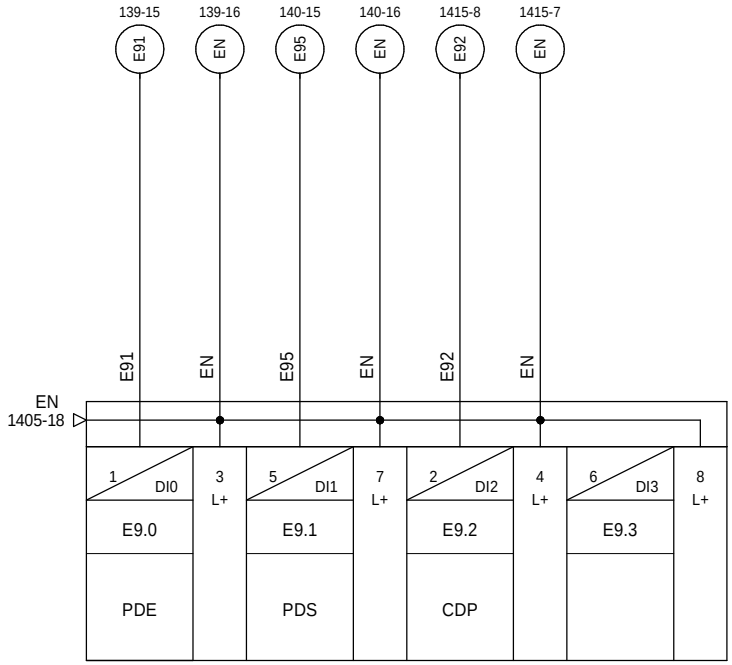

-E9 STATION : RACK : MODULE :
SIEMENS 6ES7131-4BD01-0AA0+6ES7193-4CB30-0AA0 ET 200S

PORTE D'ENTREE EN SERVICE

PORTE DE SORTIE EN SERVICE

CAPTEUR DE DIFFERENCE DE PRESSION

RESERVE

LOCALISATION : A1

RENAULT 1 av.du golf. 78288 Guyancourt cedex	- MODIFICATIONS - INDICE VISA DATE	ET200S: E9.0-E9.3	**RENAULT** SERVICE 65940	E237269000	FOLIO 1406

Ce document est la propriete de RENAULT S.A.S et ne peut etre reproduit ou communique sans son autorisation

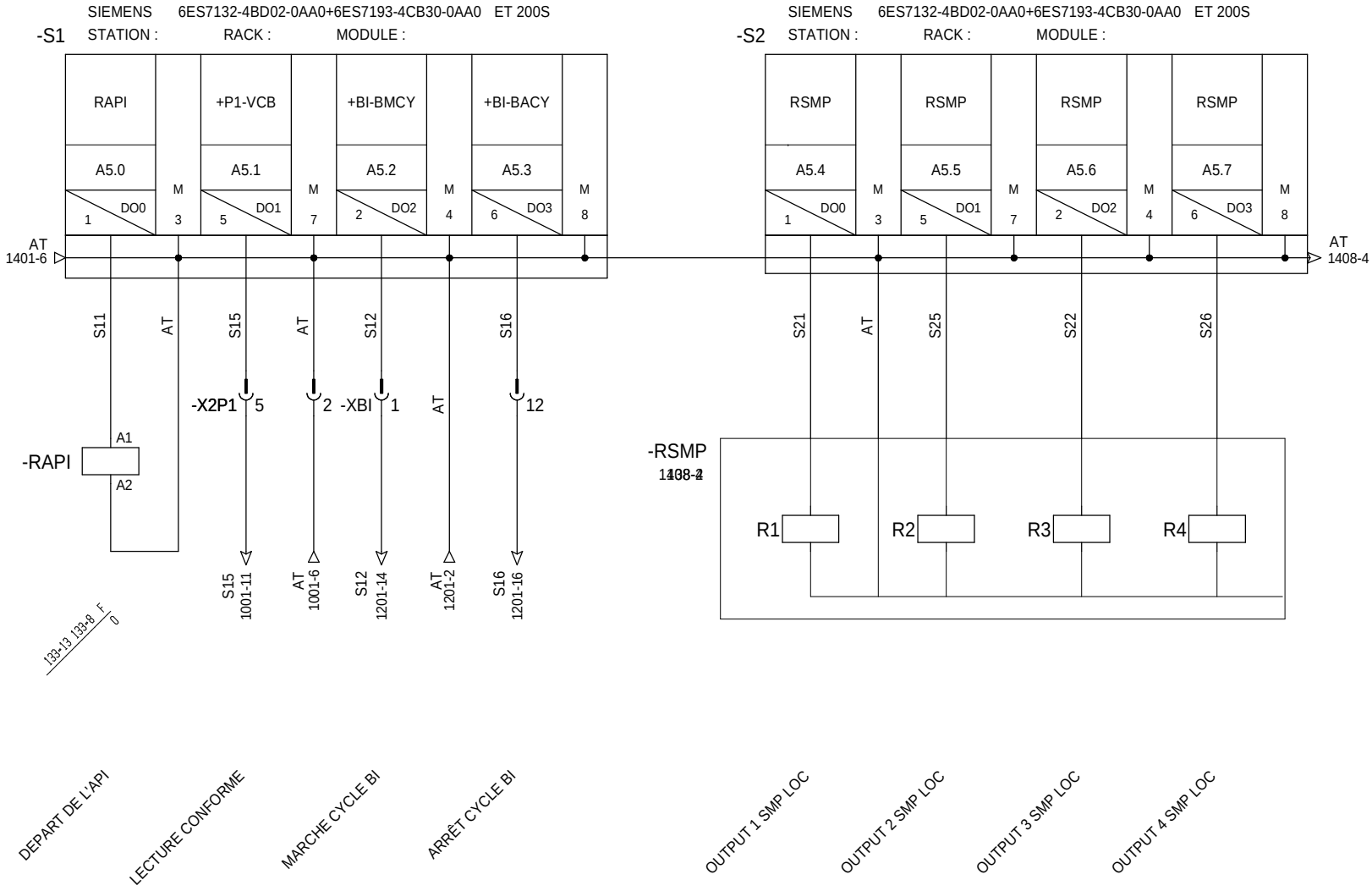

LOCALISATION : A1

RENAULT
1 av.du golf. 78288 Guyancourt cedex

- MODIFICATIONS -
INDICE
VISA
DATE

ET200S: A5.0-A5.7

RENAULT
SERVICE 65940

E237269000

FOLIO
1407

Ce document est la propriete de RENAULT S.A.S et ne peut etre reproduit ou communique sans son autorisation

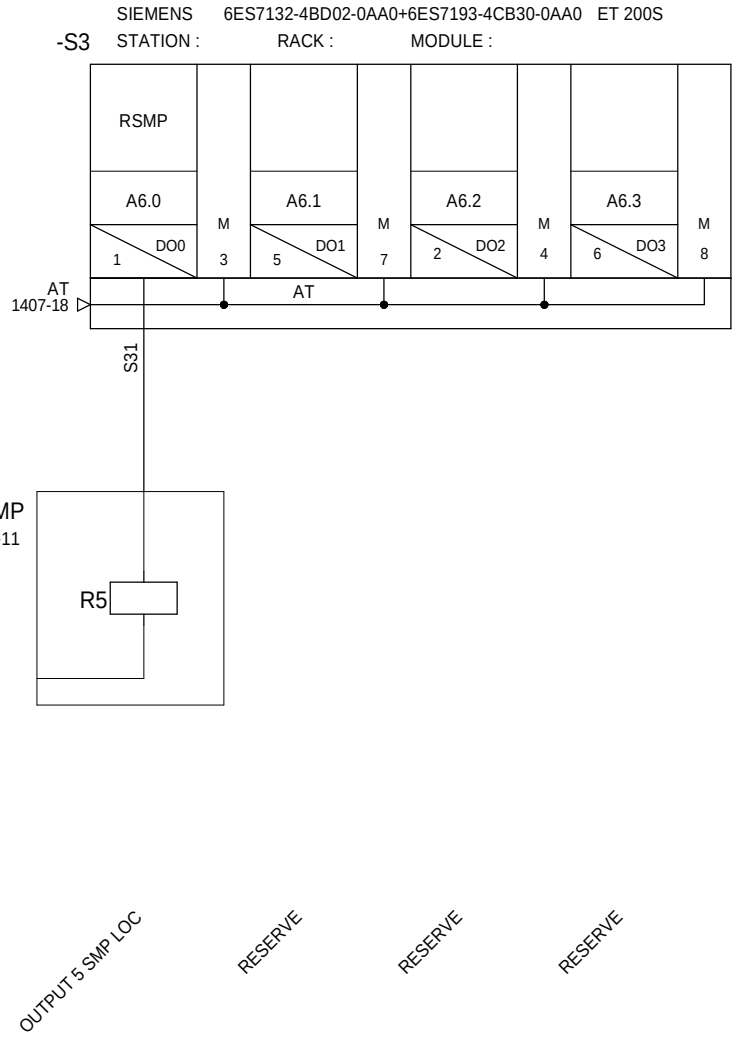

LOCALISATION : A1

RENAULT
1 av.du golf. 78288 Guyancourt cedex

- MODIFICATIONS -
INDICE
VISA
DATE

ET200S: A6.0-A6.3

RENAULT
SERVICE 65940

E237269000

FOLIO
1408

Ce document est la propriete de RENAULT S.A.S et ne peut etre reproduit ou communique sans son autorisation

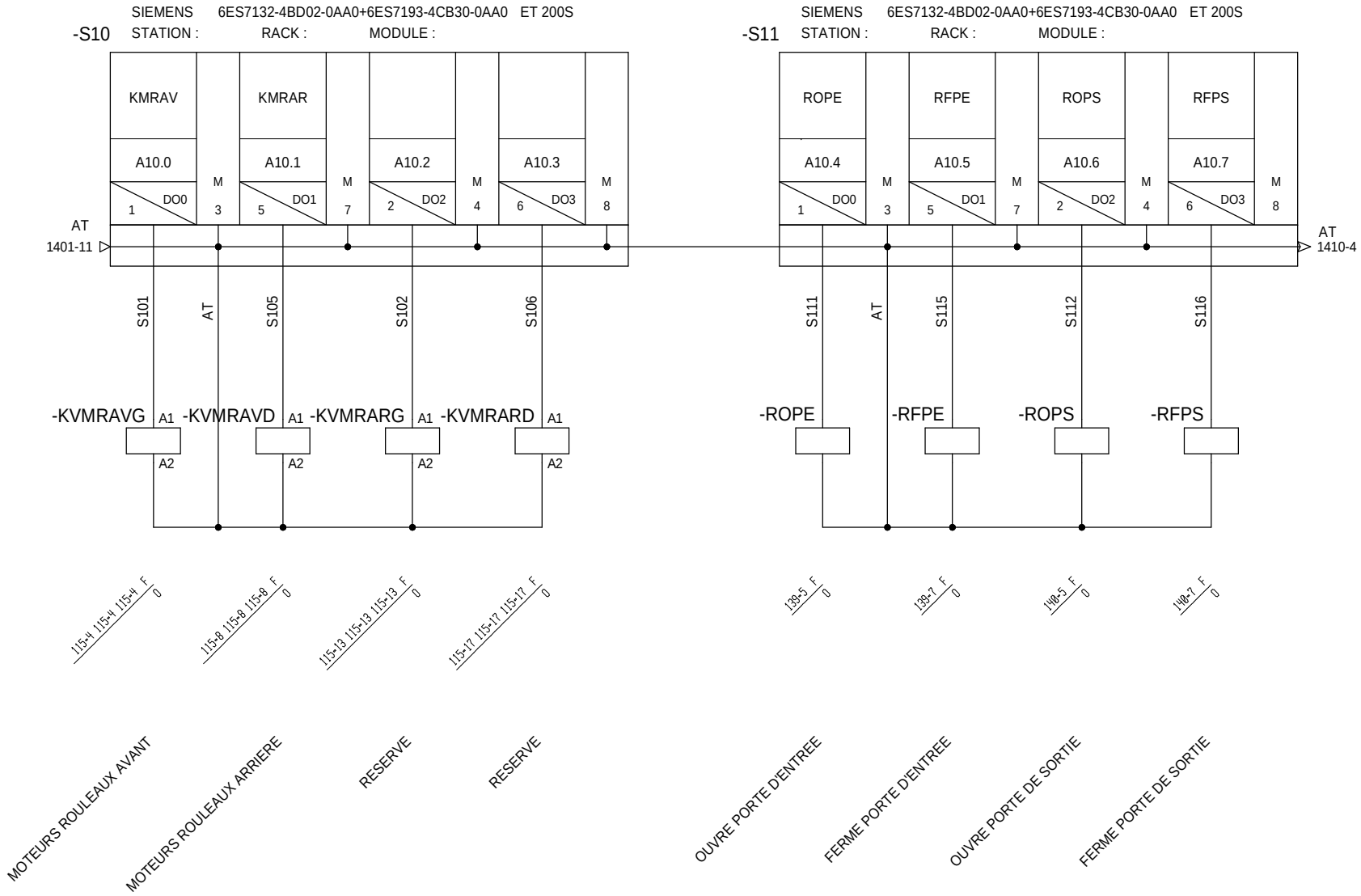

LOCALISATION : A1

RENAULT
1 av.du golf. 78288 Guyancourt cedex

- MODIFICATIONS -
INDICE
VISA
DATE

ET200S: A10.0-A10.7

RENAULT
SERVICE 65940

E237269000

FOLIO
1409

Ce document est la propriete de RENAULT S.A.S et ne peut etre reproduit ou communique sans son autorisation

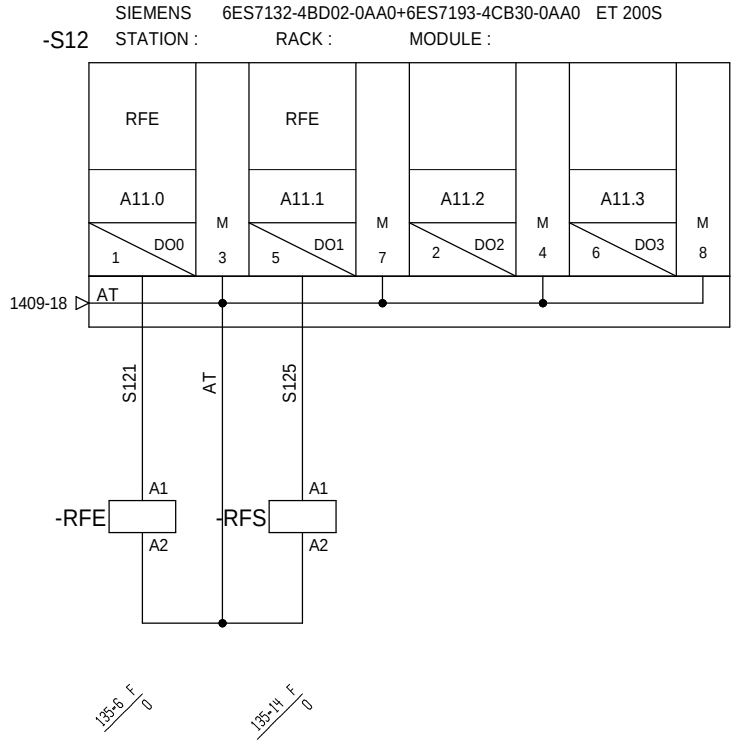

FEU D'ENTREE VERT/ ROUGE

FEU DE SORTIE VERT/ ROUGE

RESERVE

RESERVE

LOCALISATION : A1

RENAULT
1 av.du golf. 78288 Guyancourt cedex

- MODIFICATIONS -
INDICE
VISA
DATE

ET200S: A11.0-A11.3

RENAULT
SERVICE 65940

E237269000

FOLIO
1410

Ce document est la propriete de RENAULT S.A.S et ne peut etre reproduit ou communique sans son autorisation

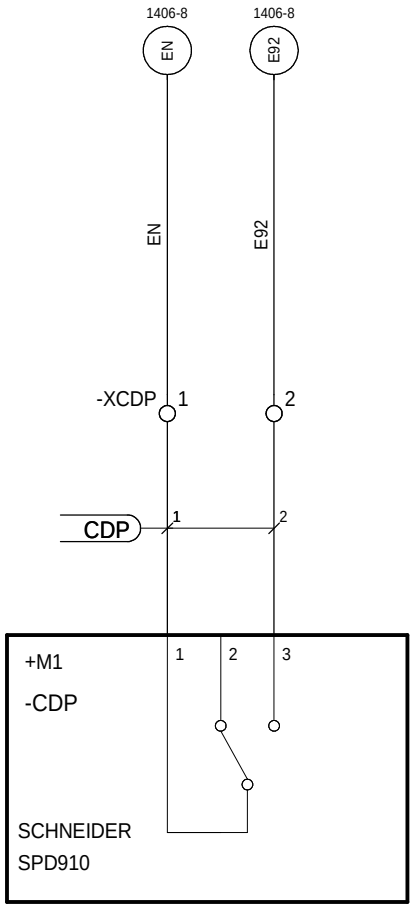

CAPTEUR DE DIFFERENCE DE PRESSION

LOCALISATION : A1

RENAULT
1 av.du golf. 78288 Guyancourt cedex

- MODIFICATIONS -
INDICE
VISA
DATE

CAPTEUR DE DIFFERENCE DE PRESSION

RENAULT
SERVICE 65940

E237269000

FOLIO
1415

Ce document est la propriete de RENAULT S.A.S et ne peut etre reproduit ou communique sans son autorisation

PROFINET RESEAU

Armoire A2

Modules IP20

LOCALISATION : A2

Ce document est la propriete de RENAULT S.A.S et ne peut etre reproduit ou communique sans son autorisation

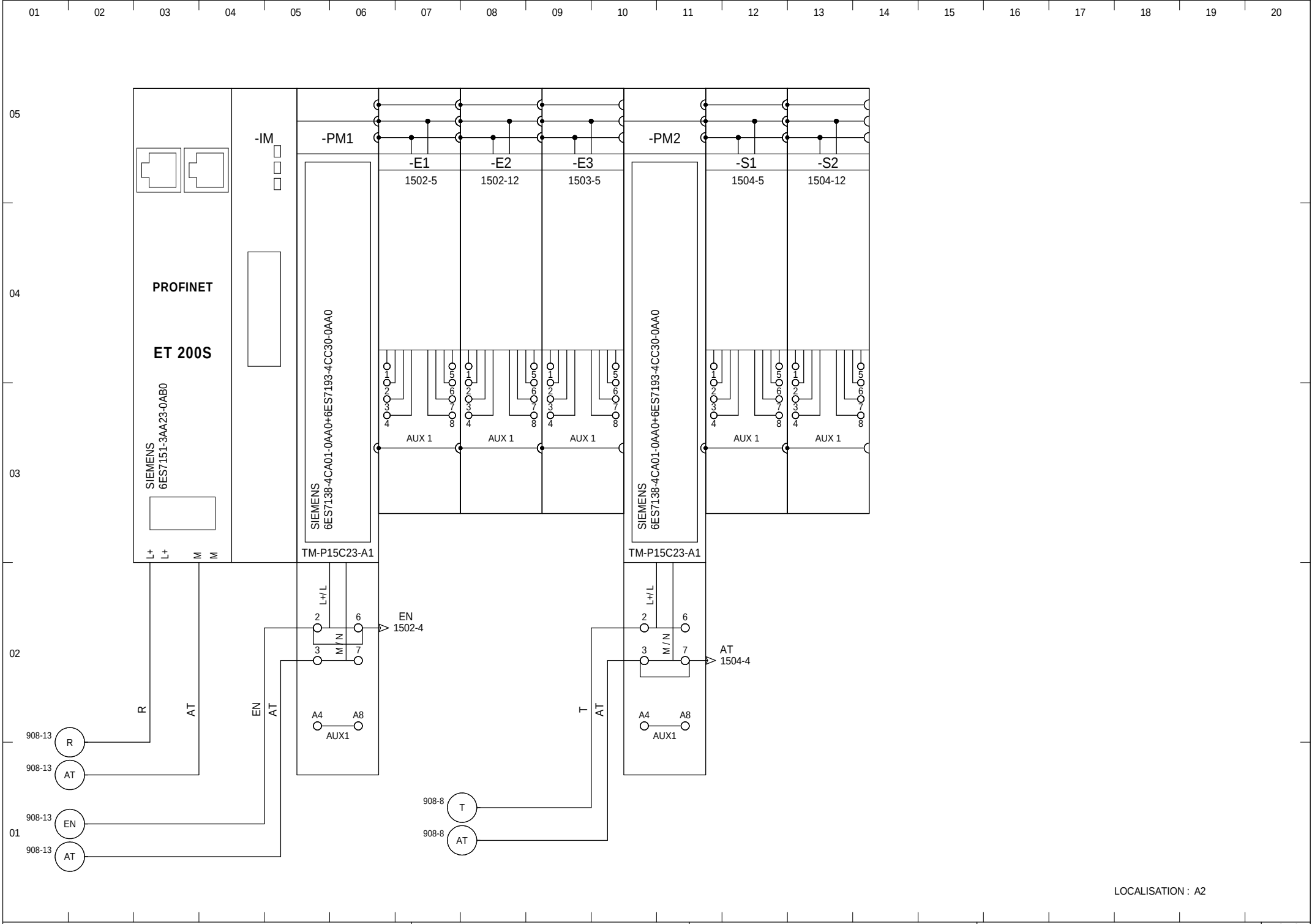

LOCALISATION : A2

RENAULT
1 av.du golf. 78288 Guyancourt cedex

- MODIFICATIONS -
INDICE
VISA
DATE

E/S ARMOIRE A2 SIEMENS ET200S

RENAULT
SERVICE 65940

E237269000

FOLIO
1501

Ce document est la propriete de RENAULT S.A.S et ne peut etre reproduit ou communique sans son autorisation

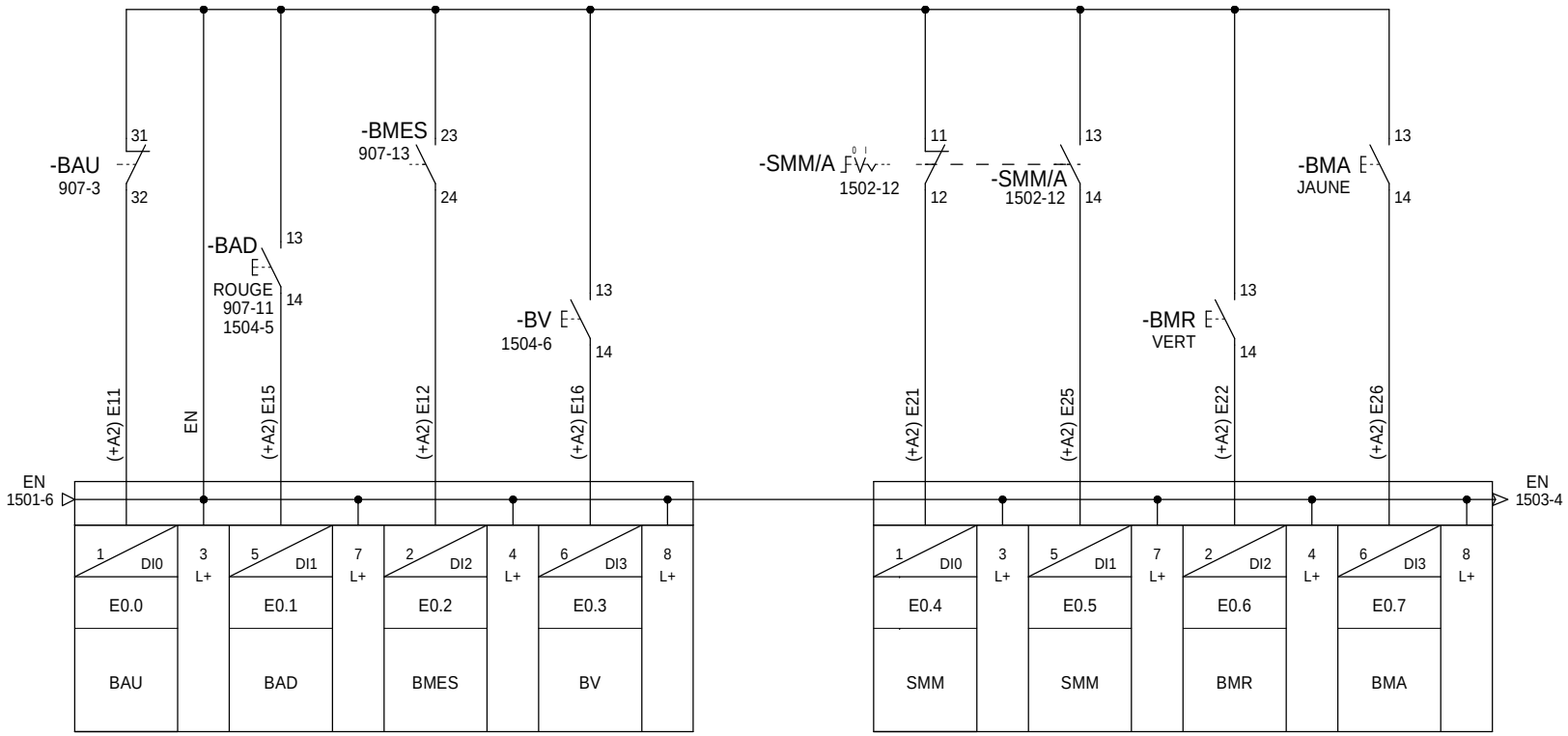

-E1 STATION : SIEMENS RACK : 6ES7131-4BD01-0AA0+6ES7193-4CB30-0AA0 MODULE : ET 200S

-E2 STATION : SIEMENS RACK : 6ES7131-4BD01-0AA0+6ES7193-4CB30-0AA0 MODULE : ET 200S

ARRÊT D'URGENCE ARMOIRE DE COMMANDE

ANNULATION DEFAUT

MISE EN SERVICE

VALIDATION

MARCHE MANUEL

MARCHE AUTOMATIQUE

MOUVEMENT RETOUR

MOUVEMENT ALLER

LOCALISATION : A2

RENAULT
1 av.du golf. 78288 Guyancourt cedex

- MODIFICATIONS -
INDICE
VISA
DATE

ET200S: E0.0-E0.7

RENAULT
SERVICE 65940

E237269000

FOLIO
1502

Ce document est la propriete de RENAULT S.A.S et ne peut etre reproduit ou communique sans son autorisation

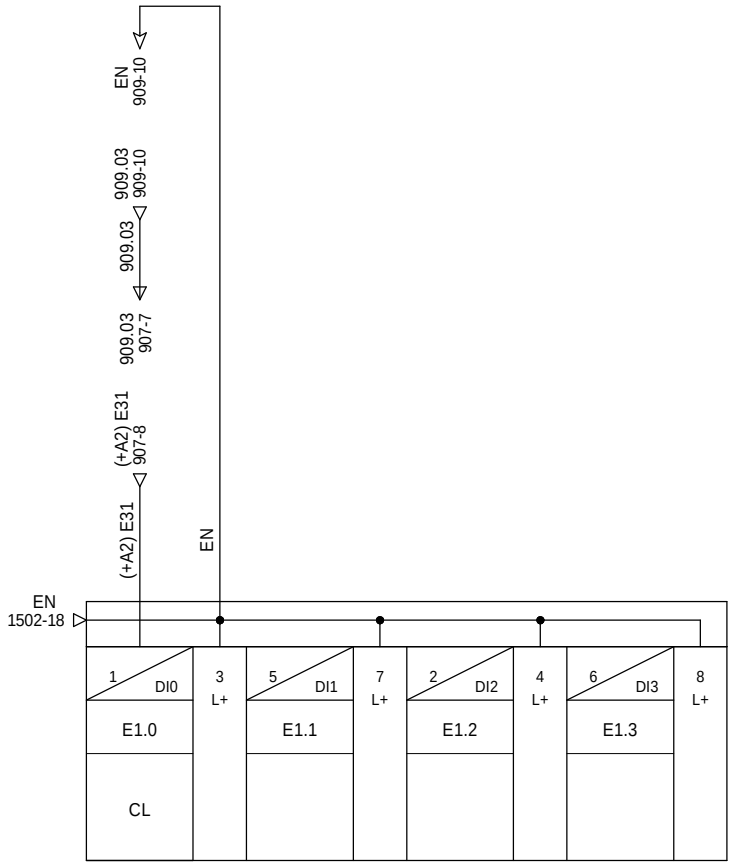

-E3 STATION : RACK : MODULE :
SIEMENS 6ES7131-4BD01-0AA0+6ES7193-4CB30-0AA0 ET 200S

CLIMATISEUR OK

RESERVE

RESERVE

RESERVE

LOCALISATION : A2

RENAULT
1 av.du golf. 78288 Guyancourt cedex

- MODIFICATIONS -
INDICE
VISA
DATE

ET200S:E1.0-E1.7

RENAULT
SERVICE 65940

E237269000

FOLIO
1503

Ce document est la propriete de RENAULT S.A.S et ne peut etre reproduit ou communique sans son autorisation

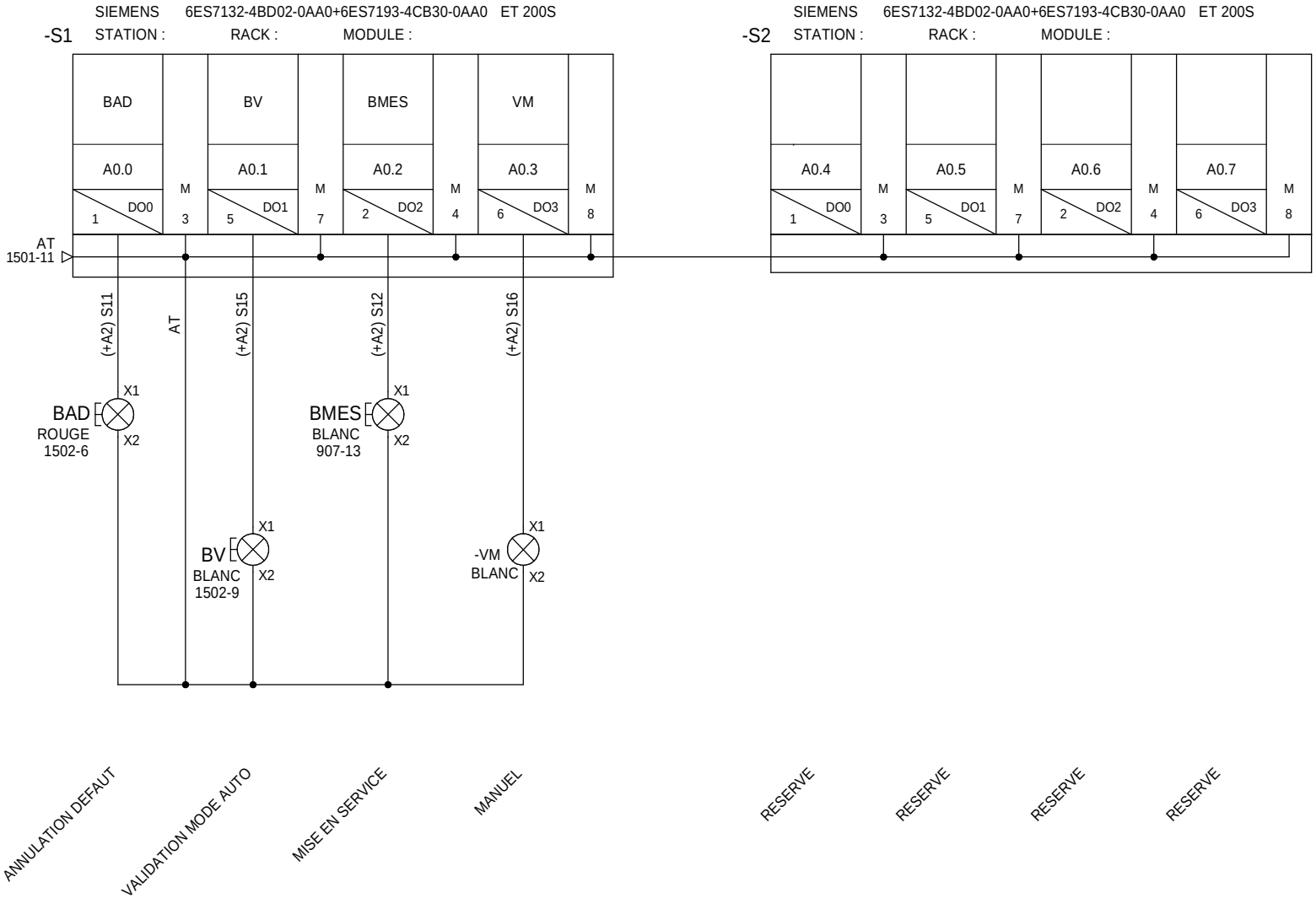

LOCALISATION : A2

RENAULT
1 av.du golf. 78288 Guyancourt cedex

- MODIFICATIONS -
INDICE
VISA
DATE

ET200S: A0.0-A0.7

RENAULT
SERVICE 65940

E237269000

FOLIO
1504

Ce document est la propriete de RENAULT S.A.S et ne peut etre reproduit ou communique sans son autorisation

PROFINET RESEAU

IP67

PANNEAU PNEUMATIQUE

LOCALISATION : A3

Ce document est la propriete de RENAULT S.A.S et ne peut etre reproduit ou communique sans son autorisation

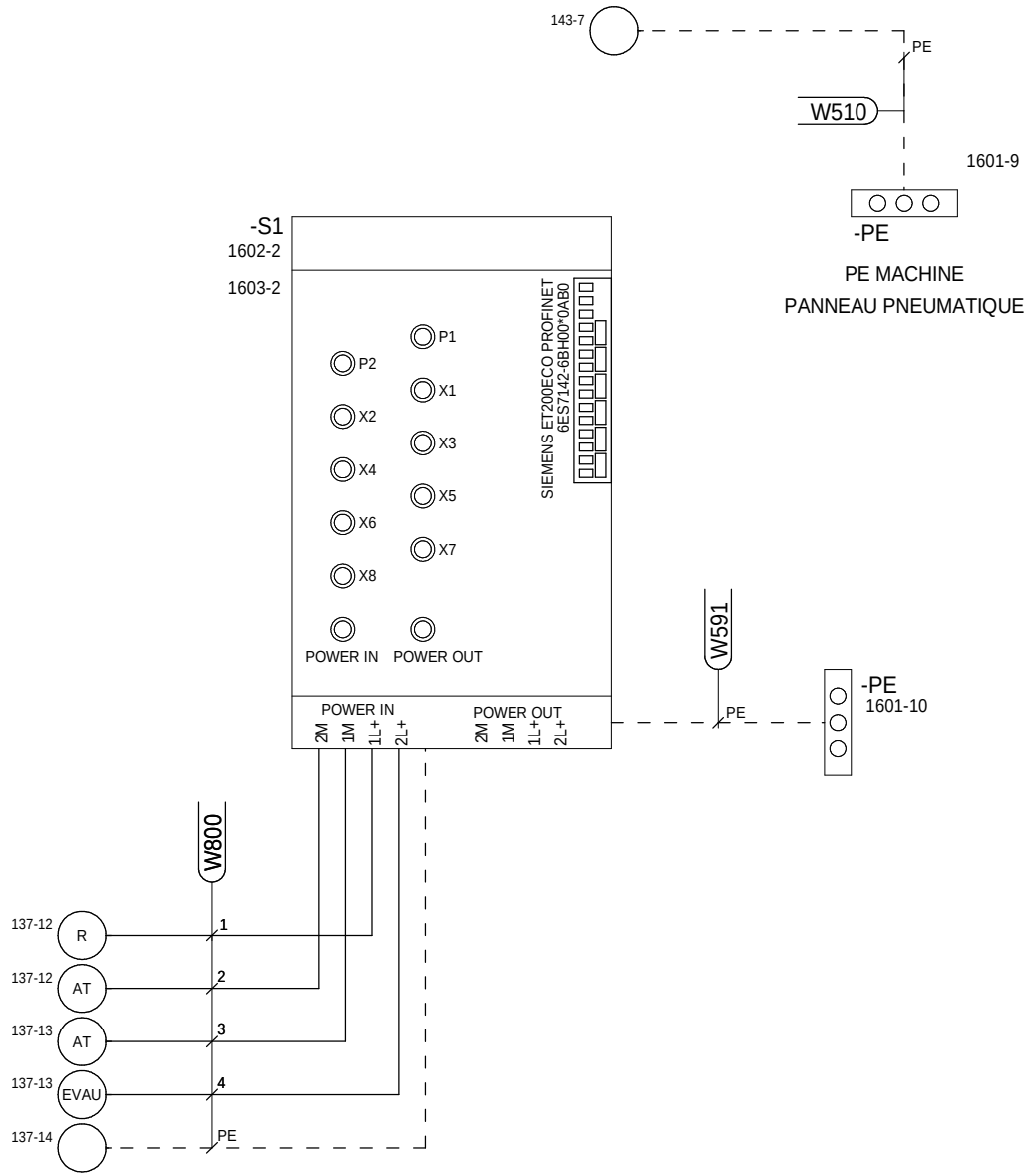

LOCALISATION : A3

RENAULT 1 av.du golf. 78288 Guyancourt cedex	- MODIFICATIONS - INDICE VISA DATE	CONNECTION DE BUS	**RENAULT** SERVICE 65940	E237269000 FOLIO 1601

Ce document est la propriete de RENAULT S.A.S et ne peut etre reproduit ou communique sans son autorisation

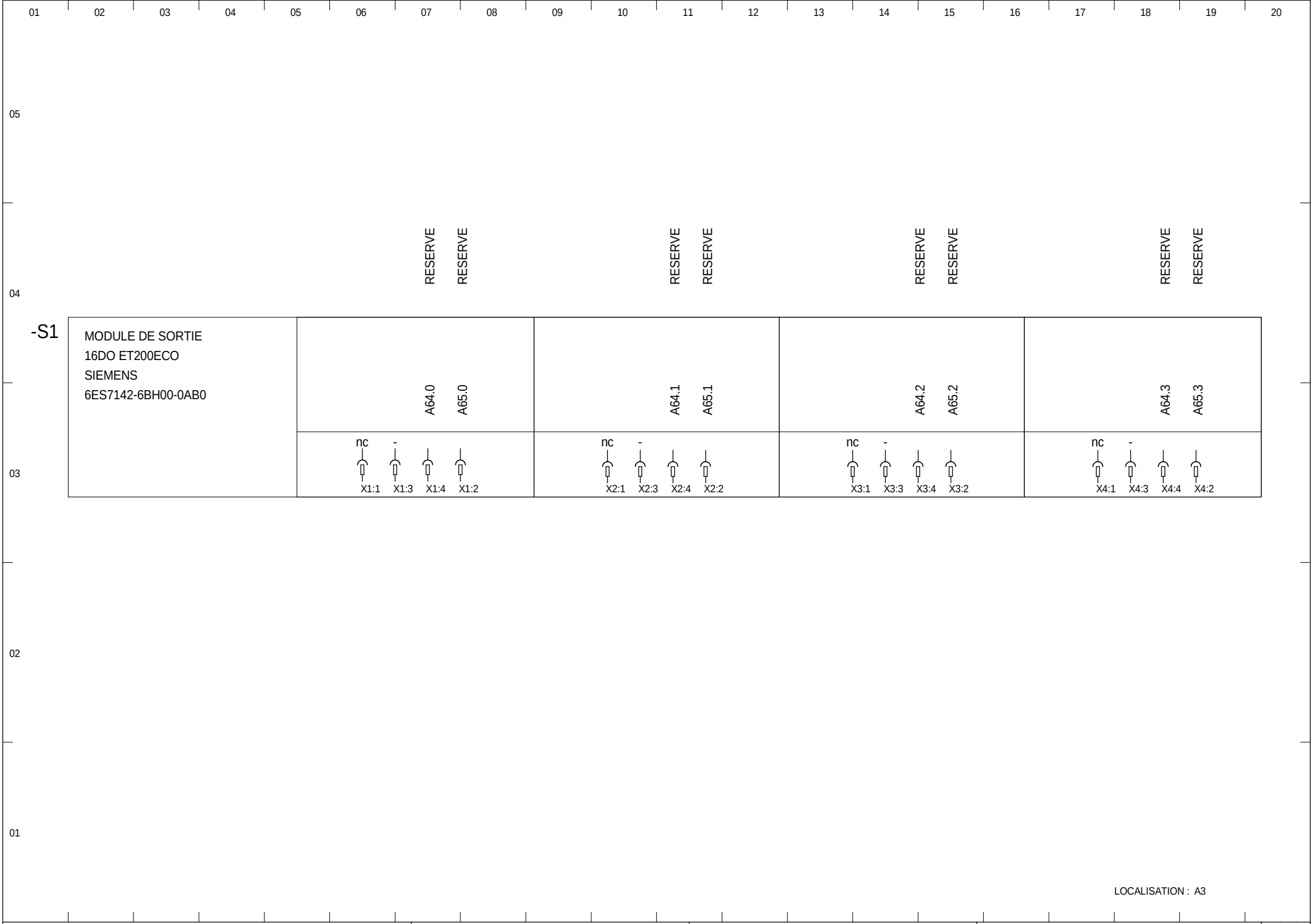

RENAULT
1 av.du golf. 78288 Guyancourt cedex

- MODIFICATIONS -
INDICE
VISA
DATE

ET200ECO:A64.0-A65.7 PARTIE 1

RENAULT
SERVICE 65940

E237269000

FOLIO
1602

Ce document est la propriete de RENAULT S.A.S et ne peut etre reproduit ou communique sans son autorisation

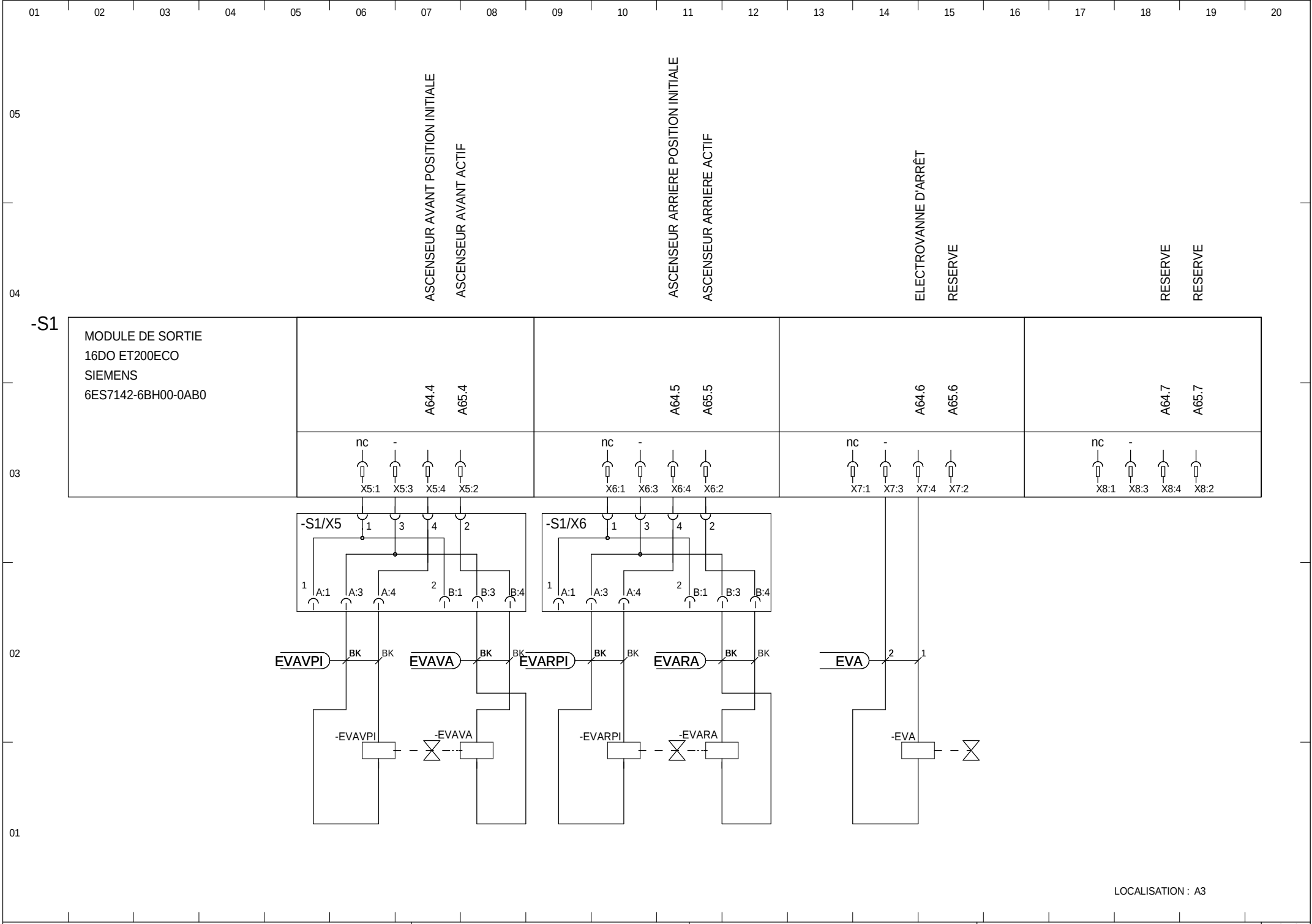

RENAULT
1 av.du golf. 78288 Guyancourt cedex

- MODIFICATIONS -
INDICE
VISA
DATE

ET200ECO:A64.0-A65.7 PARTIE 2

RENAULT
SERVICE 65940

E237269000

FOLIO
1603

Ce document est la propriete de RENAULT S.A.S et ne peut etre reproduit ou communique sans son autorisation

PROFINET RESEAU

IP67

MACHINE

LOCALISATION : M1

Ce document est la propriete de RENAULT S.A.S et ne peut etre reproduit ou communique sans son autorisation

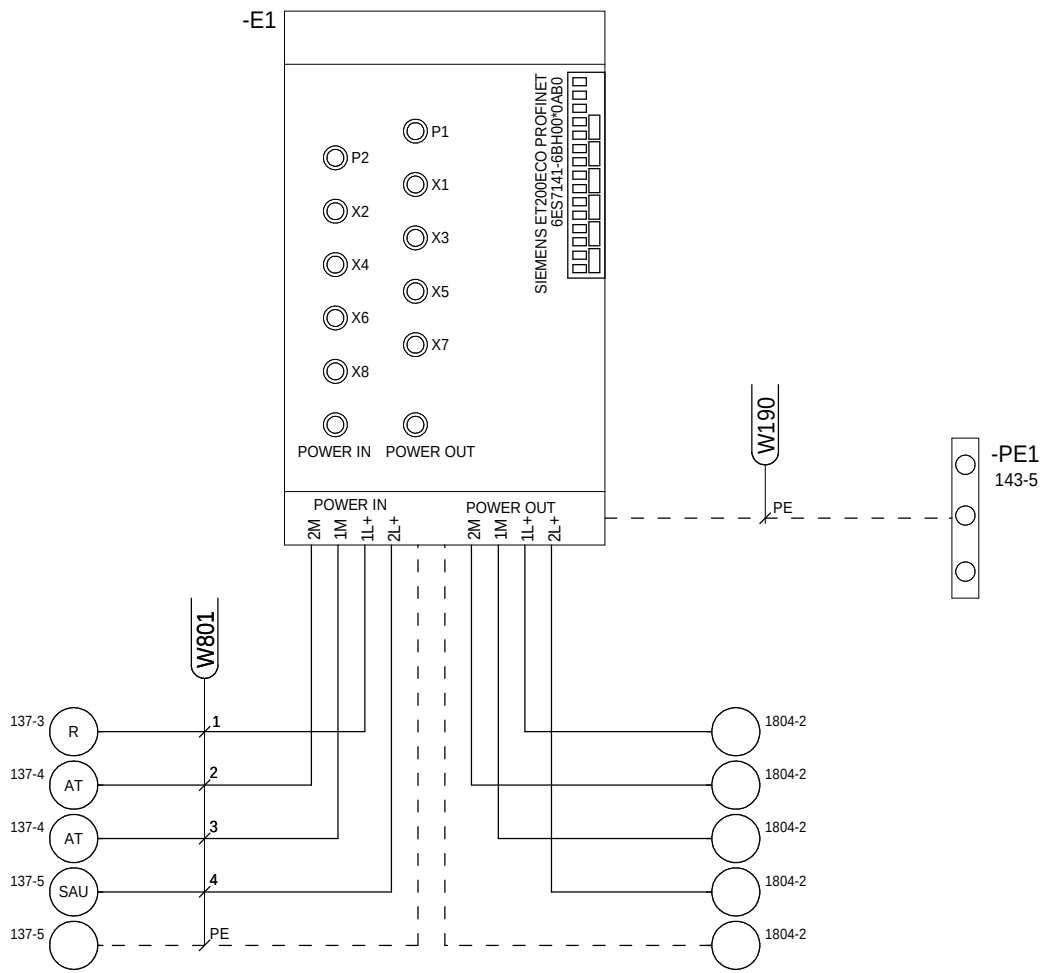

LOCALISATION : M1

RENAULT
1 av.du golf. 78288 Guyancourt cedex

- MODIFICATIONS -
INDICE
VISA
DATE

ET200ECO AVANT:CONNECTION DE BUS

RENAULT
SERVICE 65940

E237269000

FOLIO
1801

Ce document est la propriete de RENAULT S.A.S et ne peut etre reproduit ou communique sans son autorisation

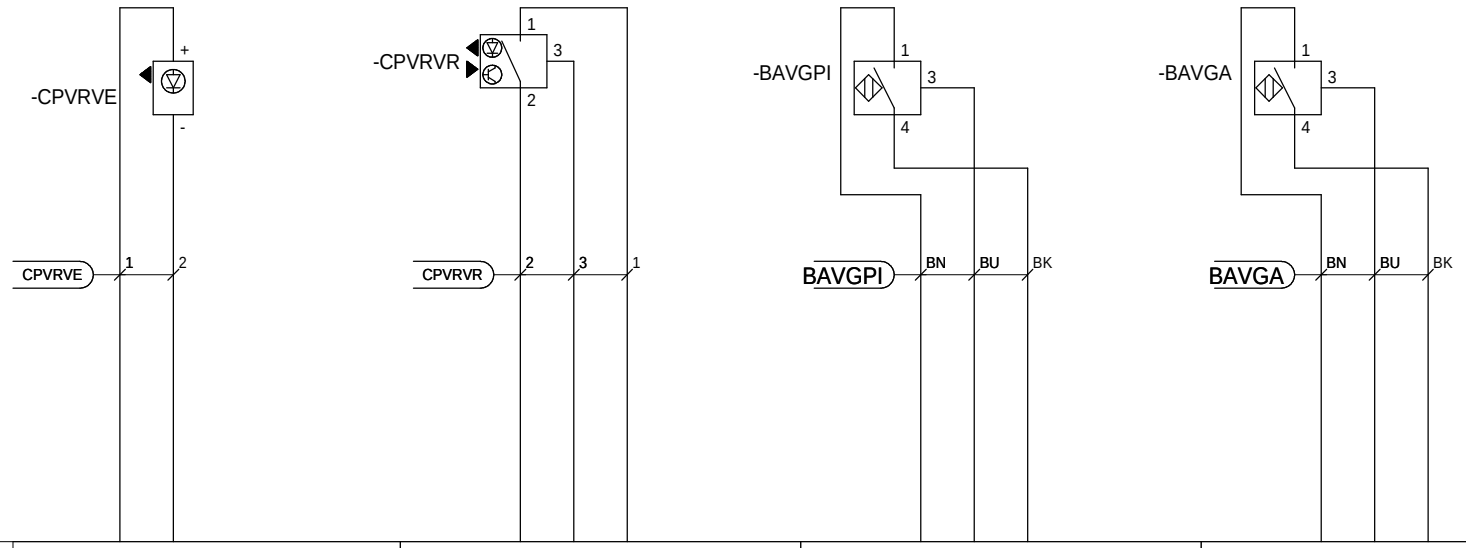

-E1

MODULE D'ENTREE
16DI ET200ECO
SIEMENS
6ES7141-6BH00-0AB0

X1:1	X1:3	X1:4	X1:2	X2:1	X2:3	X2:4	X2:2	X3:1	X3:3	X3:4	X3:2	X4:1	X4:3	X4:4	X4:2
X1 +	X1 -			X2 +	X2 -			X3 +	X3 -			X4 +	X4 -		
		E24.0	E25.0			E24.1	E25.1			E24.2	E25.2			E24.3	E25.3
		PRESENCE VEHICULE ROUES AVANT (EMETTEUR)	RESERVE			PRESENCE VEHICULE ROUES AVANT (RECEPTEUR)	RESERVE			ASCENSEUR AVANT GAUCHE POSITION INITIALE	RESERVE			ASCENSEUR AVANT GAUCHE ACTIF	RESERVE

LOCALISATION : M1

RENAULT
1 av.du golf. 78288 Guyancourt cedex

- MODIFICATIONS -
INDICE
VISA
DATE

ET200ECO AVANT E24.0-E25.7

RENAULT
SERVICE 65940

E237269000

FOLIO
1802

Ce document est la propriete de RENAULT S.A.S et ne peut etre reproduit ou communique sans son autorisation

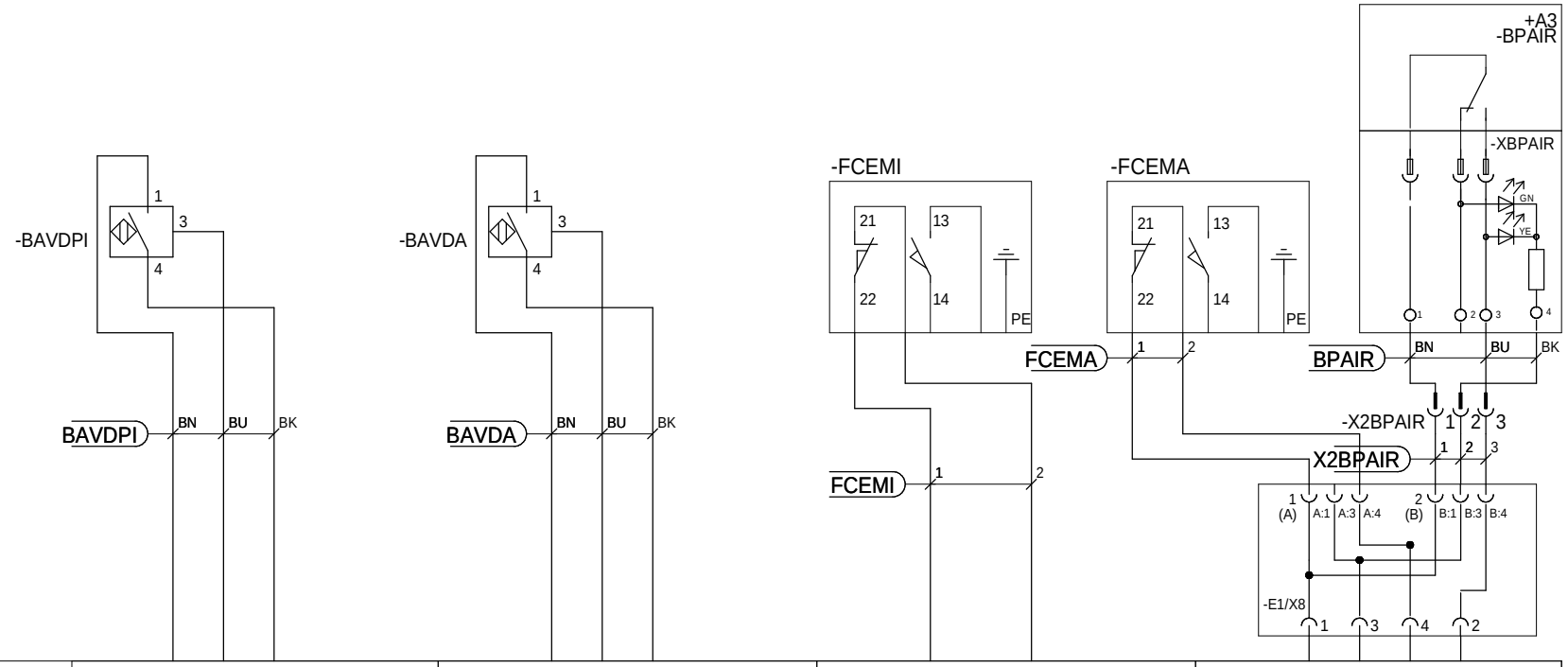

| -E1 | | |

Ce document est la propriete de RENAULT S.A.S et ne peut etre reproduit ou communique sans son autorisation

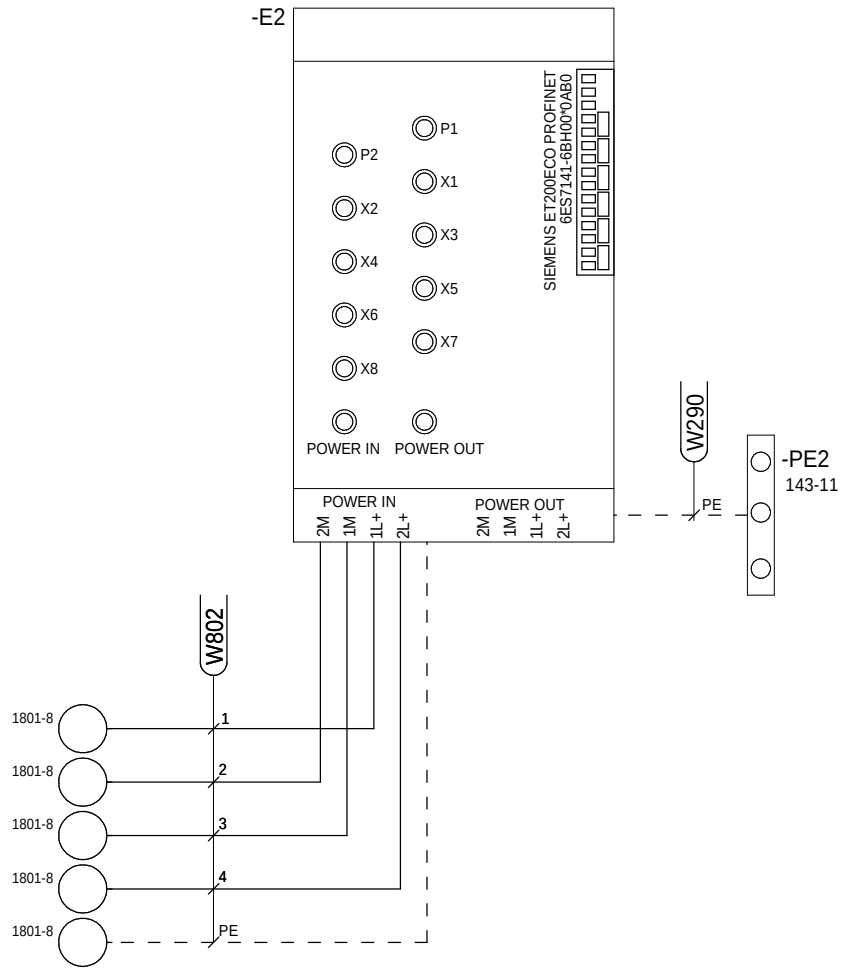

LOCALISATION : M1

RENAULT 1 av.du golf. 78288 Guyancourt cedex	- MODIFICATIONS - INDICE VISA DATE	ET200ECO ARRIERE:CONNECTION DE BUS	**RENAULT** SERVICE 65940	E237269000	FOLIO 1804

Ce document est la propriete de RENAULT S.A.S et ne peut etre reproduit ou communique sans son autorisation

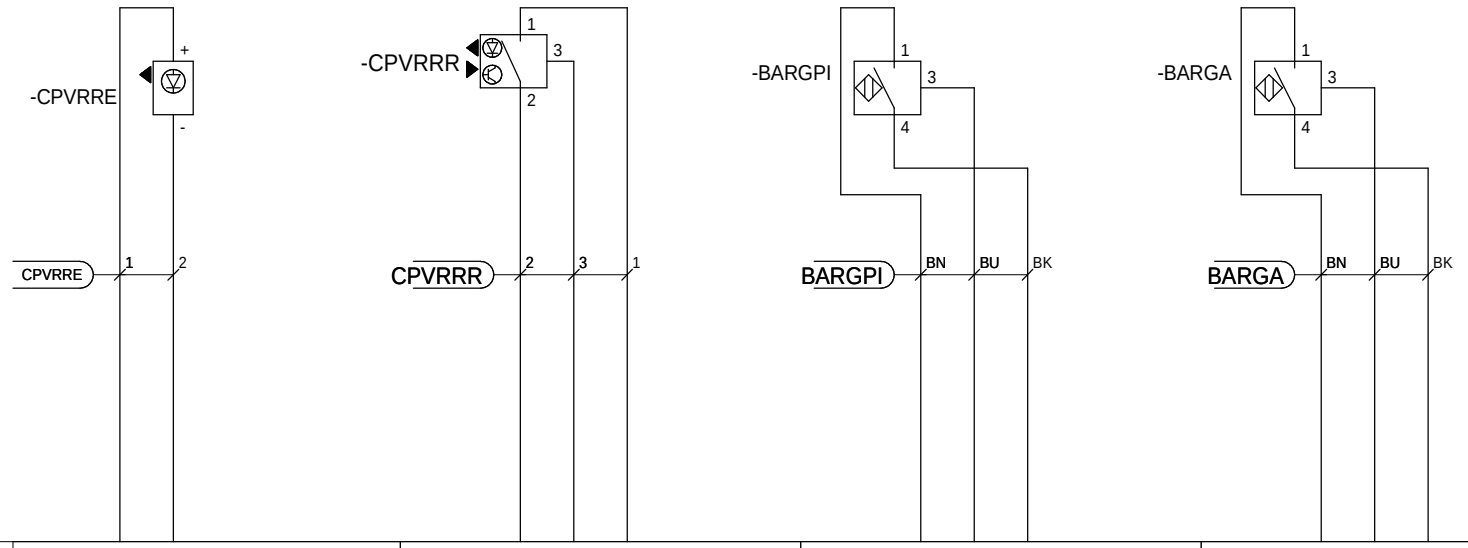

-E2

MODULE D'ENTREE
16DI ET200ECO
SIEMENS
6ES7141-6BH00-0AB0

X1:1	X1:3	X1:4	X1:2	X2:1	X2:3	X2:4	X2:2	X3:1	X3:3	X3:4	X3:2	X4:1	X4:3	X4:4	X4:2
		E72.0	E73.0			E72.1	E73.1			E72.2	E73.2			E72.3	E73.3
		PRESENCE VEHICULE ARRIERE (EMETTEUR)	RESERVE			PRESENCE VEHICULE ROUES ARRIERE (RECEPTEUR)	RESERVE			ASCENSEUR ARRIERE GAUCHE POSITION INITIALE	RESERVE			ASCENSEUR ARRIERE GAUCHE ACTIF	RESERVE

LOCALISATION : M1

RENAULT
1 av.du golf. 78288 Guyancourt cedex

- MODIFICATIONS -
INDICE
VISA
DATE

ET200ECO ARRIERE E72.0-E73.7

RENAULT
SERVICE 65940

E237269000

FOLIO
1805

Ce document est la propriete de RENAULT S.A.S et ne peut etre reproduit ou communique sans son autorisation

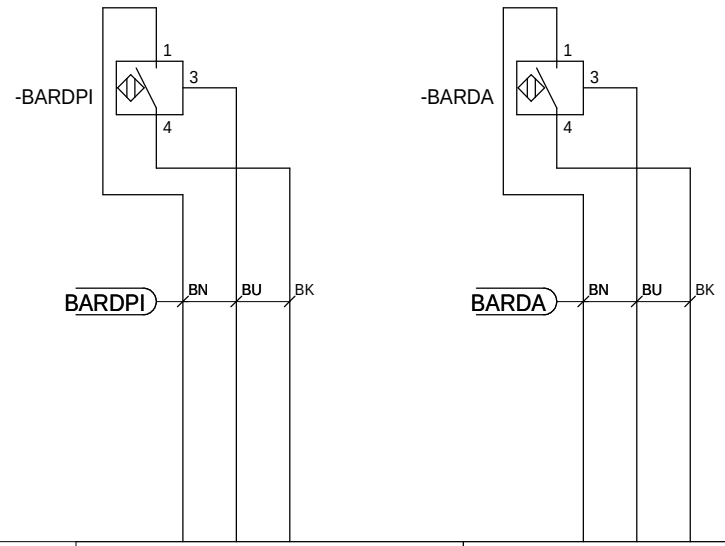

-E2

MODULE D'ENTREE
16DI ET200ECO
SIEMENS
6ES7141-6BH00-0AB0

X5:1	X5:3	X5:4	X5:2	X6:1	X6:3	X6:4	X6:2	X7:1	X7:3	X7:4	X7:2	X8:1	X8:3	X8:4	X8:2
X5 +	X5 -			X6 +	X6 -			X7 +	X7 -			X8 +	X8 -		
		E72.4	E73.4			E72.5	E73.5			E72.6	E73.6			E72.7	E73.7
		ASCENSEUR ARRIERE DROIT POSITION INITIALE	RESERVE			ASCENSEUR ARRIERE DROIT ACTIF	RESERVE			RESERVE	RESERVE			RESERVE	RESERVE

LOCALISATION : M1

RENAULT
1 av.du golf. 78288 Guyancourt cedex

- MODIFICATIONS -
INDICE
VISA
DATE

ET200ECO ARRIERE E72.0-E73.7

RENAULT
SERVICE 65940

E237269000

FOLIO
1806

Ce document est la propriete de RENAULT S.A.S et ne peut etre reproduit ou communique sans son autorisation

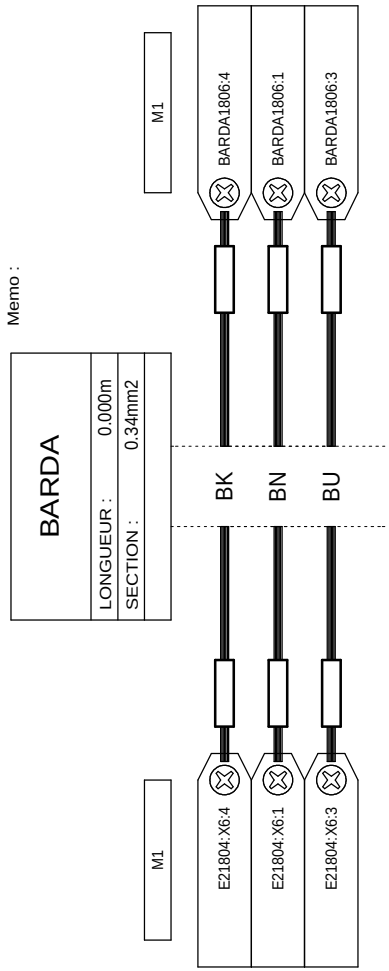

Memo :

LOCALISATION :

RENAULT
1 av.du golf. 78288 Guyancourt cedex

- MODIFICATIONS -
INDICE
VISA
DATE

CABLE : BARDA (1/1)

RENAULT
SERVICE 65940

E237269000

FOLIO
1

Ce document est la propriete de RENAULT S.A.S et ne peut etre reproduit ou communique sans son autorisation

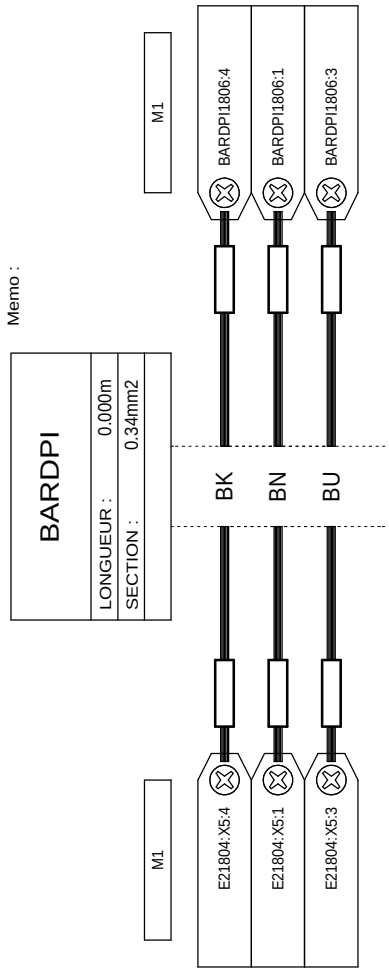

Memo :

LOCALISATION :

RENAULT
1 av.du golf. 78288 Guyancourt cedex

- MODIFICATIONS -
INDICE
VISA
DATE

CABLE : BARDPI (1/1)

RENAULT
SERVICE 65940

E237269000

FOLIO
2

Ce document est la propriete de RENAULT S.A.S et ne peut etre reproduit ou communique sans son autorisation

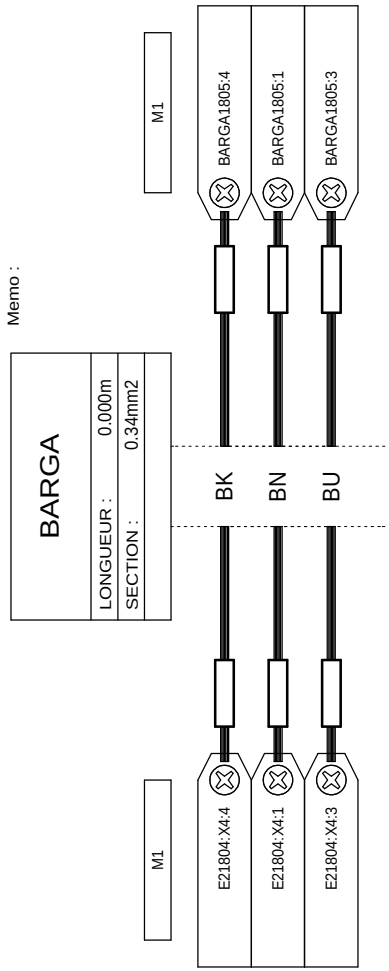

Memo :

LOCALISATION :

RENAULT
1 av.du golf. 78288 Guyancourt cedex

- MODIFICATIONS -
INDICE
VISA
DATE

CABLE : BARGA (1/1)

RENAULT
SERVICE 65940

E237269000

FOLIO
3

Ce document est la propriete de RENAULT S.A.S et ne peut etre reproduit ou communique sans son autorisation

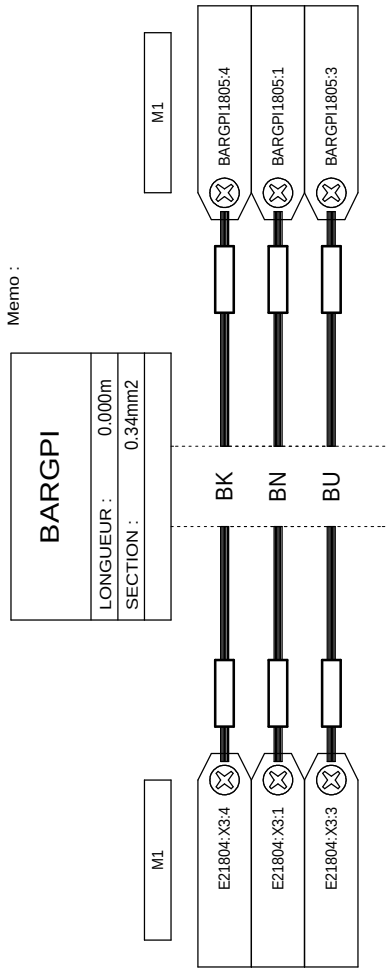

Memo :

LOCALISATION :

RENAULT
1 av.du golf. 78288 Guyancourt cedex

- MODIFICATIONS -
INDICE
VISA
DATE

CABLE : BARGPI (1/1)

RENAULT
SERVICE 65940

E237269000

FOLIO
4

Ce document est la propriete de RENAULT S.A.S et ne peut etre reproduit ou communique sans son autorisation

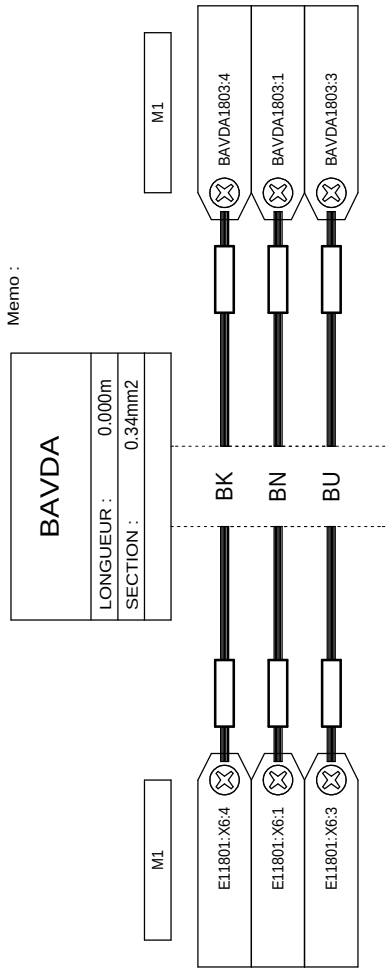

Memo :

LOCALISATION :

RENAULT
1 av.du golf. 78288 Guyancourt cedex

- MODIFICATIONS -
INDICE
VISA
DATE

CABLE : BAVDA (1/1)

RENAULT
SERVICE 65940

E237269000

FOLIO
5

Ce document est la propriete de RENAULT S.A.S et ne peut etre reproduit ou communique sans son autorisation

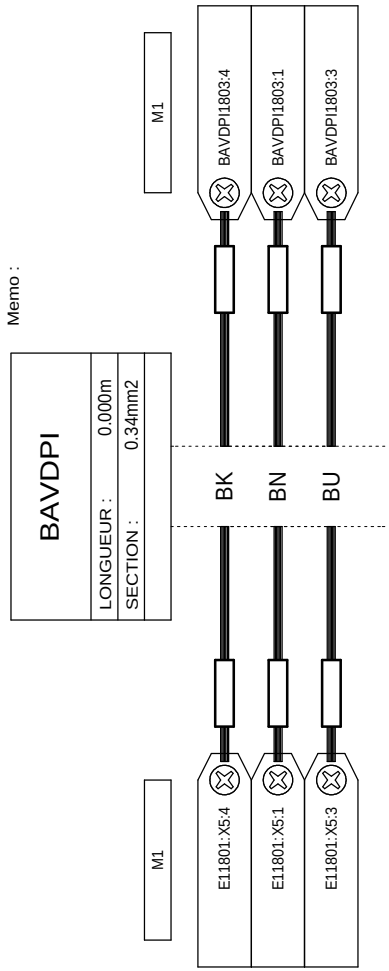

Memo :

LOCALISATION :

RENAULT
1 av.du golf. 78288 Guyancourt cedex

- MODIFICATIONS -
INDICE
VISA
DATE

CABLE : BAVDPI (1/1)

RENAULT
SERVICE 65940

E237269000

FOLIO
6

Ce document est la propriete de RENAULT S.A.S et ne peut etre reproduit ou communique sans son autorisation

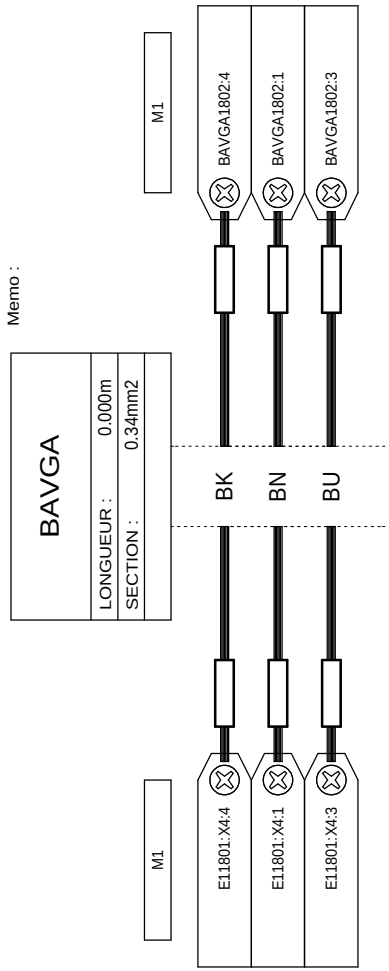

Memo :

LOCALISATION :

RENAULT
1 av.du golf. 78288 Guyancourt cedex

- MODIFICATIONS -
INDICE
VISA
DATE

CABLE : BAVGA (1/1)

RENAULT
SERVICE 65940

E237269000

FOLIO
7

Ce document est la propriete de RENAULT S.A.S et ne peut etre reproduit ou communique sans son autorisation

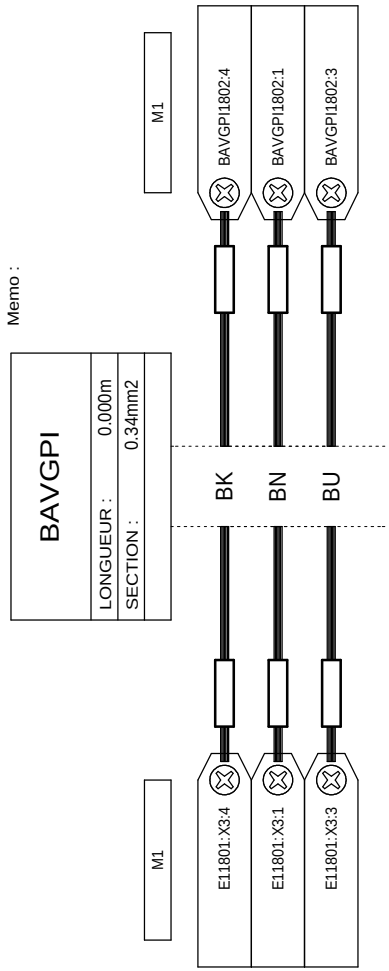

Memo :

LOCALISATION :

RENAULT
1 av.du golf. 78288 Guyancourt cedex

- MODIFICATIONS -
INDICE
VISA
DATE

CABLE : BAVGPI (1/1)

RENAULT
SERVICE 65940

E237269000

FOLIO
8

Ce document est la propriete de RENAULT S.A.S et ne peut etre reproduit ou communique sans son autorisation

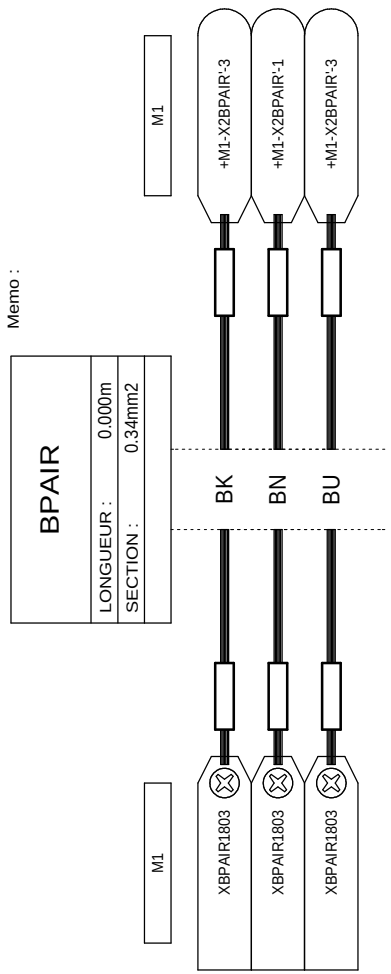

Memo :

LOCALISATION :

RENAULT
1 av.du golf. 78288 Guyancourt cedex

- MODIFICATIONS -
INDICE
VISA
DATE

CABLE : BPAIR (1/1)

RENAULT
SERVICE 65940

E237269000

FOLIO
9

Ce document est la propriete de RENAULT S.A.S et ne peut etre reproduit ou communique sans son autorisation

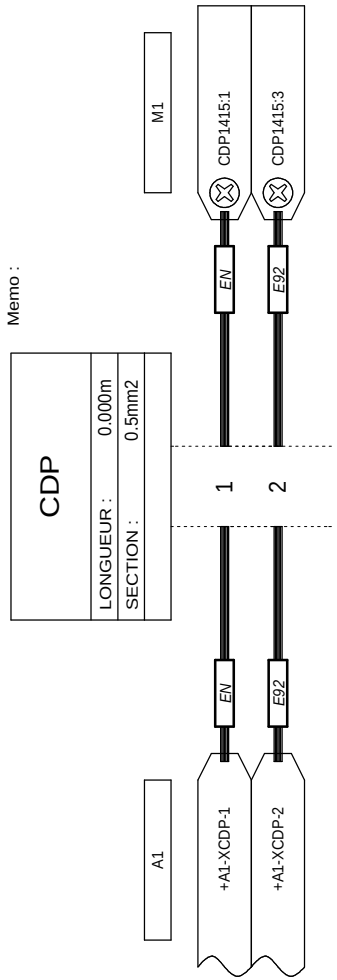

Memo :

LOCALISATION :

RENAULT
1 av.du golf. 78288 Guyancourt cedex

- MODIFICATIONS -
INDICE
VISA
DATE

CABLE : CDP (1/1)

RENAULT
SERVICE 65940

E237269000

FOLIO
10

Ce document est la propriete de RENAULT S.A.S et ne peut etre reproduit ou communique sans son autorisation

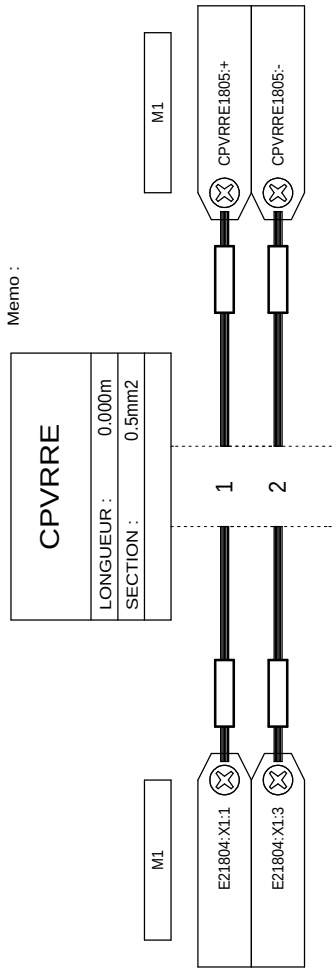

Memo :

LOCALISATION :

RENAULT
1 av.du golf. 78288 Guyancourt cedex

- MODIFICATIONS -
INDICE
VISA
DATE

CABLE : CPVRRE (1/1)

RENAULT
SERVICE 65940

E237269000

FOLIO
11

Ce document est la propriete de RENAULT S.A.S et ne peut etre reproduit ou communique sans son autorisation

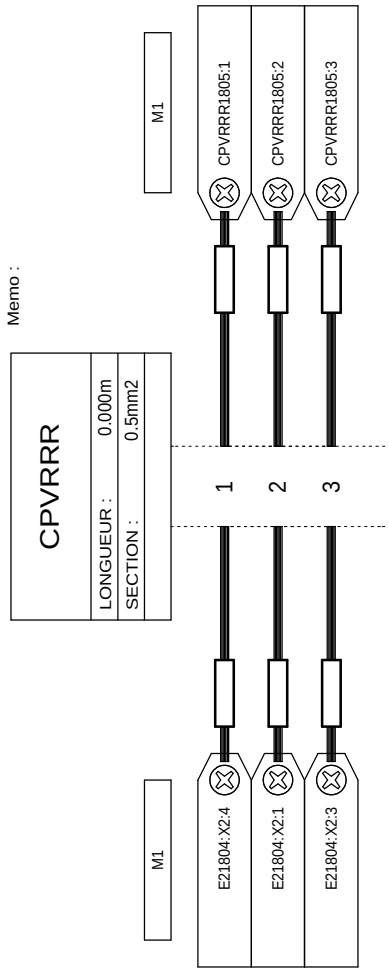

Memo :

LOCALISATION :

RENAULT
1 av.du golf. 78288 Guyancourt cedex

- MODIFICATIONS -
INDICE
VISA
DATE

CABLE : CPVRRR (1/1)

RENAULT
SERVICE 65940

E237269000

FOLIO
12

Ce document est la propriete de RENAULT S.A.S et ne peut etre reproduit ou communique sans son autorisation

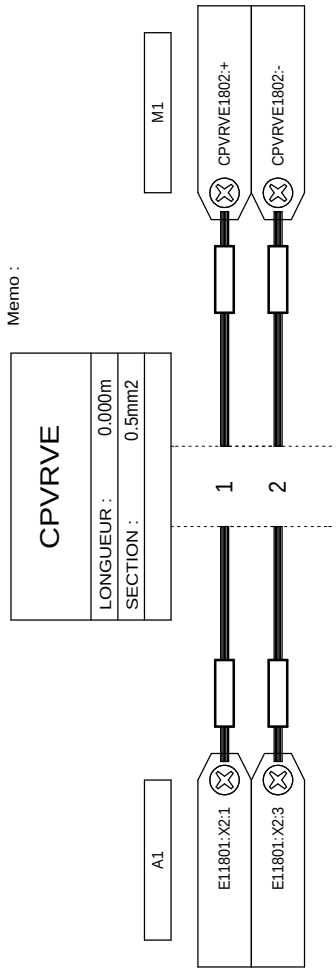

Memo :

LOCALISATION :

RENAULT
1 av.du golf. 78288 Guyancourt cedex

- MODIFICATIONS -
INDICE
VISA
DATE

CABLE : CPVRVE (1/1)

RENAULT
SERVICE 65940

E237269000

FOLIO
13

Ce document est la propriete de RENAULT S.A.S et ne peut etre reproduit ou communique sans son autorisation

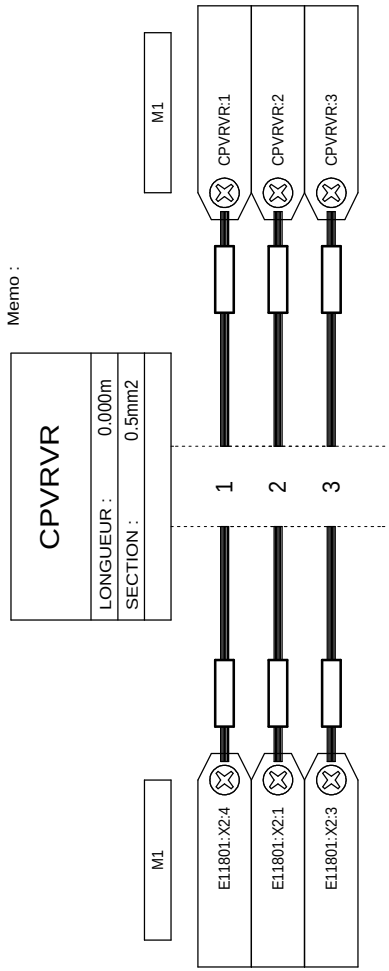

Memo :

LOCALISATION :

RENAULT
1 av.du golf. 78288 Guyancourt cedex

- MODIFICATIONS -
INDICE
VISA
DATE

CABLE : CPVRVR (1/1)

RENAULT
SERVICE 65940

E237269000

FOLIO
14

Ce document est la propriete de RENAULT S.A.S et ne peut etre reproduit ou communique sans son autorisation

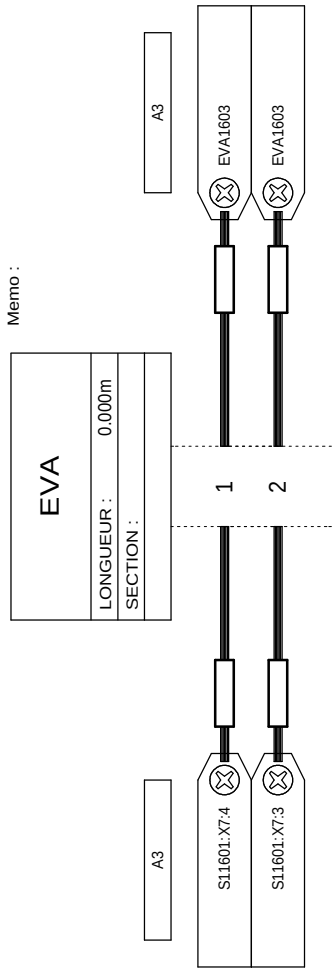

LOCALISATION :

RENAULT
1 av.du golf. 78288 Guyancourt cedex

- MODIFICATIONS -
INDICE
VISA
DATE

CABLE : EVA (1/1)

RENAULT
SERVICE 65940

E237269000

FOLIO
15

Ce document est la propriete de RENAULT S.A.S et ne peut etre reproduit ou communique sans son autorisation

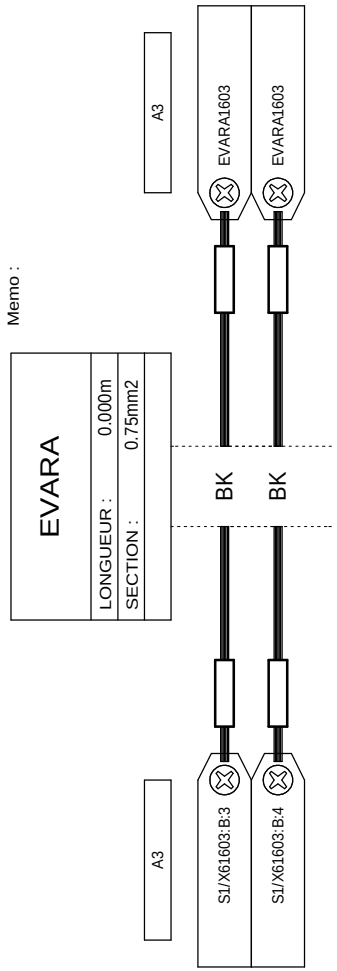

LOCALISATION :

RENAULT 1 av.du golf. 78288 Guyancourt cedex	- MODIFICATIONS - INDICE VISA DATE	CABLE : EVARA (1/1)	**RENAULT** SERVICE 65940	E237269000	FOLIO 16

Ce document est la propriete de RENAULT S.A.S et ne peut etre reproduit ou communique sans son autorisation

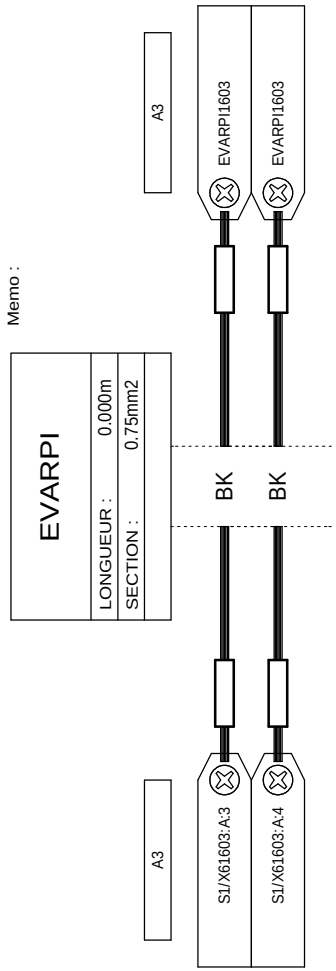

Memo :

LOCALISATION :

RENAULT
1 av.du golf. 78288 Guyancourt cedex

- MODIFICATIONS -
INDICE
VISA
DATE

CABLE : EVARPI (1/1)

RENAULT
SERVICE 65940

E237269000

FOLIO
17

Ce document est la propriete de RENAULT S.A.S et ne peut etre reproduit ou communique sans son autorisation

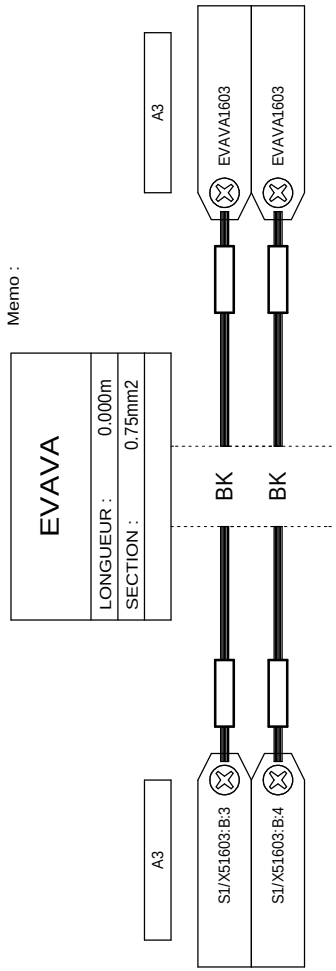

Memo :

LOCALISATION :

RENAULT
1 av.du golf. 78288 Guyancourt cedex

- MODIFICATIONS -
INDICE
VISA
DATE

CABLE : EVAVA (1/1)

RENAULT
SERVICE 65940

E237269000

FOLIO
18

Ce document est la propriete de RENAULT S.A.S et ne peut etre reproduit ou communique sans son autorisation

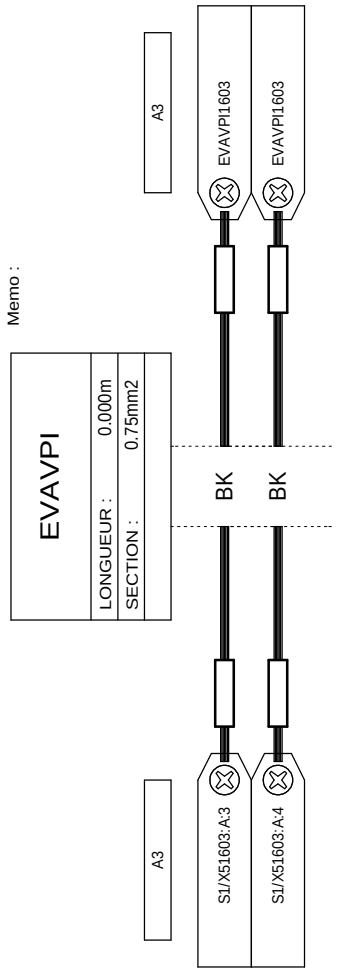

Memo :

LOCALISATION :

RENAULT
1 av.du golf. 78288 Guyancourt cedex

- MODIFICATIONS -
INDICE
VISA
DATE

CABLE : EVAVPI (1/1)

RENAULT
SERVICE 65940

E237269000

FOLIO
19

Ce document est la propriete de RENAULT S.A.S et ne peut etre reproduit ou communique sans son autorisation

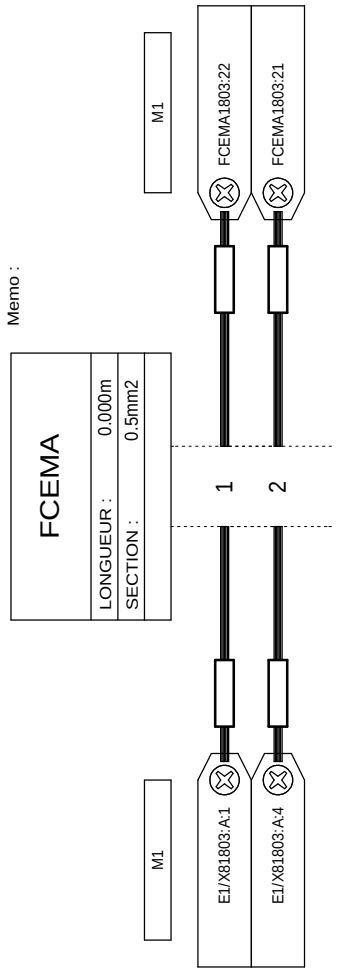

Memo :

LOCALISATION :

RENAULT
1 av.du golf. 78288 Guyancourt cedex

- MODIFICATIONS -
INDICE
VISA
DATE

CABLE : FCEMA (1/1)

RENAULT
SERVICE 65940

E237269000

FOLIO
20

Ce document est la propriete de RENAULT S.A.S et ne peut etre reproduit ou communique sans son autorisation

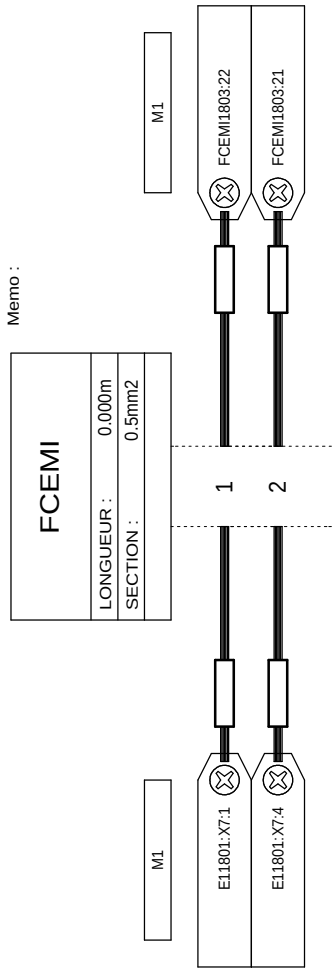

Memo :

LOCALISATION :

RENAULT
1 av.du golf. 78288 Guyancourt cedex

- MODIFICATIONS -
INDICE
VISA
DATE

CABLE : FCEMI (1/1)

RENAULT
SERVICE 65940

E237269000

FOLIO
21

Ce document est la propriete de RENAULT S.A.S et ne peut etre reproduit ou communique sans son autorisation

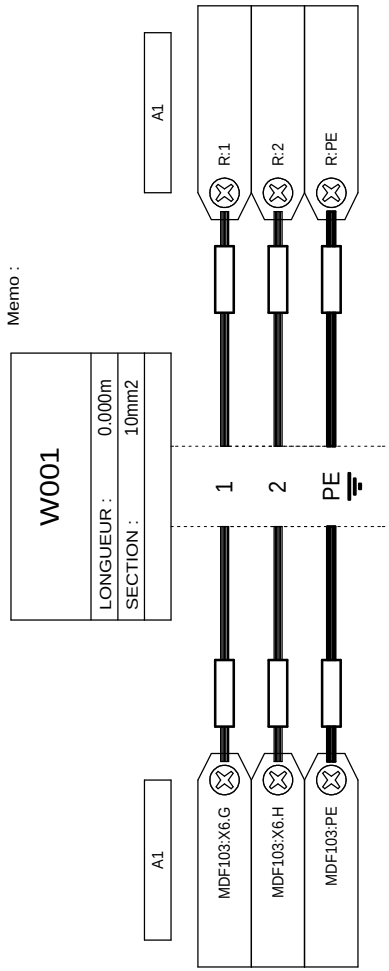

Memo :

LOCALISATION :

RENAULT
1 av.du golf. 78288 Guyancourt cedex

- MODIFICATIONS -
INDICE
VISA
DATE

CABLE : W001 (1/1)

RENAULT
SERVICE 65940

E237269000

FOLIO
22

Ce document est la propriete de RENAULT S.A.S et ne peut etre reproduit ou communique sans son autorisation

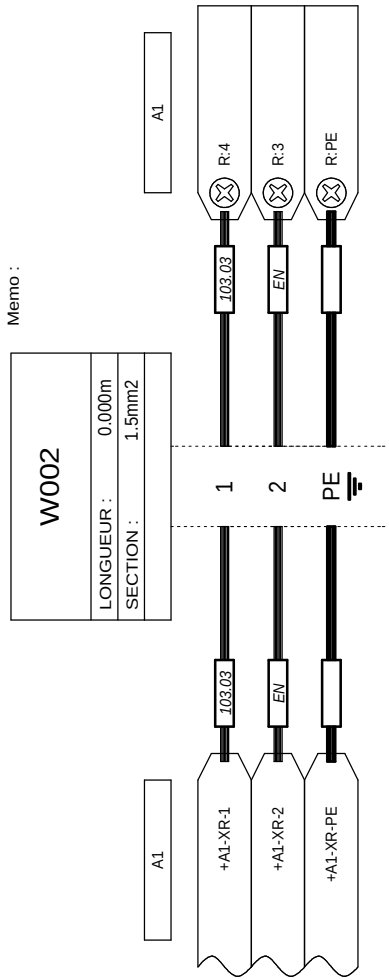

LOCALISATION :

Ce document est la propriete de RENAULT S.A.S et ne peut etre reproduit ou communique sans son autorisation

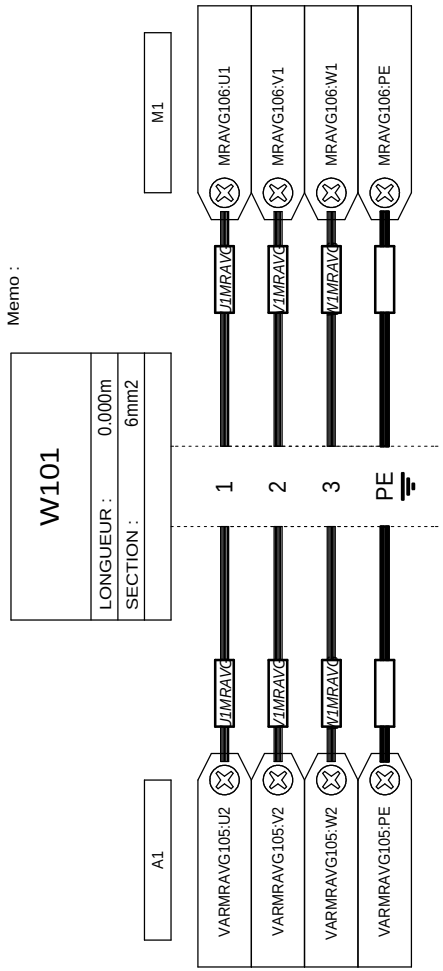

Memo :

LOCALISATION :

RENAULT
1 av.du golf. 78288 Guyancourt cedex

- MODIFICATIONS -
INDICE
VISA
DATE

CABLE : W101 (1/1)

RENAULT
SERVICE 65940

E237269000

FOLIO
24

Ce document est la propriete de RENAULT S.A.S et ne peut etre reproduit ou communique sans son autorisation

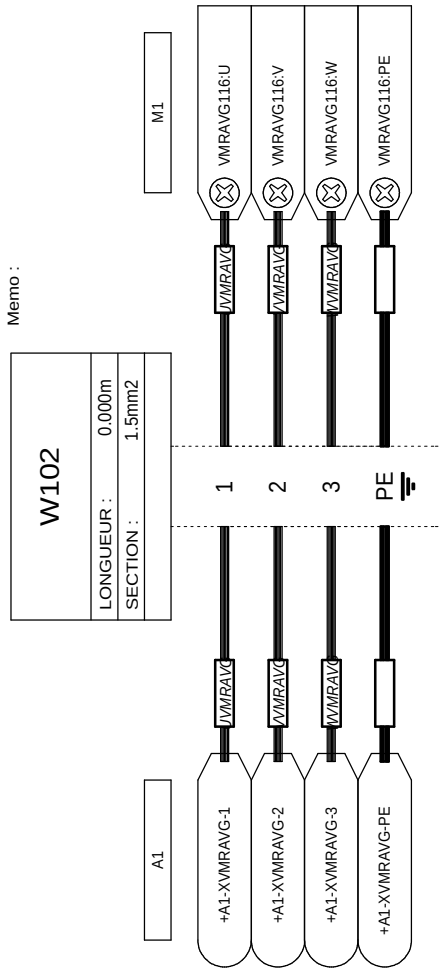

LOCALISATION :

RENAULT
1 av.du golf. 78288 Guyancourt cedex

- MODIFICATIONS -
INDICE
VISA
DATE

CABLE : W102 (1/1)

RENAULT
SERVICE 65940

E237269000

FOLIO
25

Ce document est la propriete de RENAULT S.A.S et ne peut etre reproduit ou communique sans son autorisation

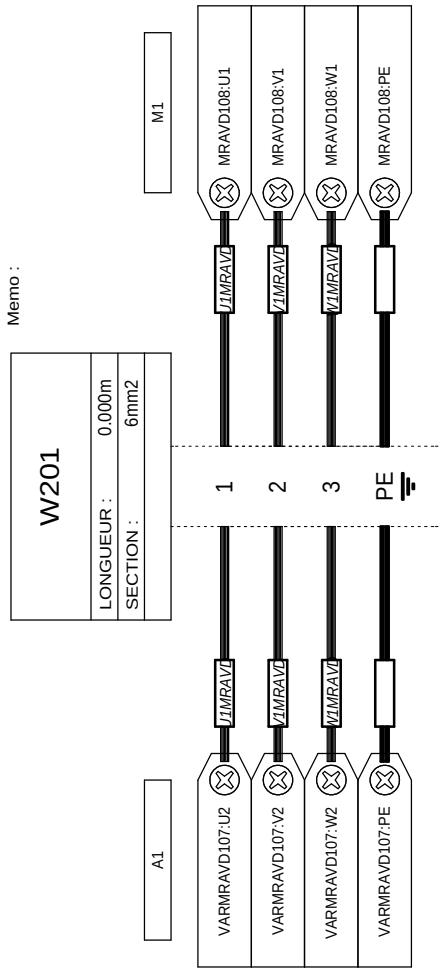

Memo :

LOCALISATION :

RENAULT
1 av.du golf. 78288 Guyancourt cedex

- MODIFICATIONS -
INDICE
VISA
DATE

CABLE : W201 (1/1)

RENAULT
SERVICE 65940

E237269000

FOLIO
26

Ce document est la propriete de RENAULT S.A.S et ne peut etre reproduit ou communique sans son autorisation

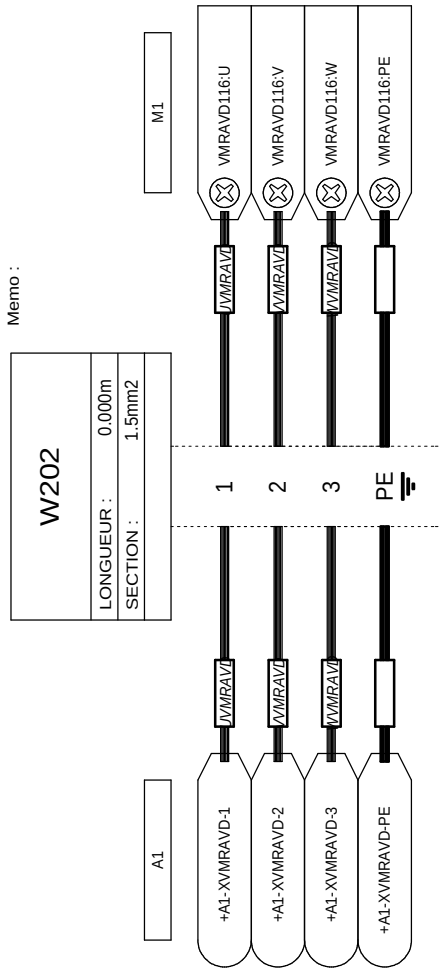

Memo :

LOCALISATION :

RENAULT
1 av.du golf. 78288 Guyancourt cedex

- MODIFICATIONS -
INDICE
VISA
DATE

CABLE : W202 (1/1)

RENAULT
SERVICE 65940

E237269000

FOLIO
27

Ce document est la propriete de RENAULT S.A.S et ne peut etre reproduit ou communique sans son autorisation

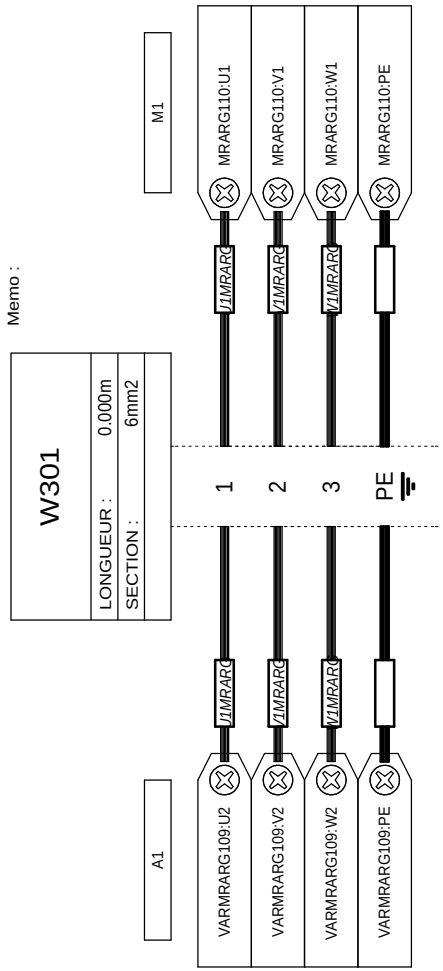

Memo :

LOCALISATION :

RENAULT
1 av.du golf. 78288 Guyancourt cedex

- MODIFICATIONS -
INDICE
VISA
DATE

CABLE : W301 (1/1)

RENAULT
SERVICE 65940

E237269000

FOLIO
28

Ce document est la propriete de RENAULT S.A.S et ne peut etre reproduit ou communique sans son autorisation

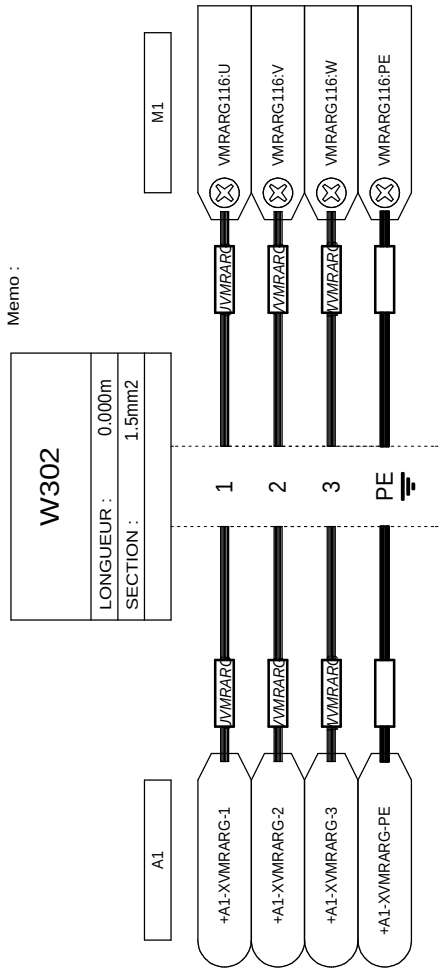

LOCALISATION :

RENAULT
1 av.du golf. 78288 Guyancourt cedex

- MODIFICATIONS -
INDICE
VISA
DATE

CABLE : W302 (1/1)

RENAULT
SERVICE 65940

E237269000

FOLIO
29

Ce document est la propriete de RENAULT S.A.S et ne peut etre reproduit ou communique sans son autorisation

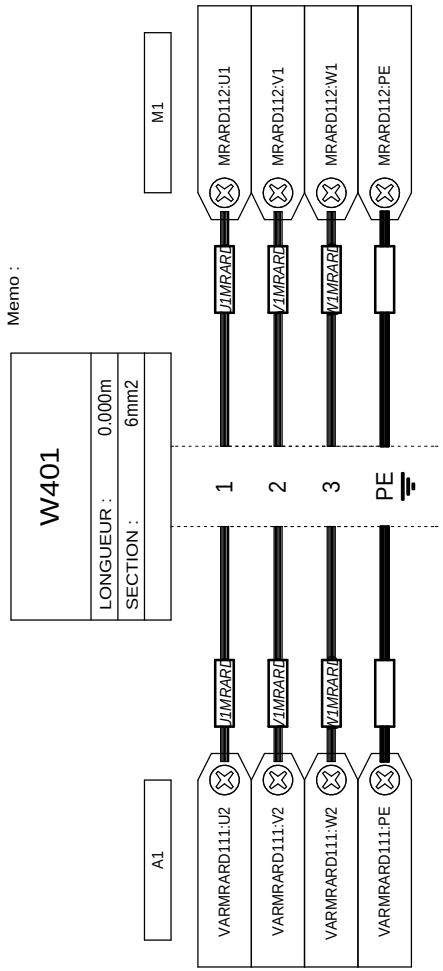

LOCALISATION :

RENAULT
1 av.du golf. 78288 Guyancourt cedex

- MODIFICATIONS -
INDICE
VISA
DATE

CABLE : W401 (1/1)

RENAULT
SERVICE 65940

E237269000

FOLIO
30

Ce document est la propriete de RENAULT S.A.S et ne peut etre reproduit ou communique sans son autorisation

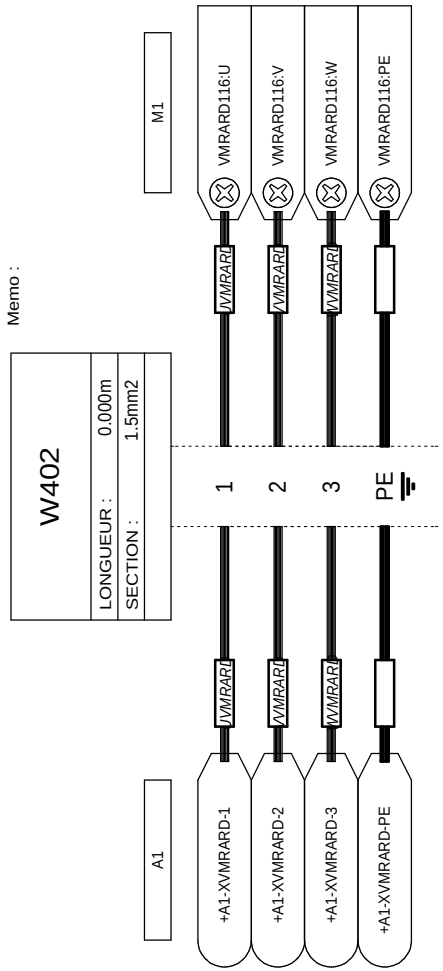

Memo :

LOCALISATION :

RENAULT
1 av.du golf. 78288 Guyancourt cedex

- MODIFICATIONS -
INDICE
VISA
DATE

CABLE : W402 (1/1)

RENAULT
SERVICE 65940

E237269000

FOLIO
31

Ce document est la propriete de RENAULT S.A.S et ne peut etre reproduit ou communique sans son autorisation

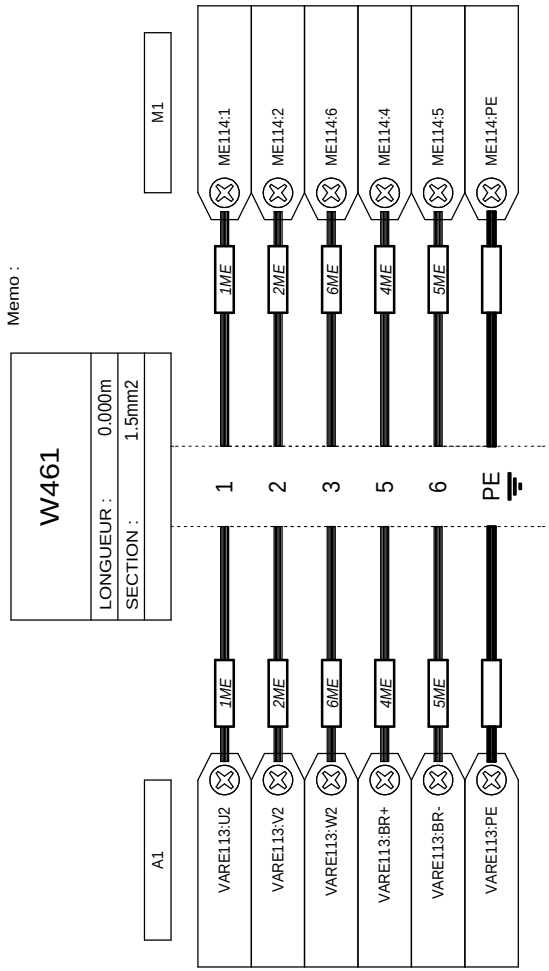

Memo :

LOCALISATION :

RENAULT
1 av.du golf. 78288 Guyancourt cedex

- MODIFICATIONS -
INDICE
VISA
DATE

CABLE : W461 (1/1)

RENAULT
SERVICE 65940

E237269000

FOLIO
32

Ce document est la propriete de RENAULT S.A.S et ne peut etre reproduit ou communique sans son autorisation

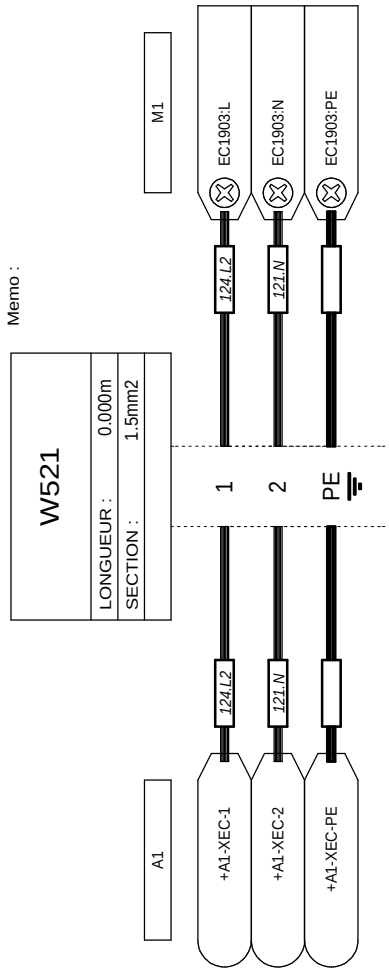

Memo :

LOCALISATION :

RENAULT
1 av.du golf. 78288 Guyancourt cedex

- MODIFICATIONS -
INDICE
VISA
DATE

CABLE : W521 (1/1)

RENAULT
SERVICE 65940

E237269000

FOLIO
33

Ce document est la propriete de RENAULT S.A.S et ne peut etre reproduit ou communique sans son autorisation

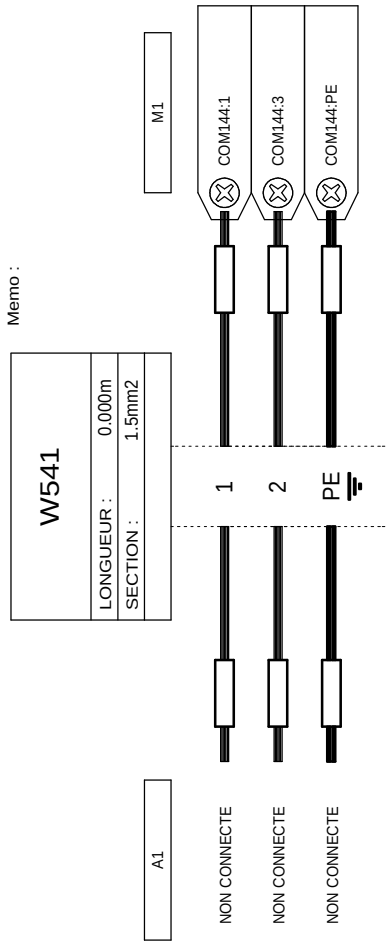

LOCALISATION :

RENAULT
1 av.du golf. 78288 Guyancourt cedex

- MODIFICATIONS -
INDICE
VISA
DATE

CABLE : W541 (1/1)

RENAULT
SERVICE 65940

E237269000

FOLIO
34

Ce document est la propriete de RENAULT S.A.S et ne peut etre reproduit ou communique sans son autorisation

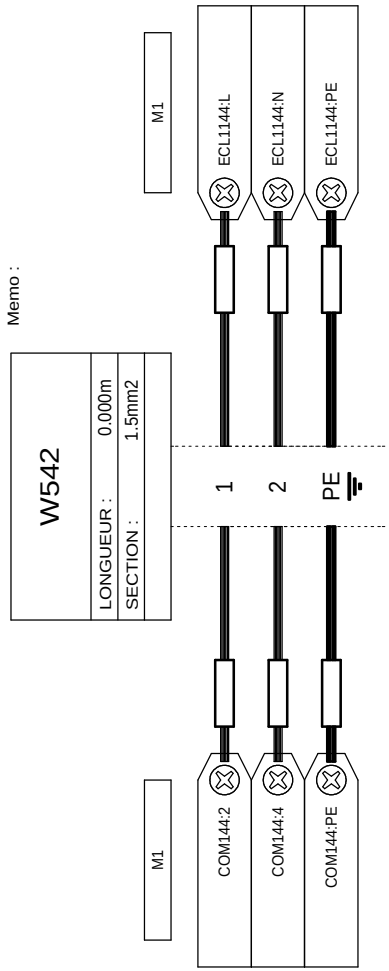

Memo :

LOCALISATION :

RENAULT
1 av.du golf. 78288 Guyancourt cedex

- MODIFICATIONS -
INDICE
VISA
DATE

CABLE : W542 (1/1)

RENAULT
SERVICE 65940

E237269000

FOLIO
35

Ce document est la propriete de RENAULT S.A.S et ne peut etre reproduit ou communique sans son autorisation

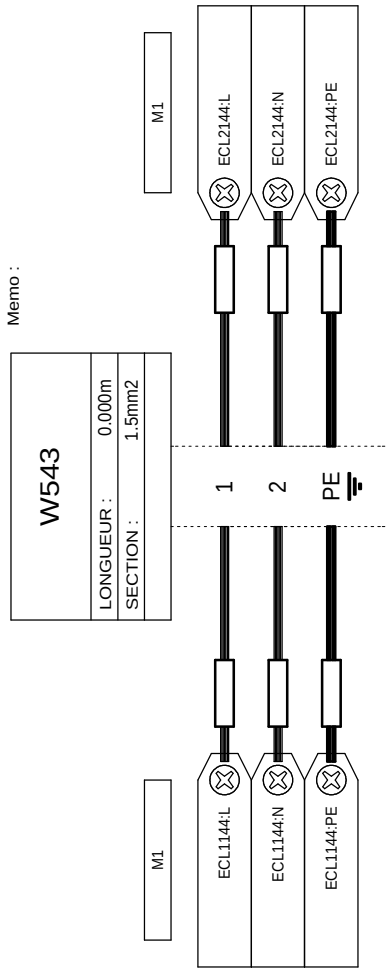

Memo :

LOCALISATION :

RENAULT
1 av.du golf. 78288 Guyancourt cedex

- MODIFICATIONS -
INDICE
VISA
DATE

CABLE : W543 (1/1)

RENAULT
SERVICE 65940

E237269000

FOLIO
36

Ce document est la propriete de RENAULT S.A.S et ne peut etre reproduit ou communique sans son autorisation

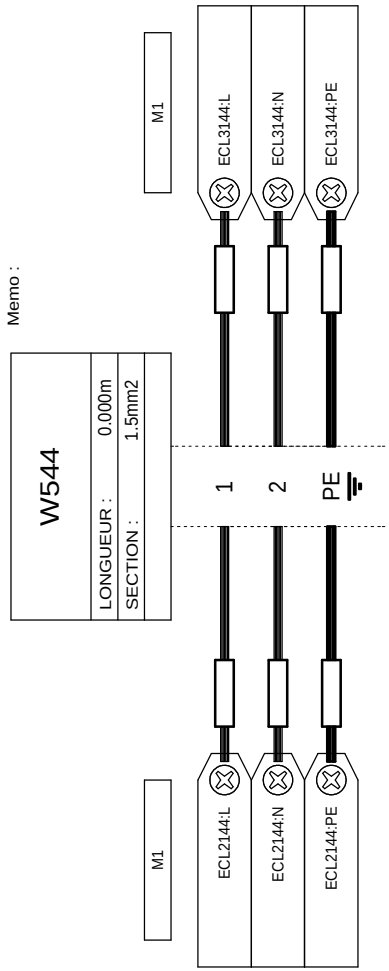

Memo :

LOCALISATION :

RENAULT
1 av.du golf. 78288 Guyancourt cedex

- MODIFICATIONS -
INDICE
VISA
DATE

CABLE : W544 (1/1)

RENAULT
SERVICE 65940

E237269000

FOLIO
37

Ce document est la propriete de RENAULT S.A.S et ne peut etre reproduit ou communique sans son autorisation

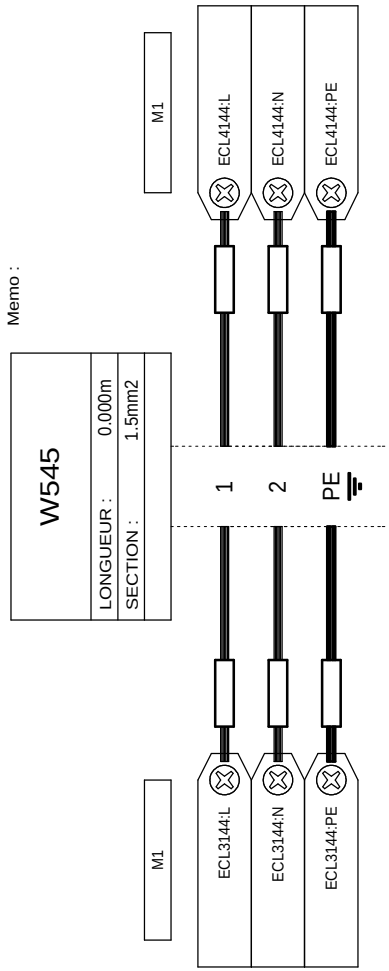

Memo :

LOCALISATION :

RENAULT
1 av.du golf. 78288 Guyancourt cedex

- MODIFICATIONS -
INDICE
VISA
DATE

CABLE : W545 (1/1)

RENAULT
SERVICE 65940

E237269000

FOLIO
38

Ce document est la propriete de RENAULT S.A.S et ne peut etre reproduit ou communique sans son autorisation

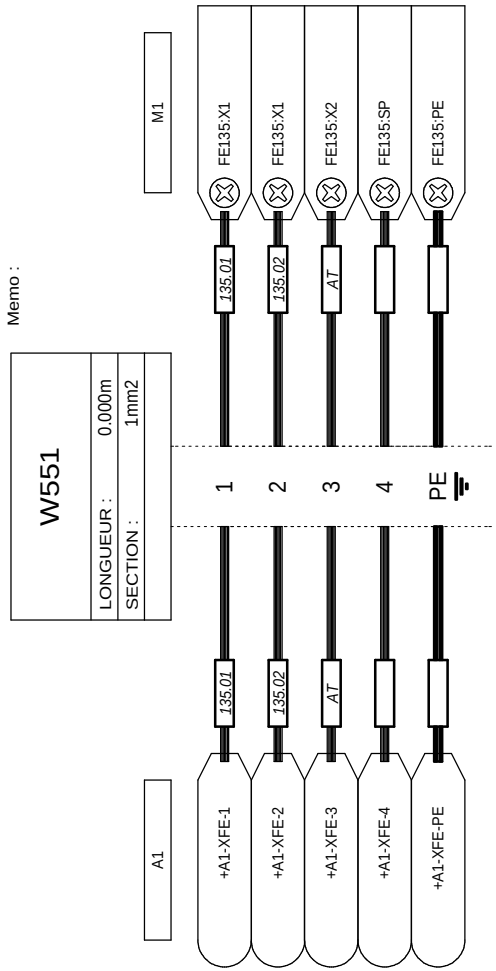

LOCALISATION :

RENAULT
1 av.du golf. 78288 Guyancourt cedex

- MODIFICATIONS -
INDICE
VISA
DATE

CABLE : W551 (1/1)

RENAULT
SERVICE 65940

E237269000

FOLIO
39

Ce document est la propriete de RENAULT S.A.S et ne peut etre reproduit ou communique sans son autorisation

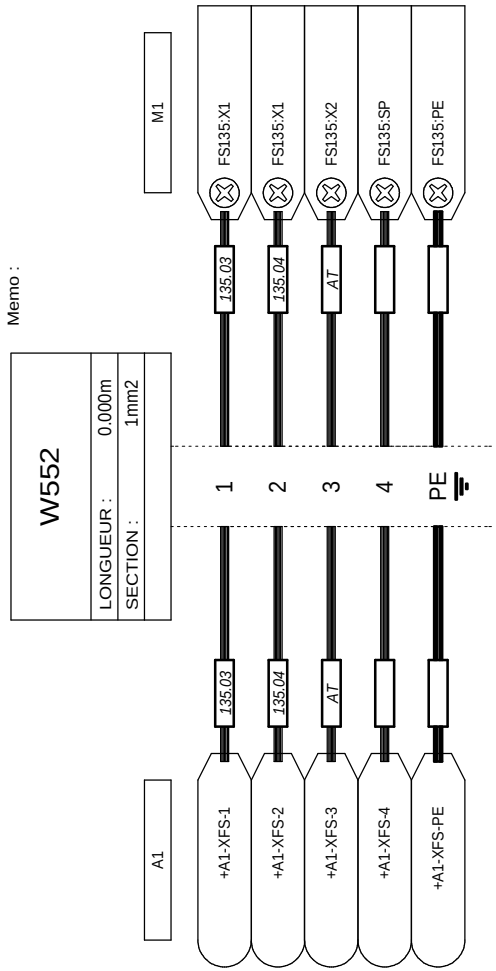

LOCALISATION :

RENAULT
1 av.du golf. 78288 Guyancourt cedex

- MODIFICATIONS -
INDICE
VISA
DATE

CABLE : W552 (1/1)

RENAULT
SERVICE 65940

E237269000

FOLIO
40

Ce document est la propriete de RENAULT S.A.S et ne peut etre reproduit ou communique sans son autorisation

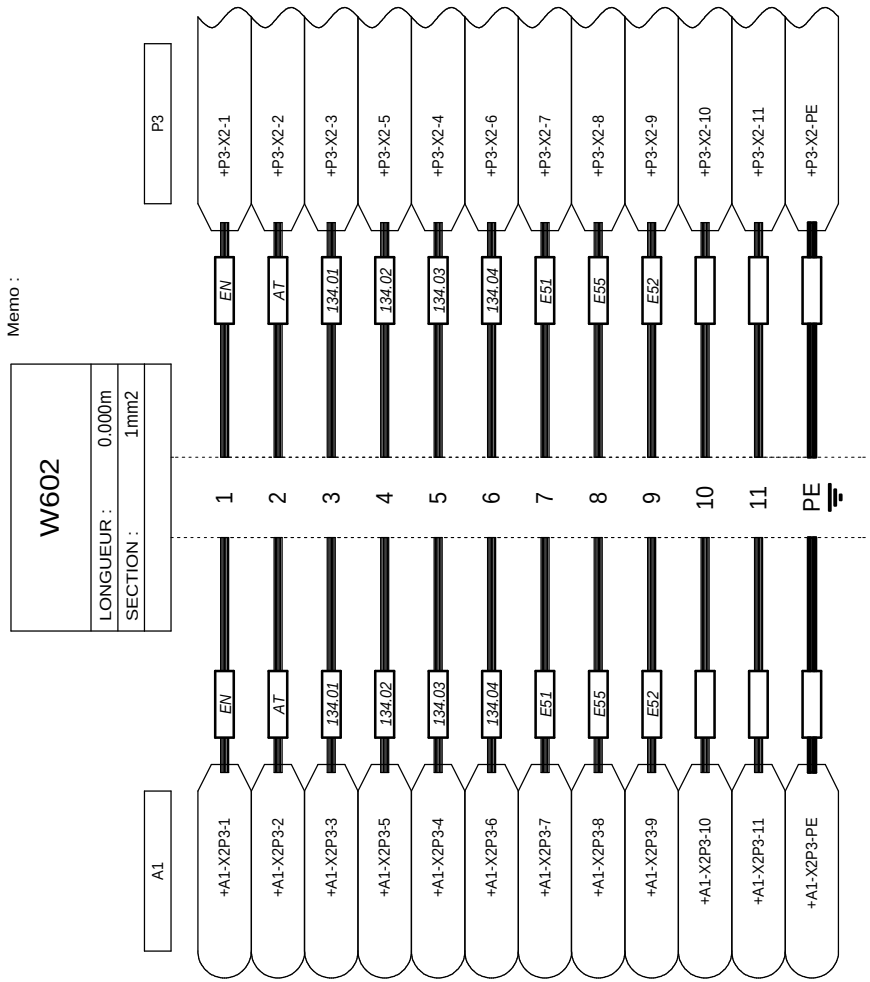

LOCALISATION :

RENAULT
1 av.du golf. 78288 Guyancourt cedex

- MODIFICATIONS -
INDICE
VISA
DATE

CABLE : W602 (1/1)

RENAULT
SERVICE 65940

E237269000

FOLIO
41

Ce document est la propriete de RENAULT S.A.S et ne peut etre reproduit ou communique sans son autorisation

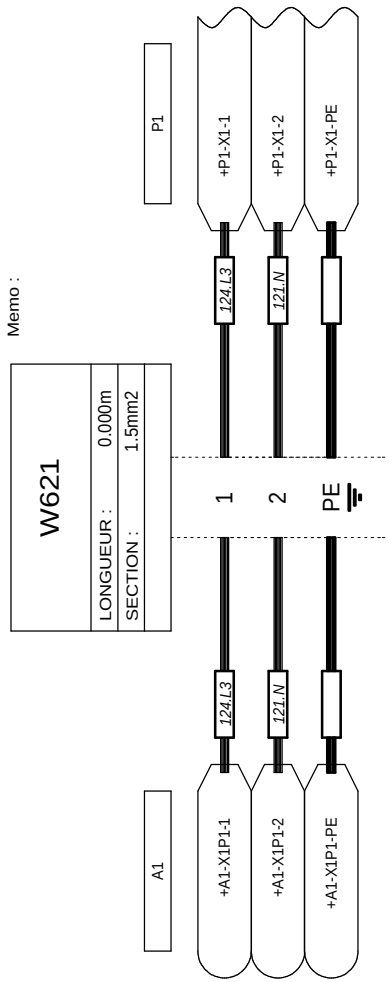

LOCALISATION :

RENAULT
1 av.du golf. 78288 Guyancourt cedex

- MODIFICATIONS -
INDICE
VISA
DATE

CABLE : W621 (1/1)

RENAULT
SERVICE 65940

E237269000

FOLIO
42

Ce document est la propriete de RENAULT S.A.S et ne peut etre reproduit ou communique sans son autorisation

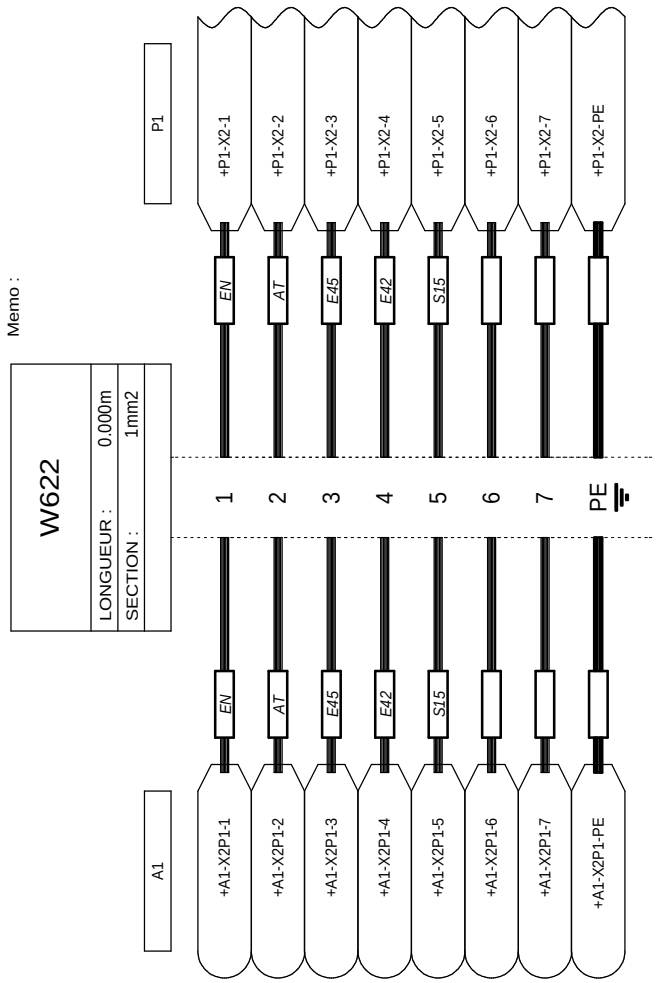

LOCALISATION :

RENAULT 1 av.du golf. 78288 Guyancourt cedex	- MODIFICATIONS - INDICE VISA DATE	CABLE : W622 (1/1)	**RENAULT** SERVICE 65940	E237269000	FOLIO 43

Ce document est la propriete de RENAULT S.A.S et ne peut etre reproduit ou communique sans son autorisation

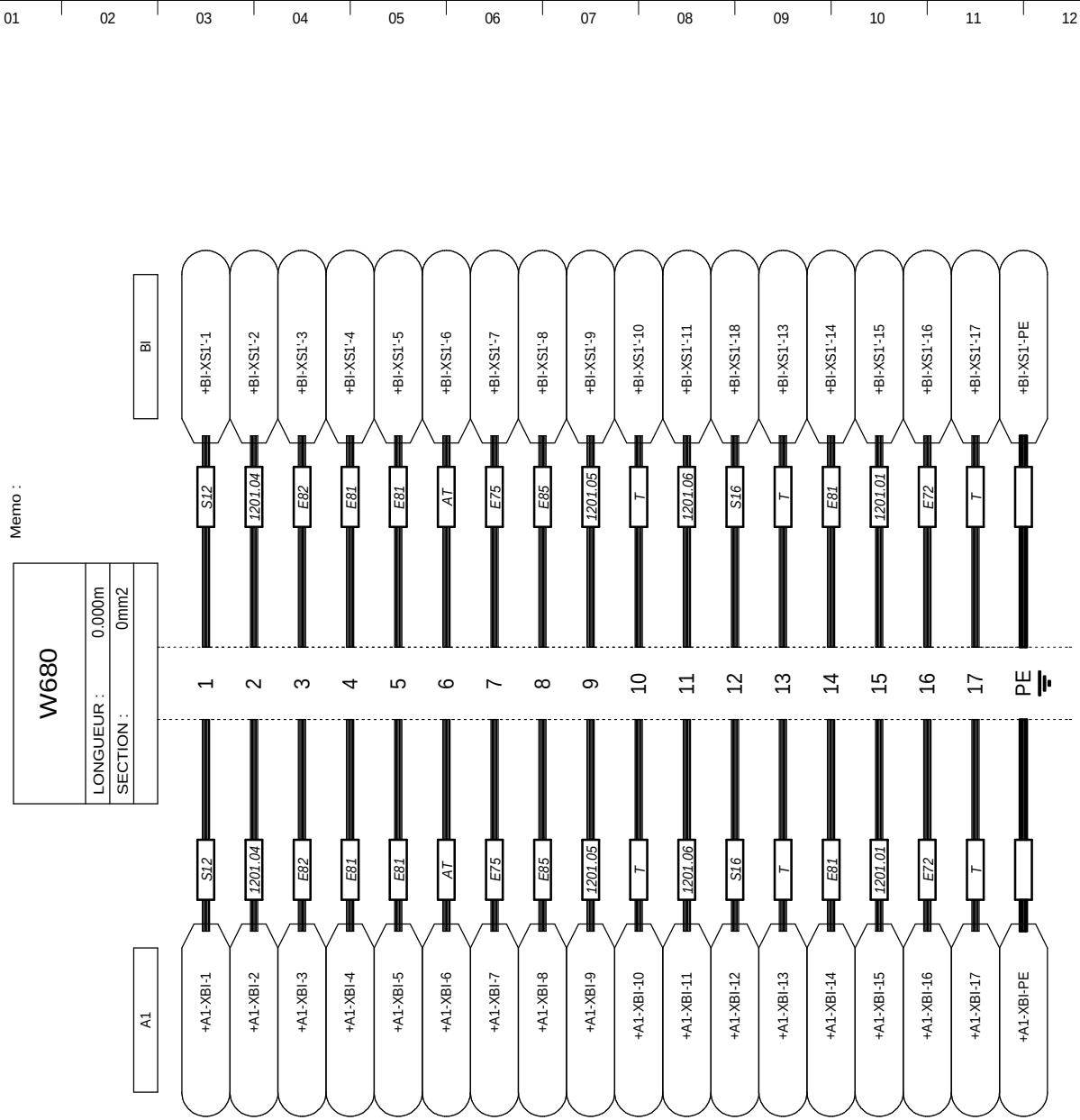

LOCALISATION :

RENAULT
1 av.du golf. 78288 Guyancourt cedex

- MODIFICATIONS -
INDICE
VISA
DATE

CABLE : W680 (1/1)

RENAULT
SERVICE 65940

E237269000

FOLIO
44

Ce document est la propriete de RENAULT S.A.S et ne peut etre reproduit ou communique sans son autorisation

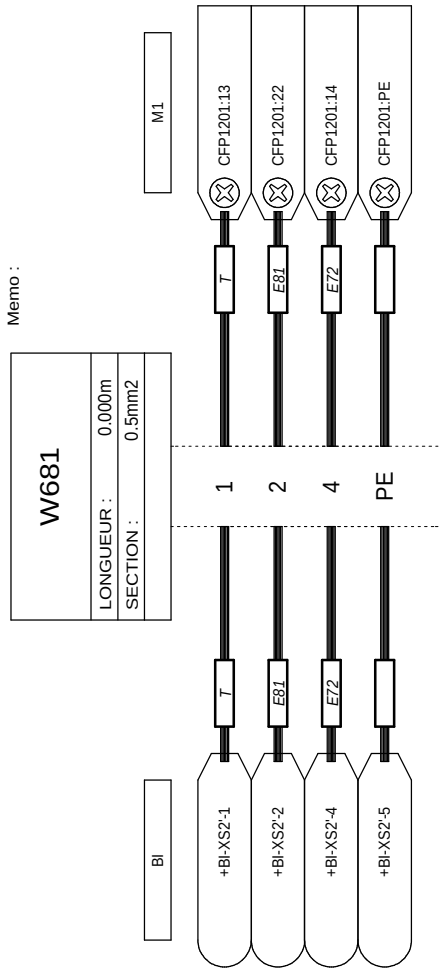

Memo :

LOCALISATION :

RENAULT
1 av.du golf. 78288 Guyancourt cedex

- MODIFICATIONS -
INDICE
VISA
DATE

CABLE : W681 (1/1)

RENAULT
SERVICE 65940

E237269000

FOLIO
45

Ce document est la propriete de RENAULT S.A.S et ne peut etre reproduit ou communique sans son autorisation

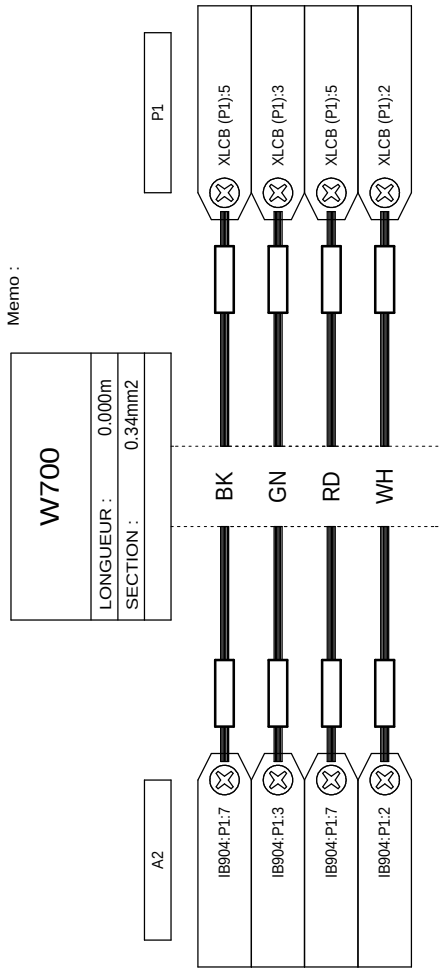

LOCALISATION :

RENAULT
1 av.du golf. 78288 Guyancourt cedex

- MODIFICATIONS -
INDICE
VISA
DATE

CABLE : W700 (1/1)

RENAULT
SERVICE 65940

E237269000

FOLIO
46

Ce document est la propriete de RENAULT S.A.S et ne peut etre reproduit ou communique sans son autorisation

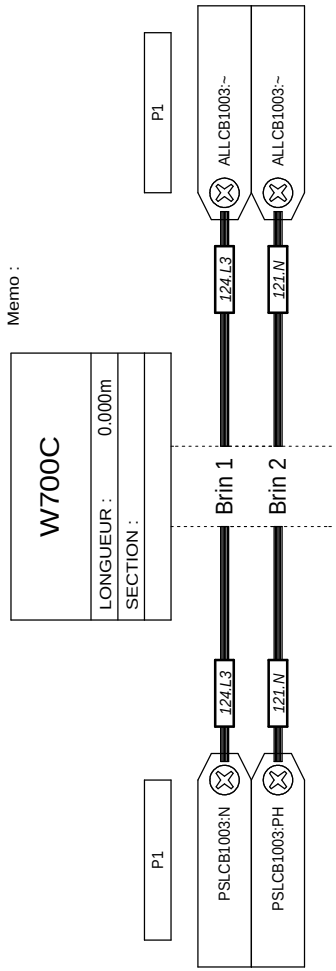

Memo :

LOCALISATION :

RENAULT
1 av.du golf. 78288 Guyancourt cedex

- MODIFICATIONS -
INDICE
VISA
DATE

CABLE : W700C (1/1)

RENAULT
SERVICE 65940

E237269000

FOLIO
47

Ce document est la propriete de RENAULT S.A.S et ne peut etre reproduit ou communique sans son autorisation

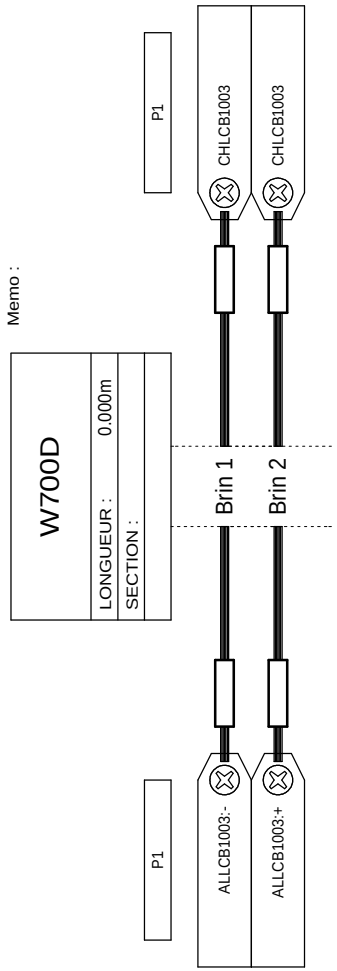

Memo :

LOCALISATION :

RENAULT
1 av.du golf. 78288 Guyancourt cedex

- MODIFICATIONS -
INDICE
VISA
DATE

CABLE : W700D (1/1)

RENAULT
SERVICE 65940

E237269000

FOLIO
48

Ce document est la propriete de RENAULT S.A.S et ne peut etre reproduit ou communique sans son autorisation

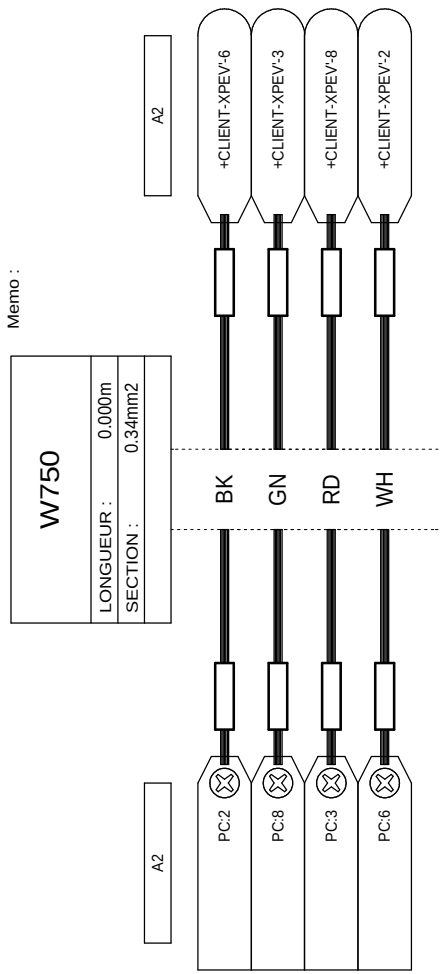

LOCALISATION :

Ce document est la propriete de RENAULT S.A.S et ne peut etre reproduit ou communique sans son autorisation

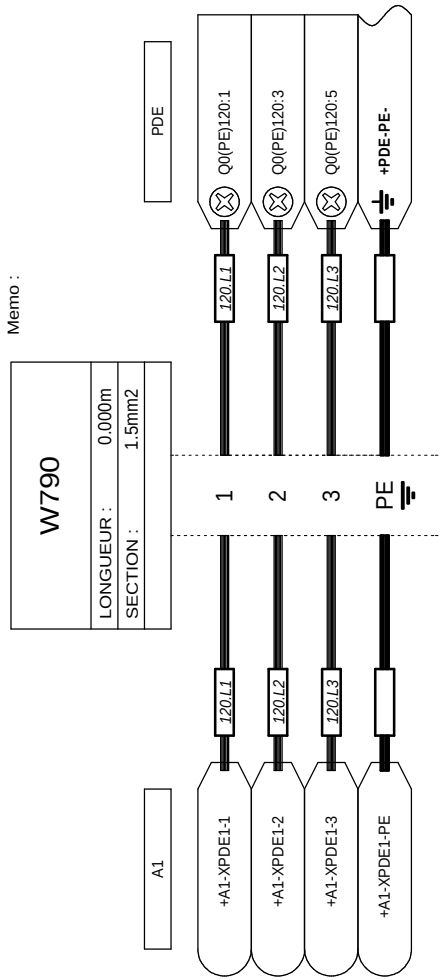

LOCALISATION :

RENAULT
1 av.du golf. 78288 Guyancourt cedex

- MODIFICATIONS -
INDICE
VISA
DATE

CABLE : W790 (1/1)

RENAULT
SERVICE 65940

E237269000

FOLIO
50

Ce document est la propriete de RENAULT S.A.S et ne peut etre reproduit ou communique sans son autorisation

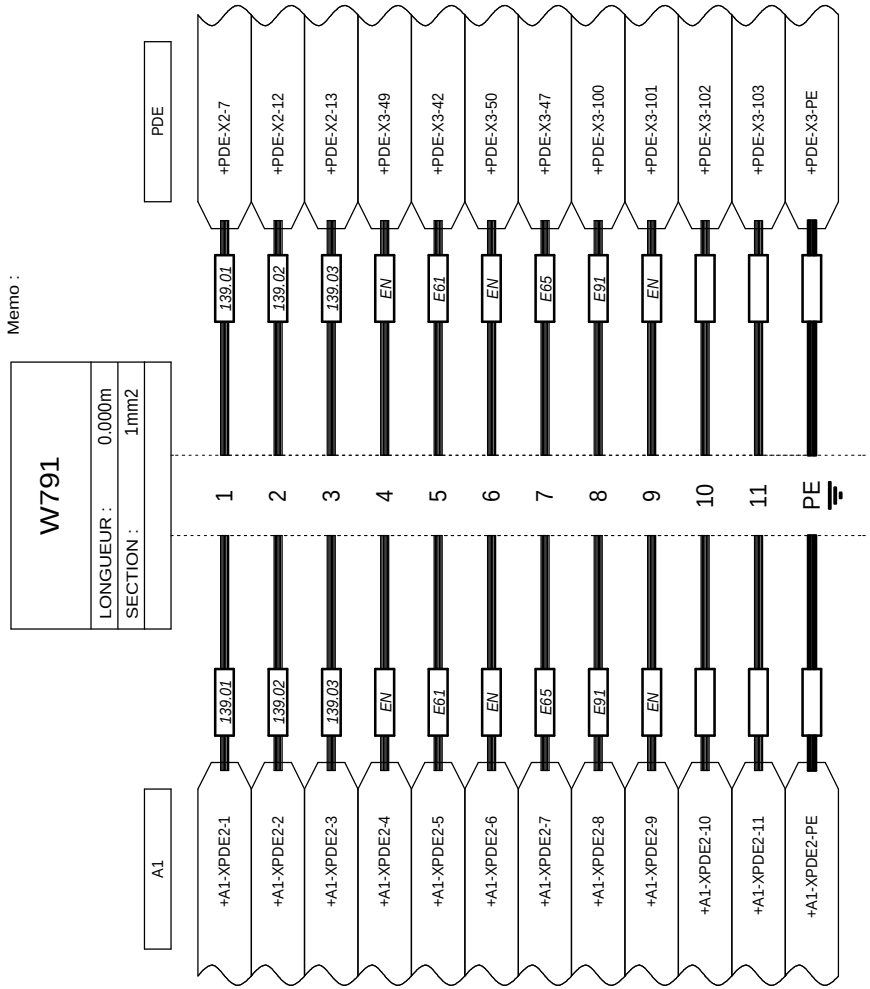

LOCALISATION :

RENAULT
1 av.du golf. 78288 Guyancourt cedex

- MODIFICATIONS -
INDICE
VISA
DATE

CABLE : W791 (1/1)

RENAULT
SERVICE 65940

E237269000

FOLIO
51

Ce document est la propriete de RENAULT S.A.S et ne peut etre reproduit ou communique sans son autorisation

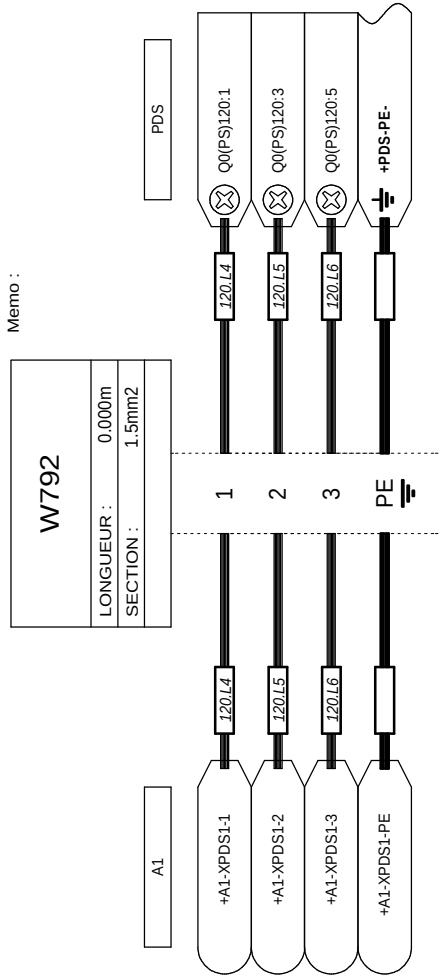

LOCALISATION :

RENAULT
1 av.du golf. 78288 Guyancourt cedex

- MODIFICATIONS -
INDICE
VISA
DATE

CABLE : W792 (1/1)

RENAULT
SERVICE 65940

E237269000

FOLIO
52

Ce document est la propriete de RENAULT S.A.S et ne peut etre reproduit ou communique sans son autorisation

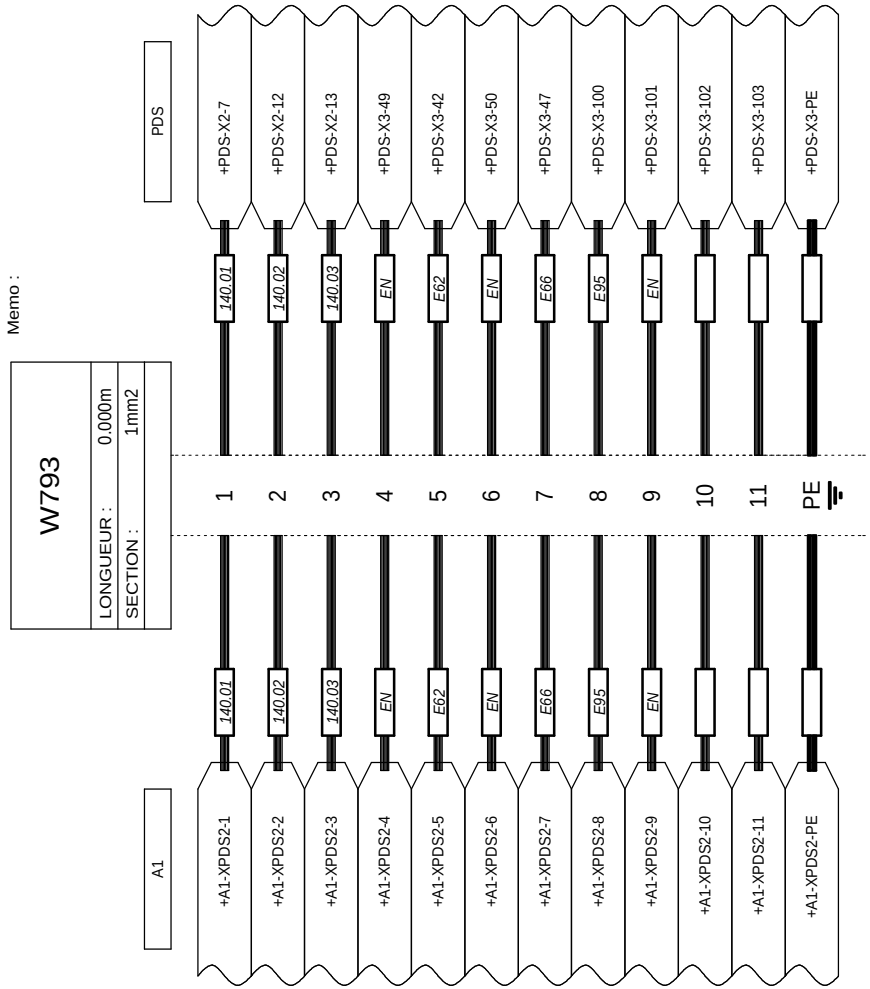

LOCALISATION :

RENAULT
1 av.du golf. 78288 Guyancourt cedex

- MODIFICATIONS -
INDICE
VISA
DATE

CABLE : W793 (1/1)

RENAULT
SERVICE 65940

E237269000

FOLIO
53

Ce document est la propriete de RENAULT S.A.S et ne peut etre reproduit ou communique sans son autorisation

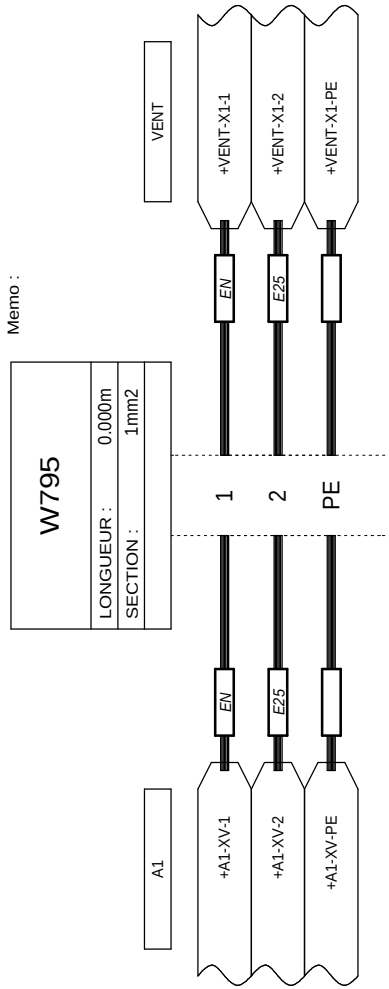

Memo :

LOCALISATION :

RENAULT
1 av.du golf. 78288 Guyancourt cedex

- MODIFICATIONS -
INDICE
VISA
DATE

CABLE : W795 (1/1)

RENAULT
SERVICE 65940

E237269000

FOLIO
54

Ce document est la propriete de RENAULT S.A.S et ne peut etre reproduit ou communique sans son autorisation

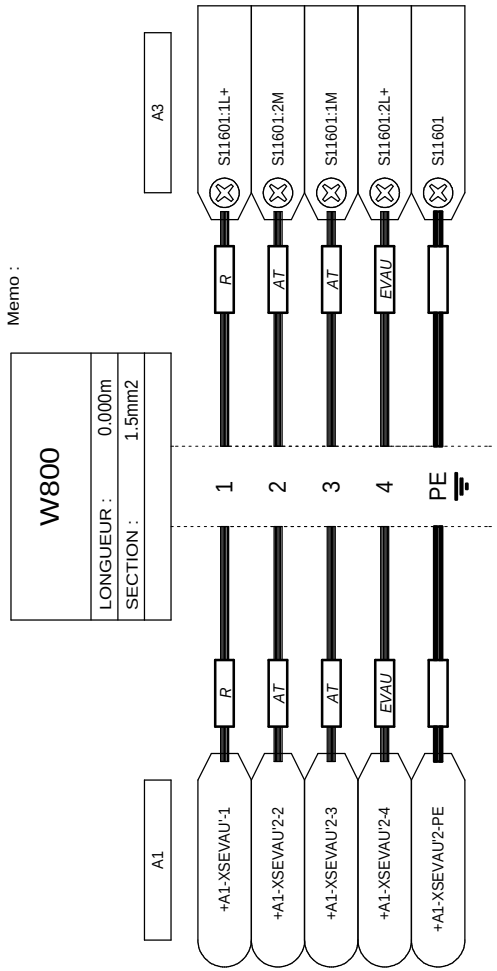

LOCALISATION :

RENAULT
1 av.du golf. 78288 Guyancourt cedex

- MODIFICATIONS -
INDICE
VISA
DATE

CABLE : W800 (1/1)

RENAULT
SERVICE 65940

E237269000

FOLIO
55

Ce document est la propriete de RENAULT S.A.S et ne peut etre reproduit ou communique sans son autorisation

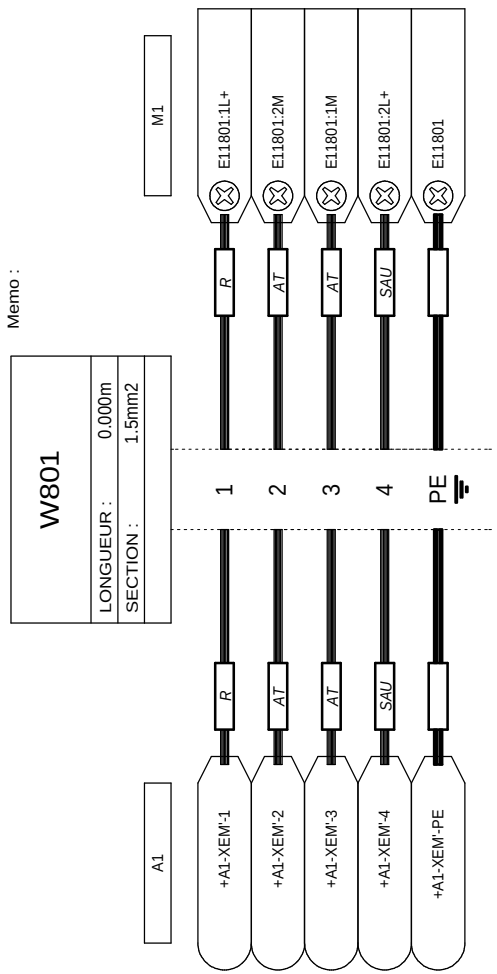

LOCALISATION :

RENAULT
1 av.du golf. 78288 Guyancourt cedex

- MODIFICATIONS -
INDICE
VISA
DATE

CABLE : W801 (1/1)

RENAULT
SERVICE 65940

E237269000

FOLIO
56

Ce document est la propriete de RENAULT S.A.S et ne peut etre reproduit ou communique sans son autorisation

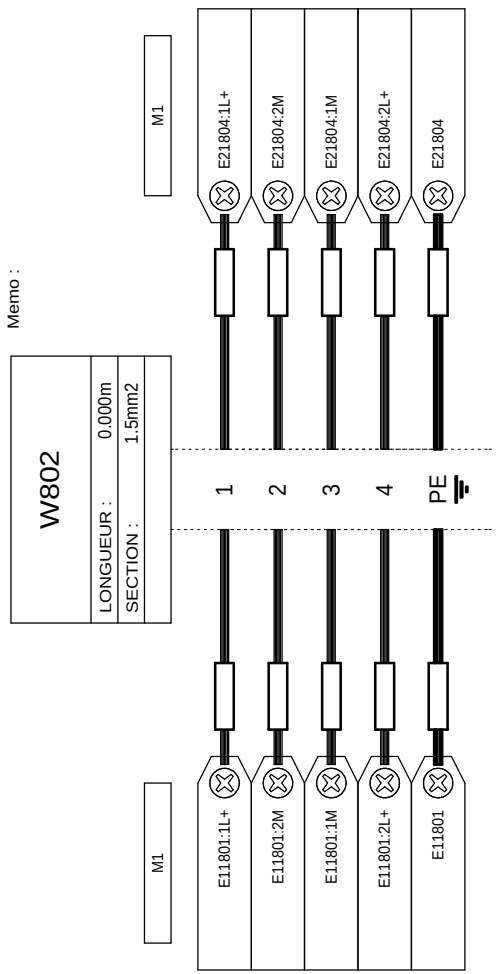

Memo :

LOCALISATION :

RENAULT
1 av.du golf. 78288 Guyancourt cedex

- MODIFICATIONS -
INDICE
VISA
DATE

CABLE : W802 (1/1)

RENAULT
SERVICE 65940

E237269000

FOLIO
57

Ce document est la propriete de RENAULT S.A.S et ne peut etre reproduit ou communique sans son autorisation

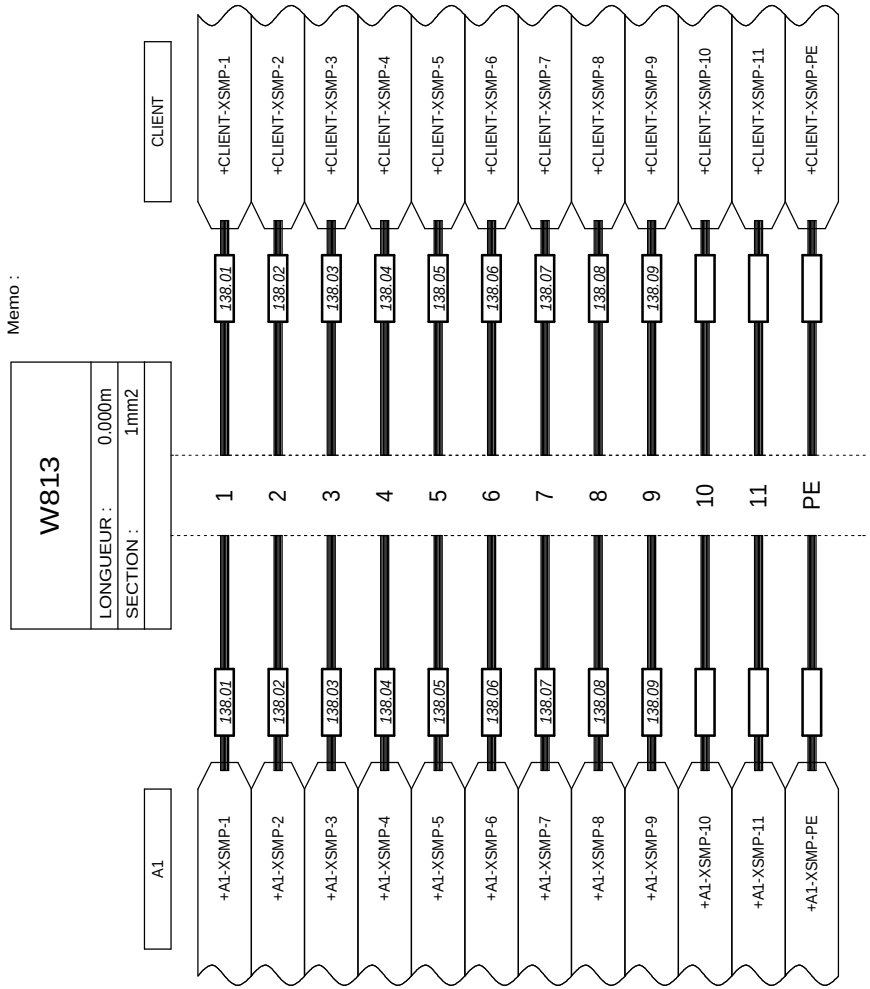

Memo :

W813	
LONGUEUR :	0.000m
SECTION :	1mm2

LOCALISATION :

RENAULT
1 av.du golf. 78288 Guyancourt cedex

- MODIFICATIONS -
INDICE
VISA
DATE

CABLE : W813 (1/1)

RENAULT
SERVICE 65940

E237269000

FOLIO
58

Ce document est la propriete de RENAULT S.A.S et ne peut etre reproduit ou communique sans son autorisation

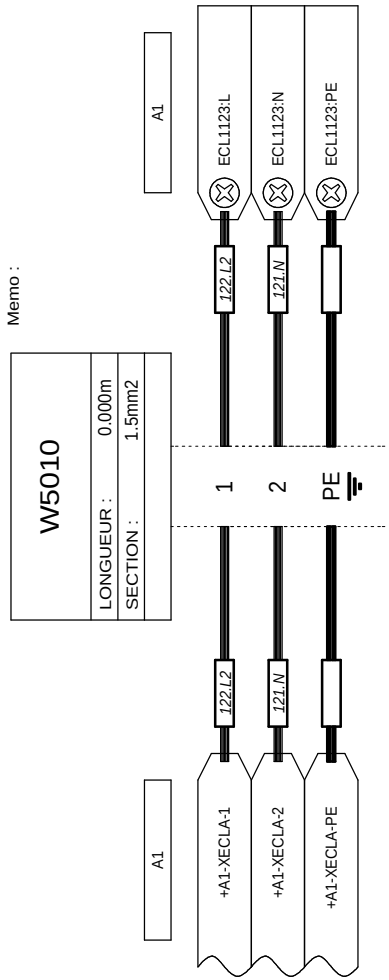

LOCALISATION :

RENAULT
1 av.du golf. 78288 Guyancourt cedex

- MODIFICATIONS -
INDICE
VISA
DATE

CABLE : W5010 (1/1)

RENAULT
SERVICE 65940

E237269000

FOLIO
59

Ce document est la propriete de RENAULT S.A.S et ne peut etre reproduit ou communique sans son autorisation

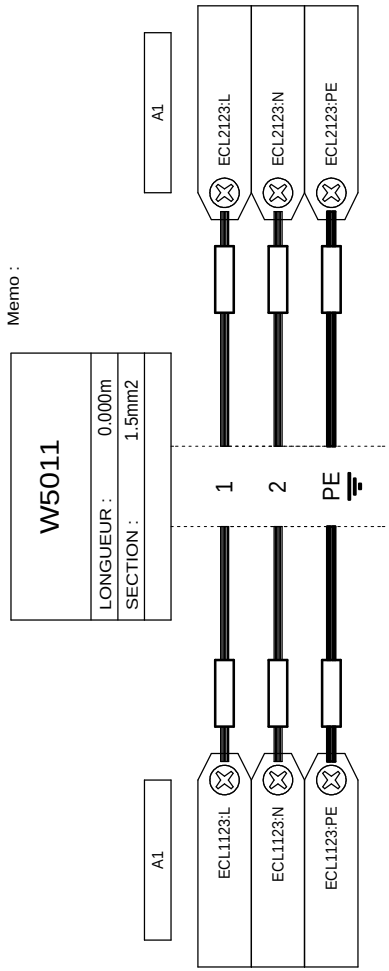

Memo :

LOCALISATION :

RENAULT
1 av.du golf. 78288 Guyancourt cedex

- MODIFICATIONS -
INDICE
VISA
DATE

CABLE : W5011 (1/1)

RENAULT
SERVICE 65940

E237269000

FOLIO
60

Ce document est la propriete de RENAULT S.A.S et ne peut etre reproduit ou communique sans son autorisation

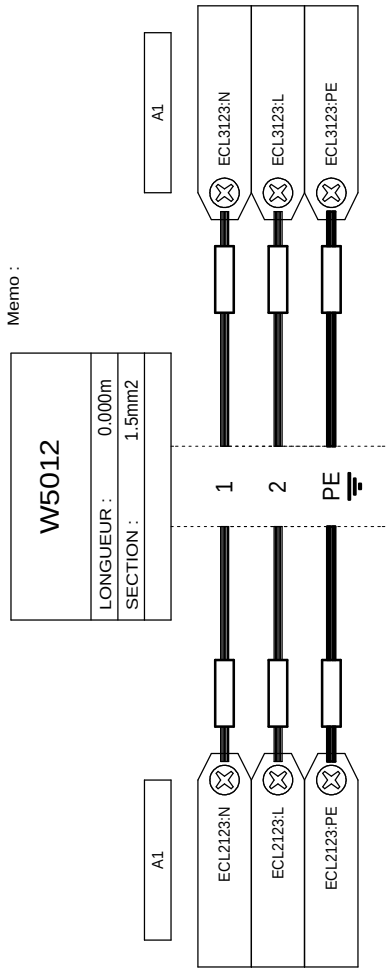

Memo :

LOCALISATION :

RENAULT
1 av.du golf. 78288 Guyancourt cedex

- MODIFICATIONS -
INDICE
VISA
DATE

CABLE : W5012 (1/1)

RENAULT
SERVICE 65940

E237269000

FOLIO
61

Ce document est la propriete de RENAULT S.A.S et ne peut etre reproduit ou communique sans son autorisation

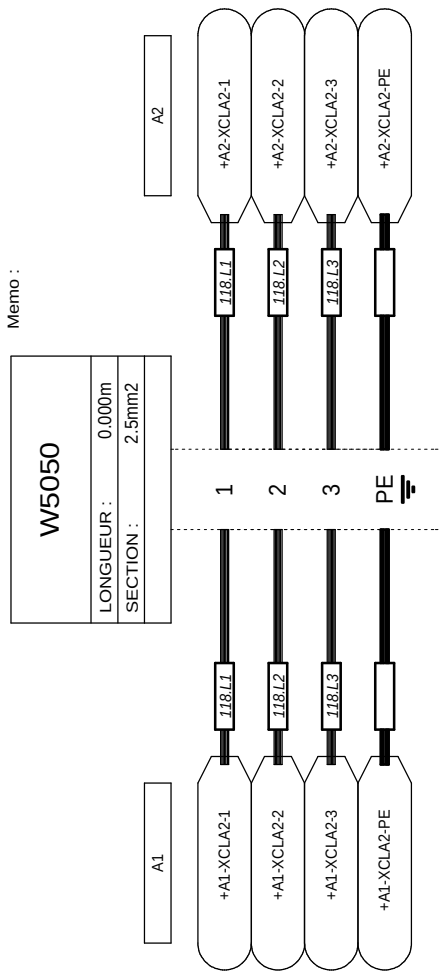

LOCALISATION :

RENAULT
1 av.du golf. 78288 Guyancourt cedex

- MODIFICATIONS -
INDICE
VISA
DATE

CABLE : W5050 (1/1)

RENAULT
SERVICE 65940

E237269000

FOLIO
62

Ce document est la propriete de RENAULT S.A.S et ne peut etre reproduit ou communique sans son autorisation

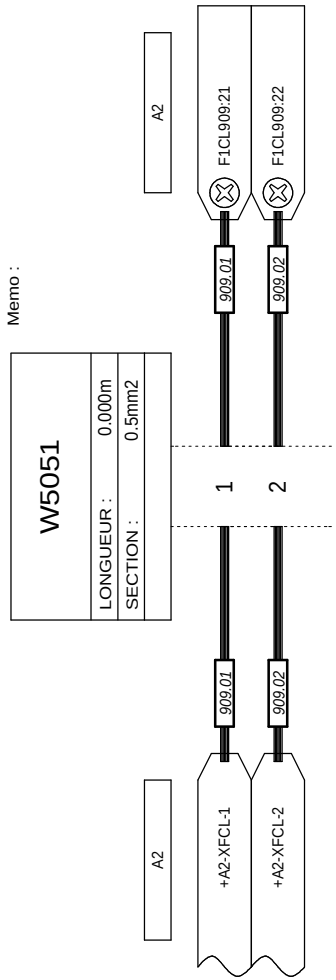

Memo :

LOCALISATION :

RENAULT
1 av.du golf. 78288 Guyancourt cedex

- MODIFICATIONS -
INDICE
VISA
DATE

CABLE : W5051 (1/1)

RENAULT
SERVICE 65940

E237269000

FOLIO
63

Ce document est la propriete de RENAULT S.A.S et ne peut etre reproduit ou communique sans son autorisation

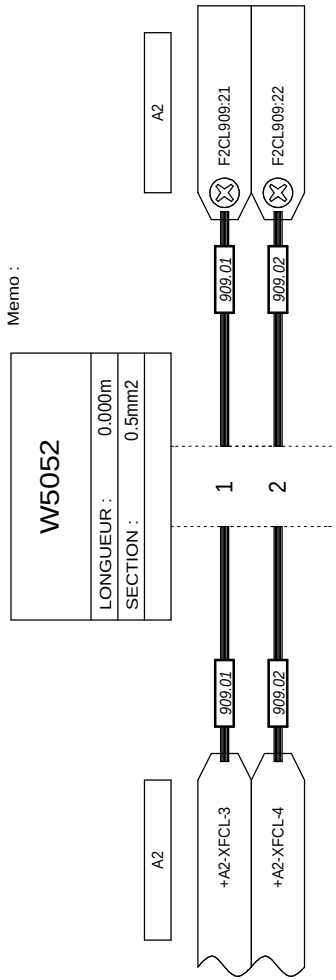

Memo :

W5052

LONGUEUR : 0.000m

SECTION : 0.5mm2

LOCALISATION :

Ce document est la propriete de RENAULT S.A.S et ne peut etre reproduit ou communique sans son autorisation

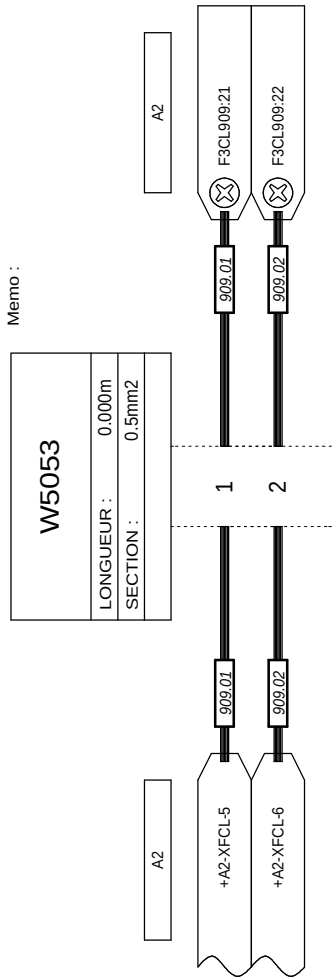

Memo :

LOCALISATION :

RENAULT
1 av.du golf. 78288 Guyancourt cedex

- MODIFICATIONS -
INDICE
VISA
DATE

CABLE : W5053 (1/1)

RENAULT
SERVICE 65940

E237269000

FOLIO
65

Ce document est la propriete de RENAULT S.A.S et ne peut etre reproduit ou communique sans son autorisation

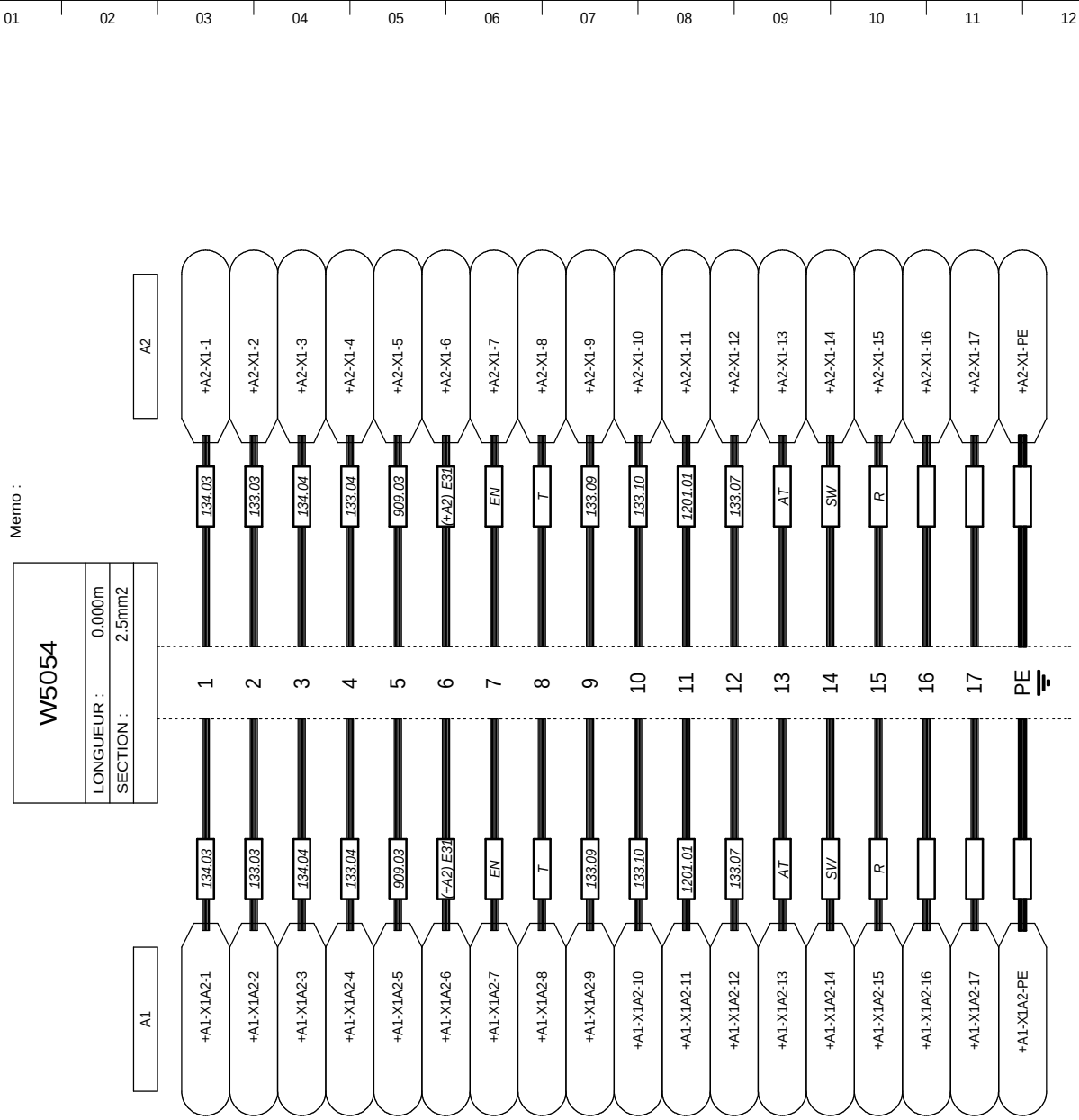

LOCALISATION :

RENAULT 1 av.du golf. 78288 Guyancourt cedex	- MODIFICATIONS - INDICE VISA DATE	CABLE : W5054 (1/1)	**RENAULT** SERVICE 65940	E237269000	FOLIO 66

Ce document est la propriete de RENAULT S.A.S et ne peut etre reproduit ou communique sans son autorisation

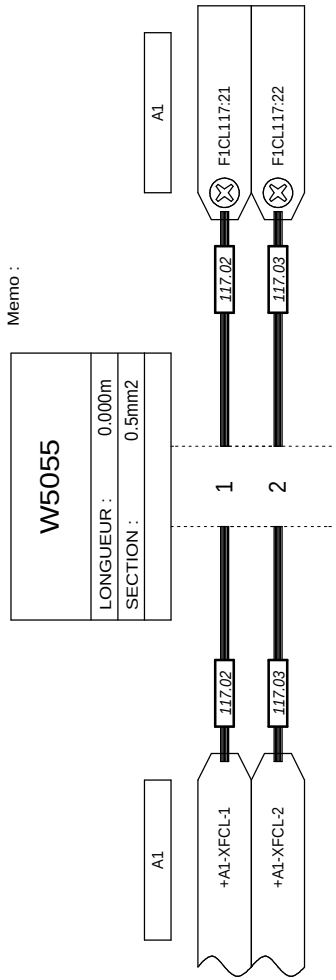

Memo :

LOCALISATION :

Ce document est la propriete de RENAULT S.A.S et ne peut etre reproduit ou communique sans son autorisation

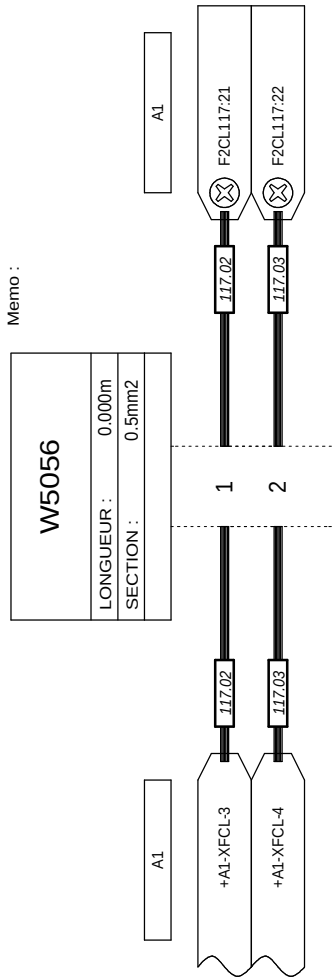

LOCALISATION :

RENAULT
1 av.du golf. 78288 Guyancourt cedex

- MODIFICATIONS -
INDICE
VISA
DATE

CABLE : W5056 (1/1)

RENAULT
SERVICE 65940

E237269000

FOLIO
68

Ce document est la propriete de RENAULT S.A.S et ne peut etre reproduit ou communique sans son autorisation

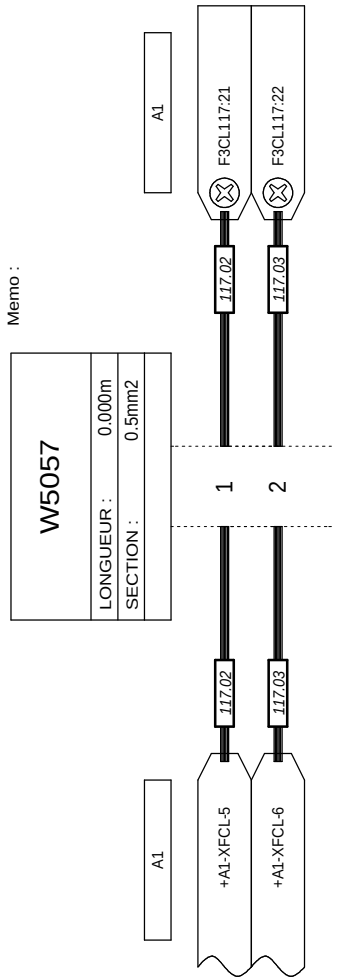

Memo :

W5057

LONGUEUR : 0.000m

SECTION : 0.5mm2

LOCALISATION :

RENAULT
1 av.du golf. 78288 Guyancourt cedex

- MODIFICATIONS -
INDICE
VISA
DATE

CABLE : W5057 (1/1)

RENAULT
SERVICE 65940

E237269000

FOLIO
69

Ce document est la propriete de RENAULT S.A.S et ne peut etre reproduit ou communique sans son autorisation

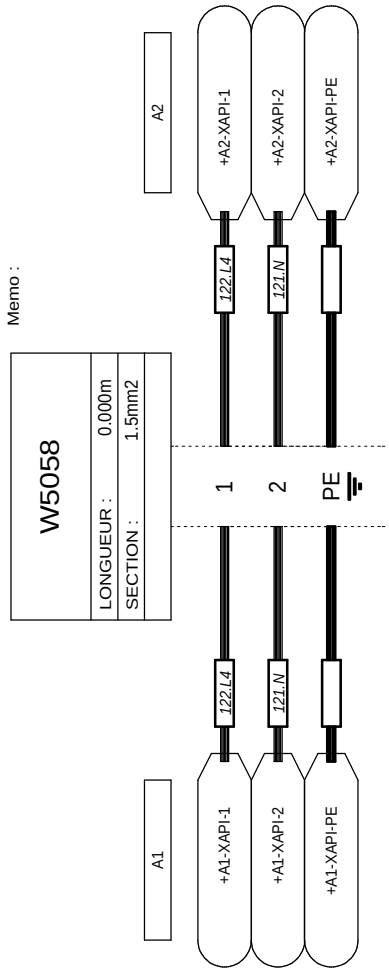

Memo :

LOCALISATION :

RENAULT
1 av.du golf. 78288 Guyancourt cedex

- MODIFICATIONS -
INDICE
VISA
DATE

CABLE : W5058 (1/1)

RENAULT
SERVICE 65940

E237269000

FOLIO
70

Ce document est la propriete de RENAULT S.A.S et ne peut etre reproduit ou communique sans son autorisation

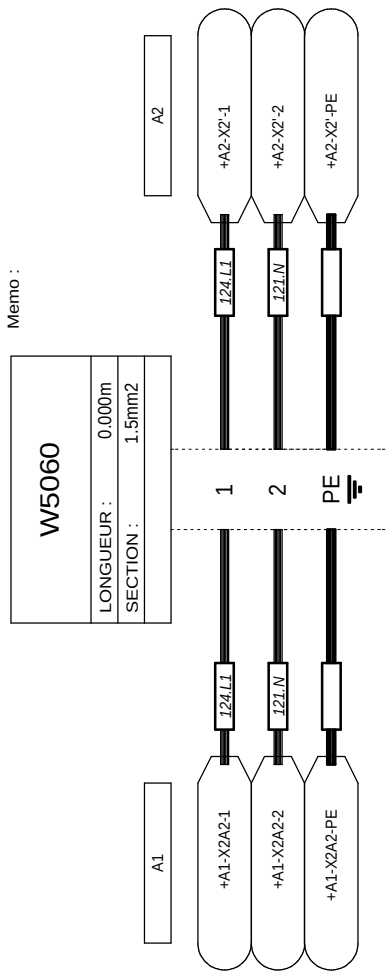

LOCALISATION :

RENAULT
1 av.du golf. 78288 Guyancourt cedex

- MODIFICATIONS -
INDICE
VISA
DATE

CABLE : W5060 (1/1)

RENAULT
SERVICE 65940

E237269000

FOLIO
71

Ce document est la propriete de RENAULT S.A.S et ne peut etre reproduit ou communique sans son autorisation

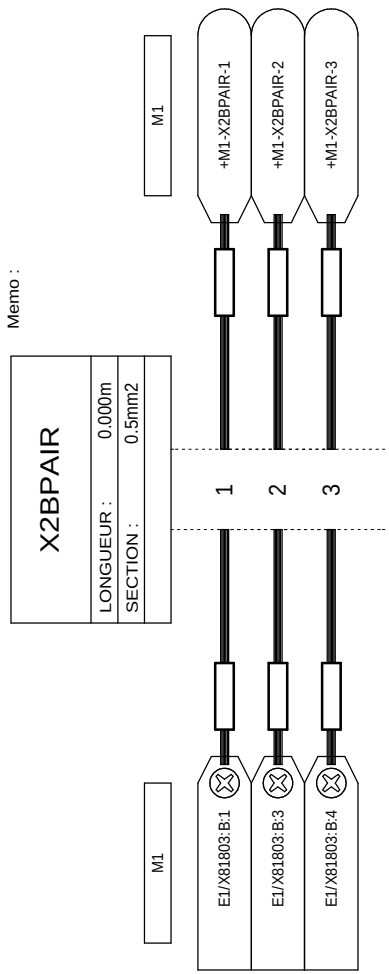

Memo :

LOCALISATION :

RENAULT
1 av.du golf. 78288 Guyancourt cedex

- MODIFICATIONS -
INDICE
VISA
DATE

CABLE : X2BPAIR (1/1)

RENAULT
SERVICE 65940

E237269000

FOLIO
72

Ce document est la propriete de RENAULT S.A.S et ne peut etre reproduit ou communique sans son autorisation

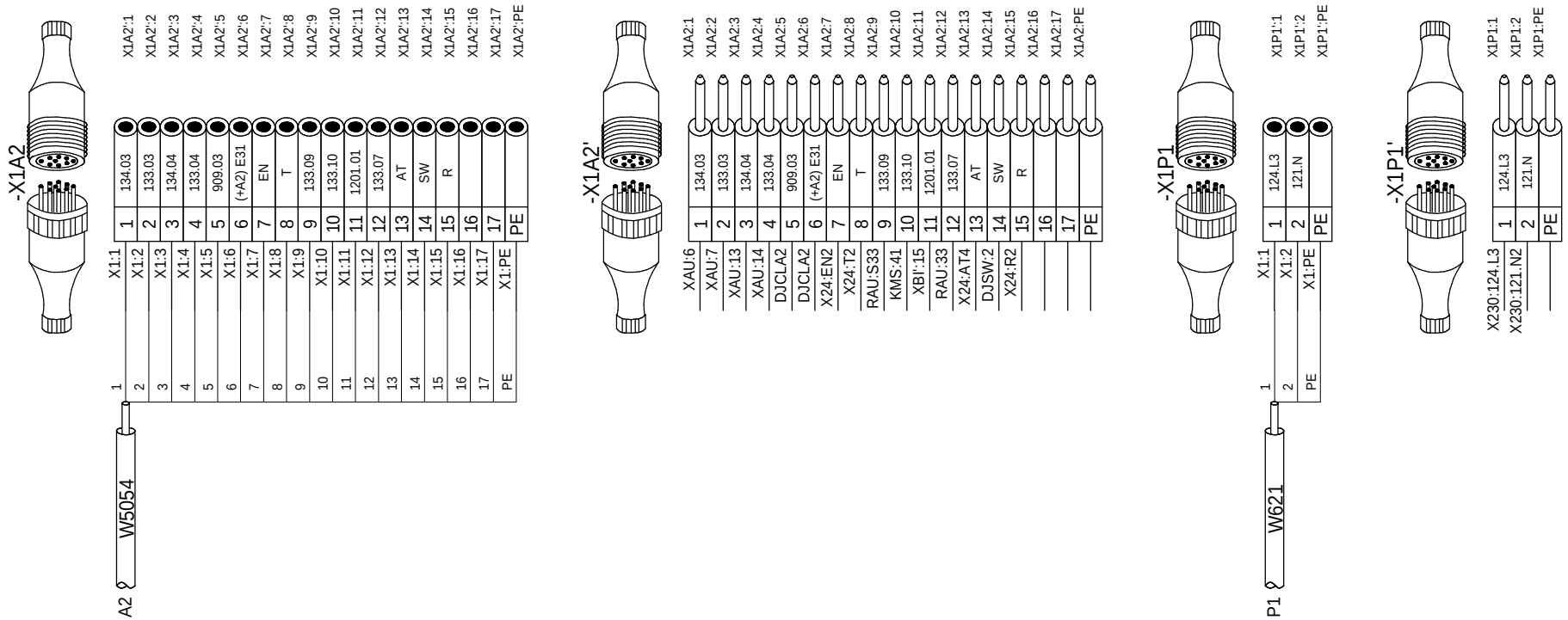

LOCALISATION : A1

RENAULT 1 av.du golf. 78288 Guyancourt cedex	- MODIFICATIONS - INDICE VISA DATE	CONNECTEUR: +A1-X1A2 1/1	**RENAULT** SERVICE 65940	E237269000	FOLIO 1

Ce document est la propriete de RENAULT S.A.S et ne peut etre reproduit ou communique sans son autorisation

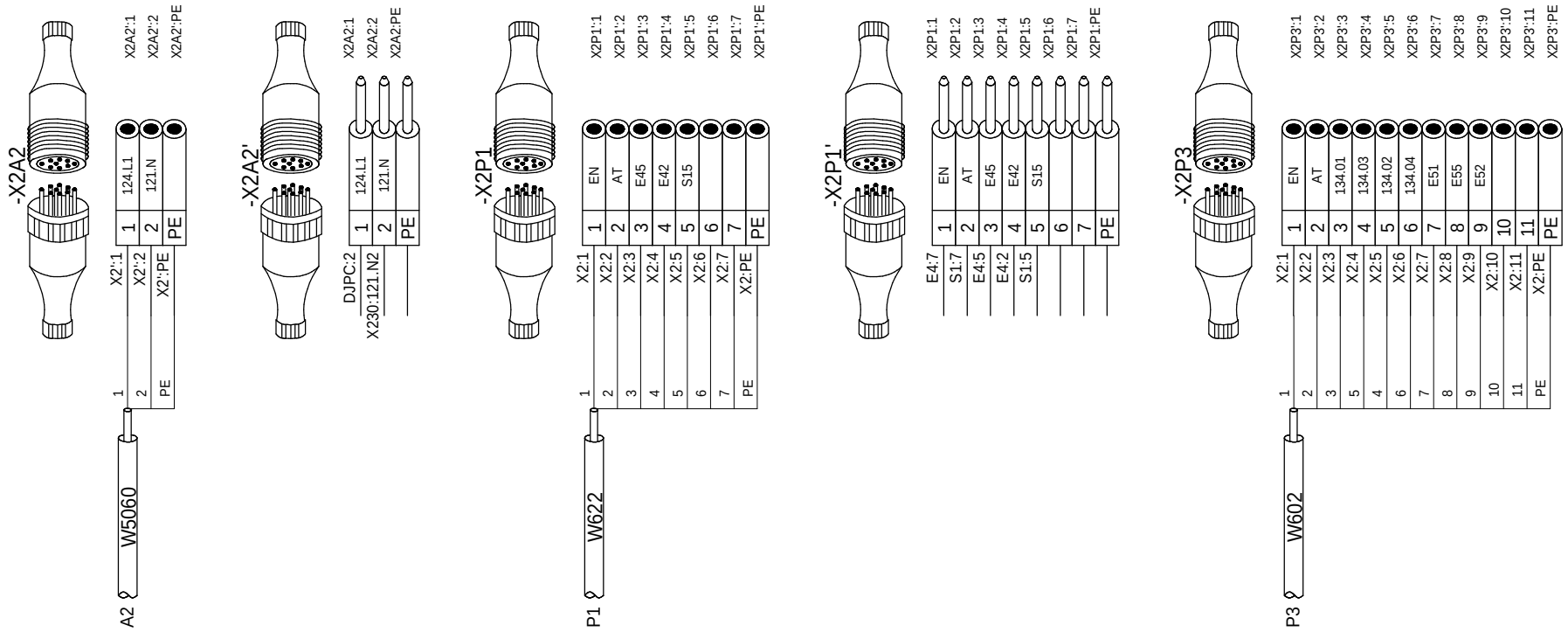

LOCALISATION : A1

RENAULT
1 av.du golf. 78288 Guyancourt cedex

- MODIFICATIONS -
INDICE
VISA
DATE

CONNECTEUR: +A1-X2A2
1/0

RENAULT
SERVICE 65940

E237269000

FOLIO
2

Ce document est la propriete de RENAULT S.A.S et ne peut etre reproduit ou communique sans son autorisation

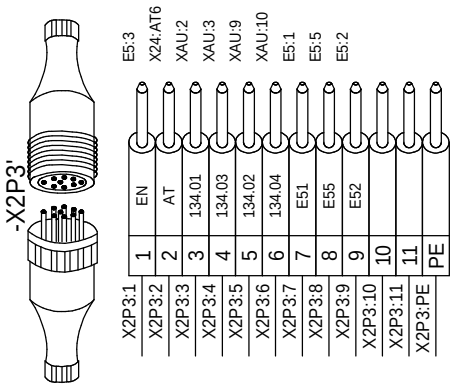

LOCALISATION : A1

RENAULT
1 av.du golf. 78288 Guyancourt cedex

- MODIFICATIONS -
INDICE
VISA
DATE

CONNECTEUR: +A1-X2P3'
1/0

RENAULT
SERVICE 65940

E237269000

FOLIO
3

Ce document est la propriete de RENAULT S.A.S et ne peut etre reproduit ou communique sans son autorisation

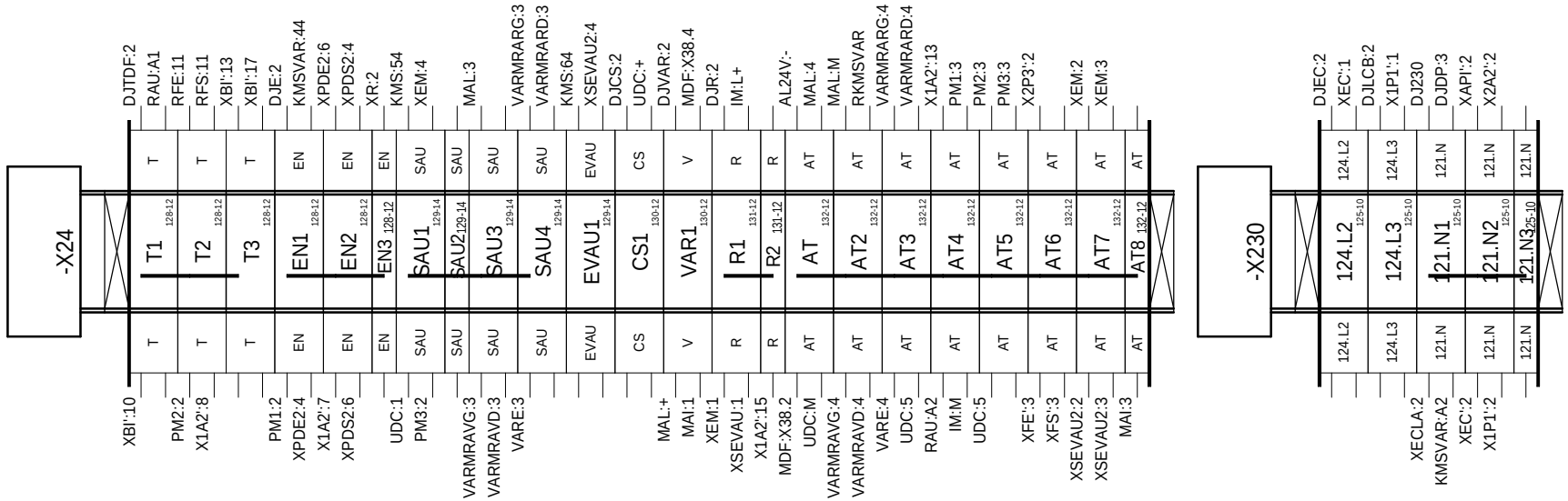

LOCALISATION : A1

RENAULT 1 av.du golf. 78288 Guyancourt cedex	- MODIFICATIONS - INDICE VISA DATE	BORNIER : +A1-X24 1/1	**RENAULT** SERVICE 65940	E237269000	FOLIO 4

Ce document est la propriete de RENAULT S.A.S et ne peut etre reproduit ou communique sans son autorisation

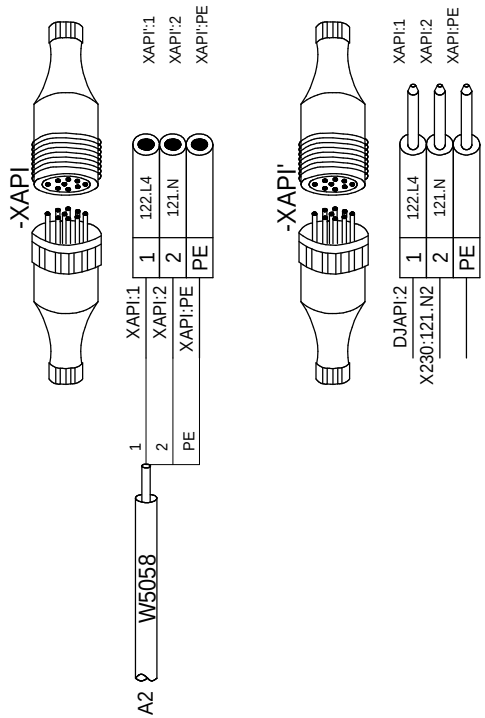

LOCALISATION : A1

RENAULT
1 av.du golf. 78288 Guyancourt cedex

- MODIFICATIONS -
INDICE
VISA
DATE

CONNECTEUR: +A1-XAPI
1/1

RENAULT
SERVICE 65940

E237269000

FOLIO
5

Ce document est la propriete de RENAULT S.A.S et ne peut etre reproduit ou communique sans son autorisation

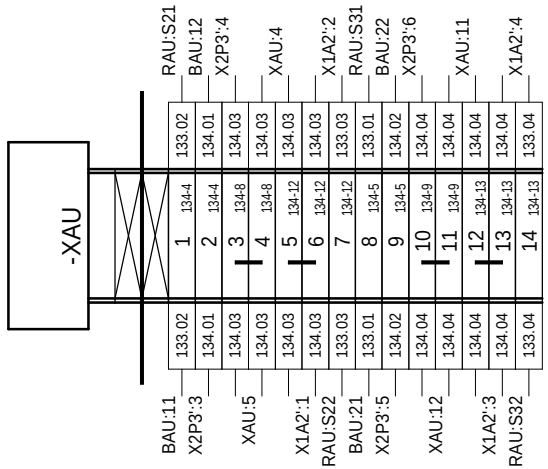

LOCALISATION : A1

RENAULT 1 av.du golf. 78288 Guyancourt cedex	- MODIFICATIONS - INDICE VISA DATE	BORNIER : +A1-XAU 1/1	**RENAULT** SERVICE 65940	E237269000	FOLIO 6

Ce document est la propriete de RENAULT S.A.S et ne peut etre reproduit ou communique sans son autorisation

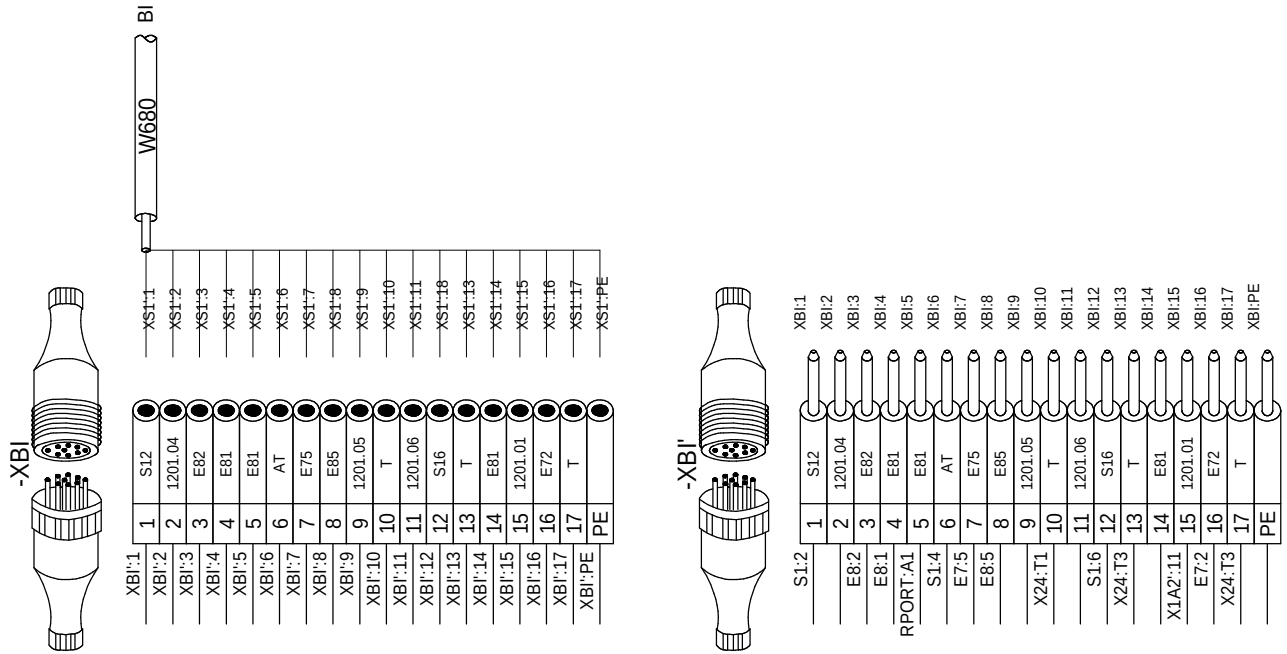

LOCALISATION : A1

RENAULT 1 av.du golf. 78288 Guyancourt cedex	- MODIFICATIONS - INDICE VISA DATE	CONNECTEUR: +A1-XBI 1/1	**RENAULT** SERVICE 65940	E237269000	FOLIO 7

Ce document est la propriete de RENAULT S.A.S et ne peut etre reproduit ou communique sans son autorisation

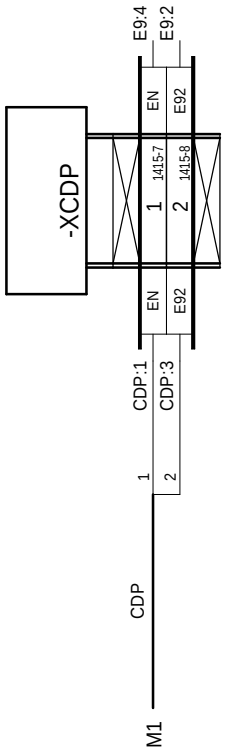

LOCALISATION : A1

Ce document est la propriete de RENAULT S.A.S et ne peut etre reproduit ou communique sans son autorisation

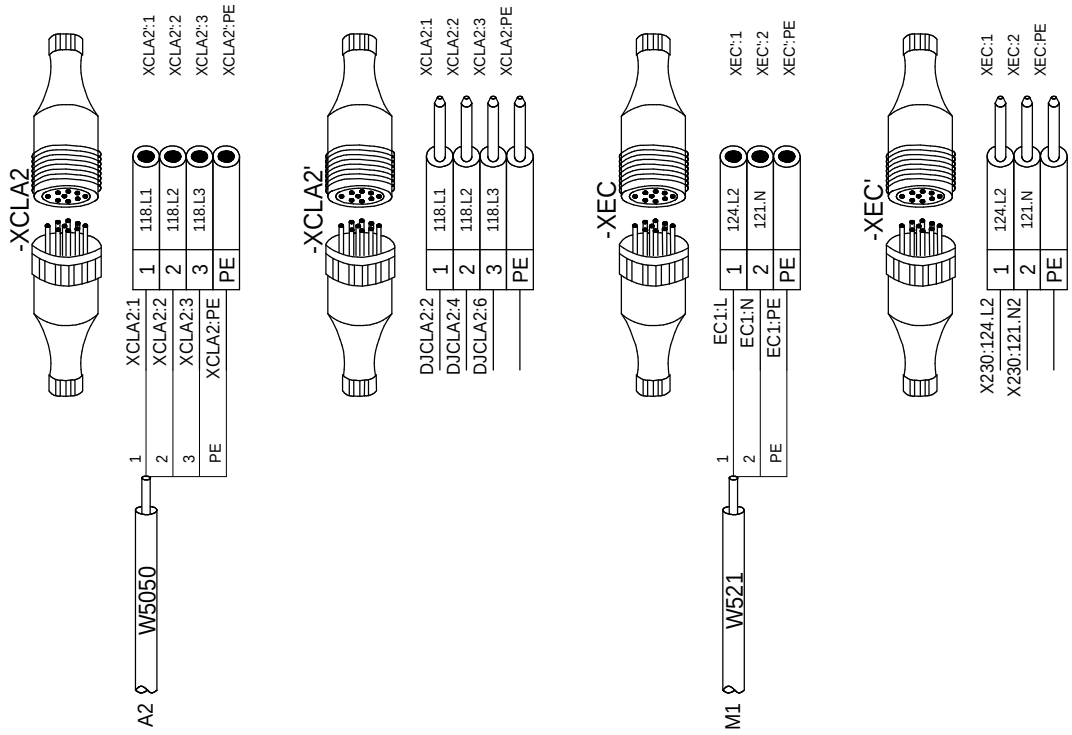

LOCALISATION : A1

RENAULT
1 av.du golf. 78288 Guyancourt cedex

- MODIFICATIONS -
INDICE
VISA
DATE

CONNECTEUR: +A1-XCLA2
1/1

RENAULT
SERVICE 65940

E237269000

FOLIO
9

Ce document est la propriete de RENAULT S.A.S et ne peut etre reproduit ou communique sans son autorisation

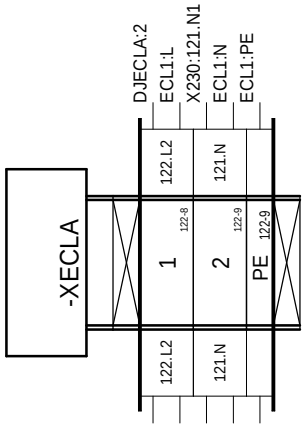

LOCALISATION : A1

RENAULT 1 av.du golf. 78288 Guyancourt cedex	- MODIFICATIONS - INDICE VISA DATE	BORNIER : +A1-XECLA 1/1	**RENAULT** SERVICE 65940	E237269000	FOLIO 10

Ce document est la propriete de RENAULT S.A.S et ne peut etre reproduit ou communique sans son autorisation

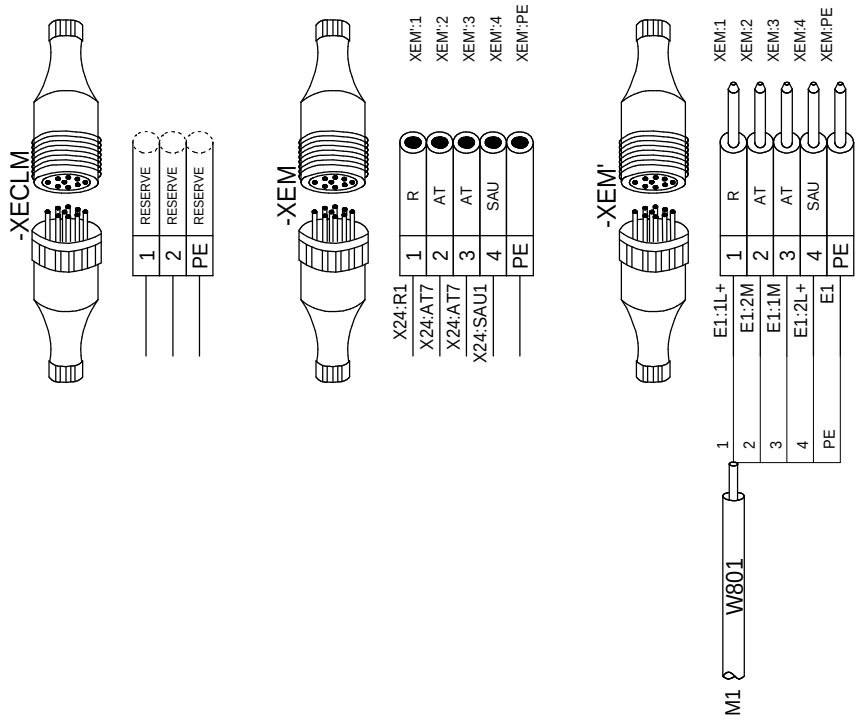

LOCALISATION : A1

RENAULT
1 av.du golf. 78288 Guyancourt cedex

- MODIFICATIONS -
INDICE
VISA
DATE

CONNECTEUR: +A1-XECLM
1/1

RENAULT
SERVICE 65940

E237269000

FOLIO
11

Ce document est la propriete de RENAULT S.A.S et ne peut etre reproduit ou communique sans son autorisation

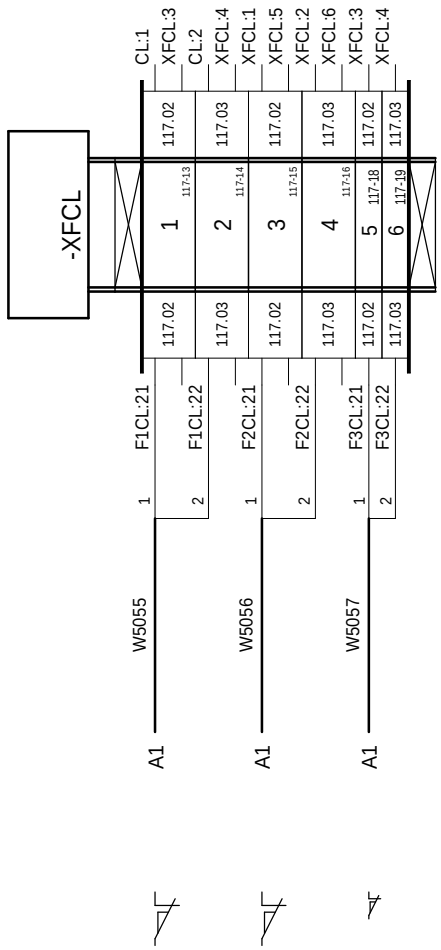

LOCALISATION : A1

RENAULT
1 av.du golf. 78288 Guyancourt cedex

- MODIFICATIONS -
INDICE
VISA
DATE

BORNIER : +A1-XFCL
1/1

RENAULT
SERVICE 65940

E237269000

FOLIO
12

Ce document est la propriete de RENAULT S.A.S et ne peut etre reproduit ou communique sans son autorisation

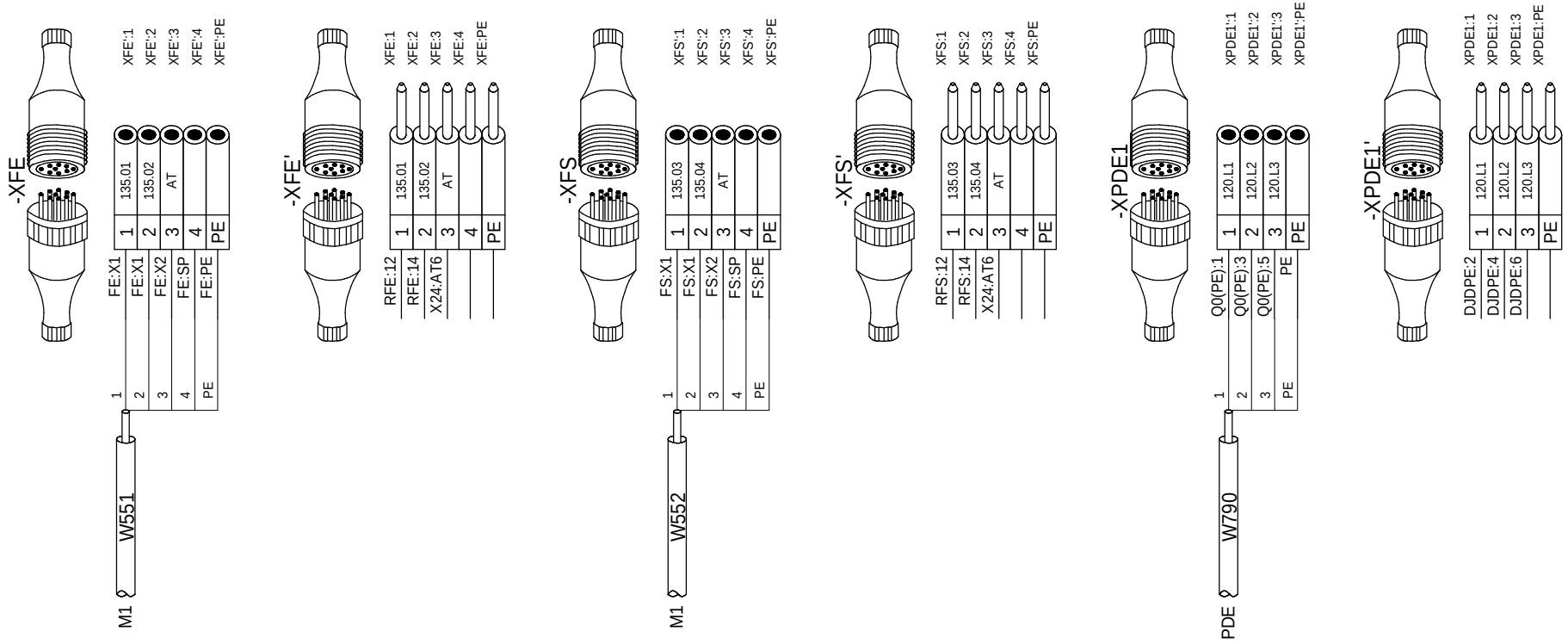

LOCALISATION : A1

RENAULT 1 av.du golf. 78288 Guyancourt cedex	- MODIFICATIONS - INDICE VISA DATE	CONNECTEUR: +A1-XFE 1/1	**RENAULT** SERVICE 65940	E237269000	FOLIO 13

Ce document est la propriete de RENAULT S.A.S et ne peut etre reproduit ou communique sans son autorisation

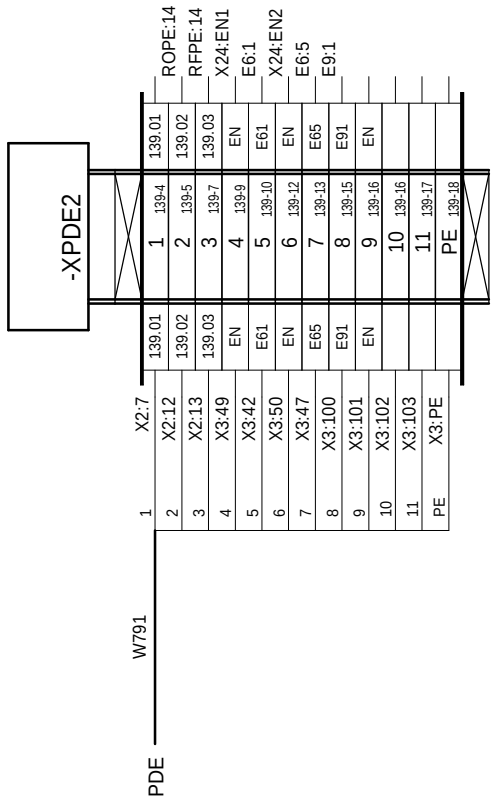

LOCALISATION : A1

RENAULT 1 av.du golf. 78288 Guyancourt cedex	- MODIFICATIONS - INDICE VISA DATE	BORNIER : +A1-XPDE2 1/1	**RENAULT** SERVICE 65940	E237269000	FOLIO 14

Ce document est la propriete de RENAULT S.A.S et ne peut etre reproduit ou communique sans son autorisation

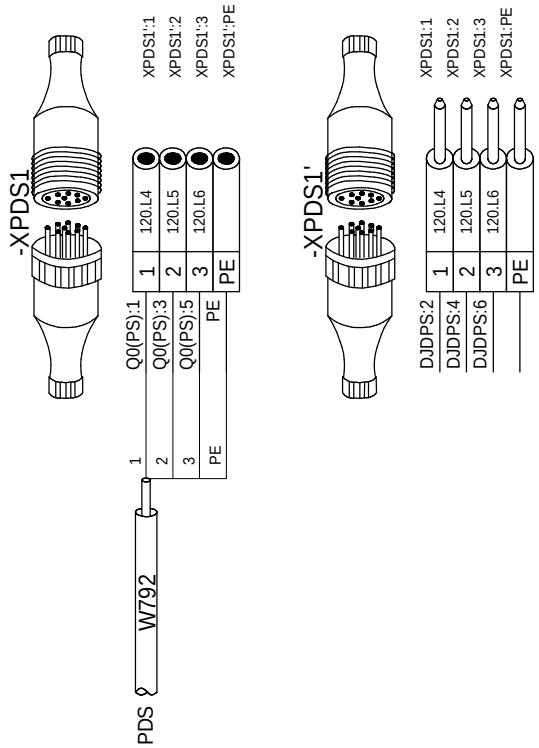

LOCALISATION : A1

RENAULT
1 av.du golf. 78288 Guyancourt cedex

- MODIFICATIONS -
INDICE
VISA
DATE

CONNECTEUR: +A1-XPDS1
1/1

RENAULT
SERVICE 65940

E237269000

FOLIO
15

Ce document est la propriete de RENAULT S.A.S et ne peut etre reproduit ou communique sans son autorisation

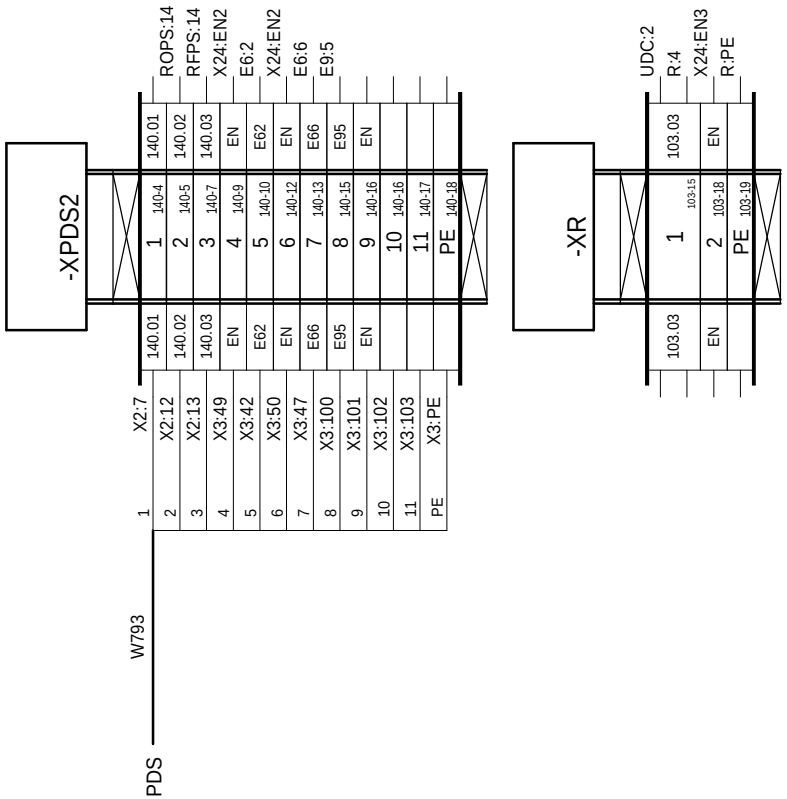

LOCALISATION : A1

RENAULT
1 av.du golf. 78288 Guyancourt cedex

- MODIFICATIONS -
INDICE
VISA
DATE

BORNIER : +A1-XPDS2
1/1

RENAULT
SERVICE 65940

E237269000

FOLIO
16

Ce document est la propriete de RENAULT S.A.S et ne peut etre reproduit ou communique sans son autorisation

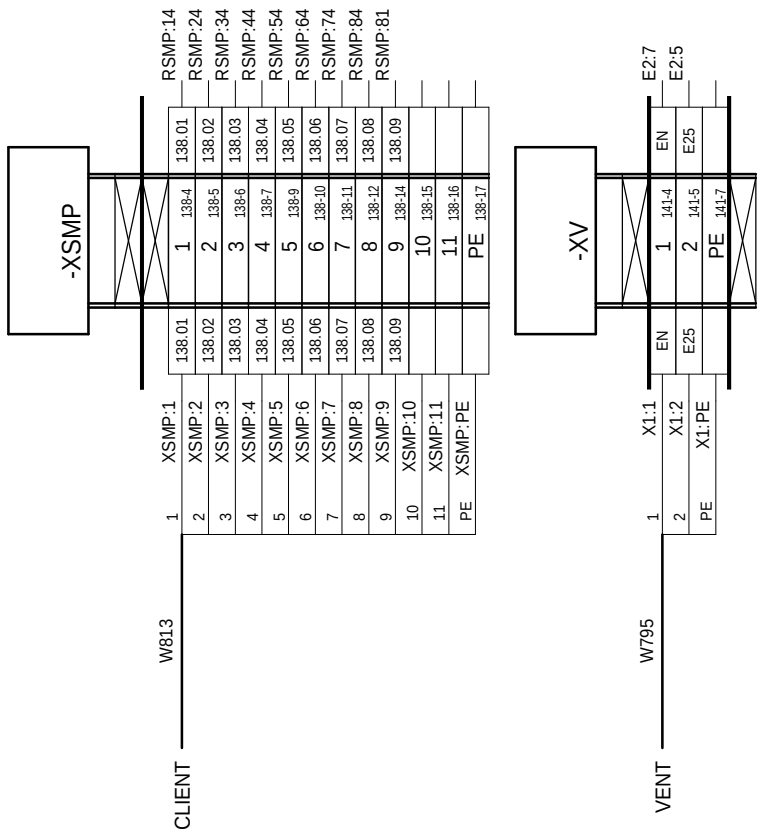

LOCALISATION : A1

Ce document est la propriete de RENAULT S.A.S et ne peut etre reproduit ou communique sans son autorisation

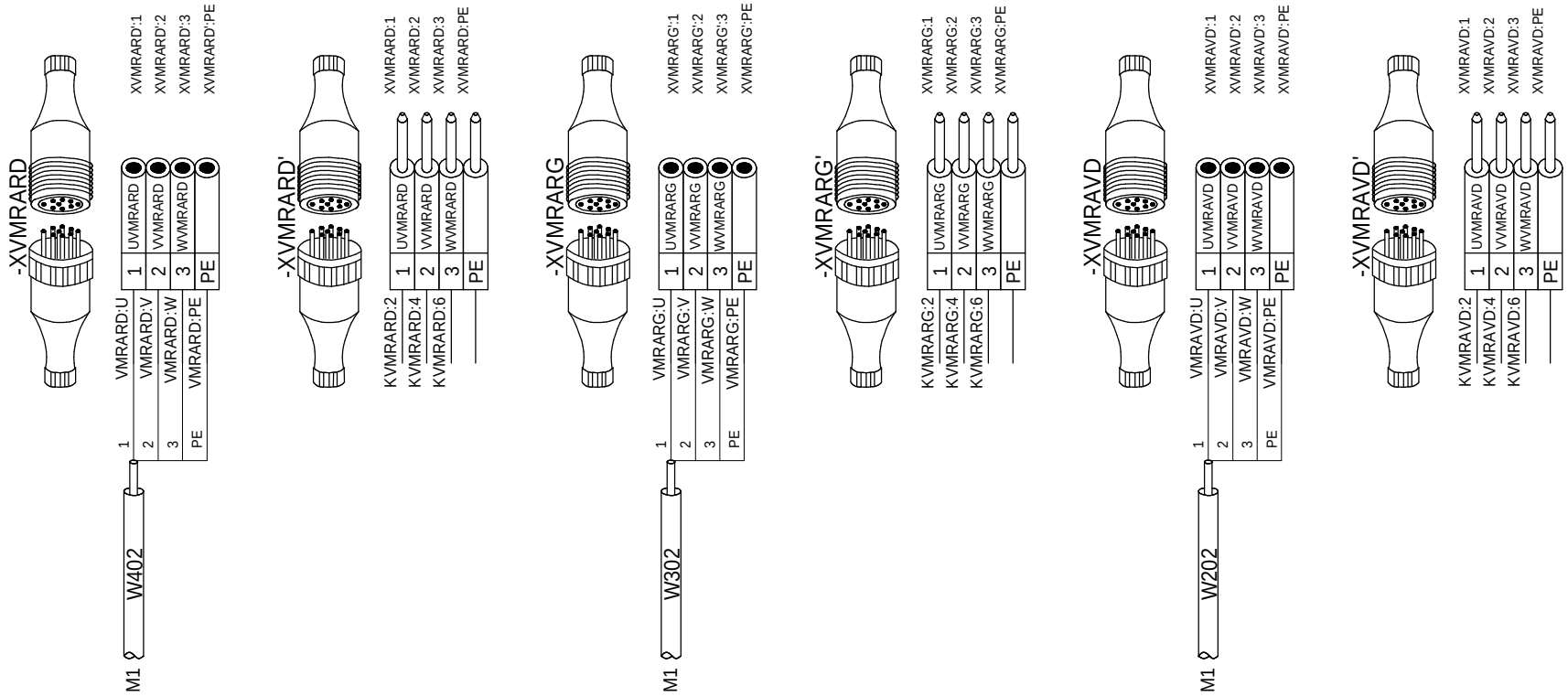

LOCALISATION : A1

RENAULT 1 av.du golf. 78288 Guyancourt cedex	- MODIFICATIONS - INDICE VISA DATE	CONNECTEUR: +A1-XVMRARD 1/1	**RENAULT** SERVICE 65940	E237269000
				FOLIO 18

Ce document est la propriete de RENAULT S.A.S et ne peut etre reproduit ou communique sans son autorisation

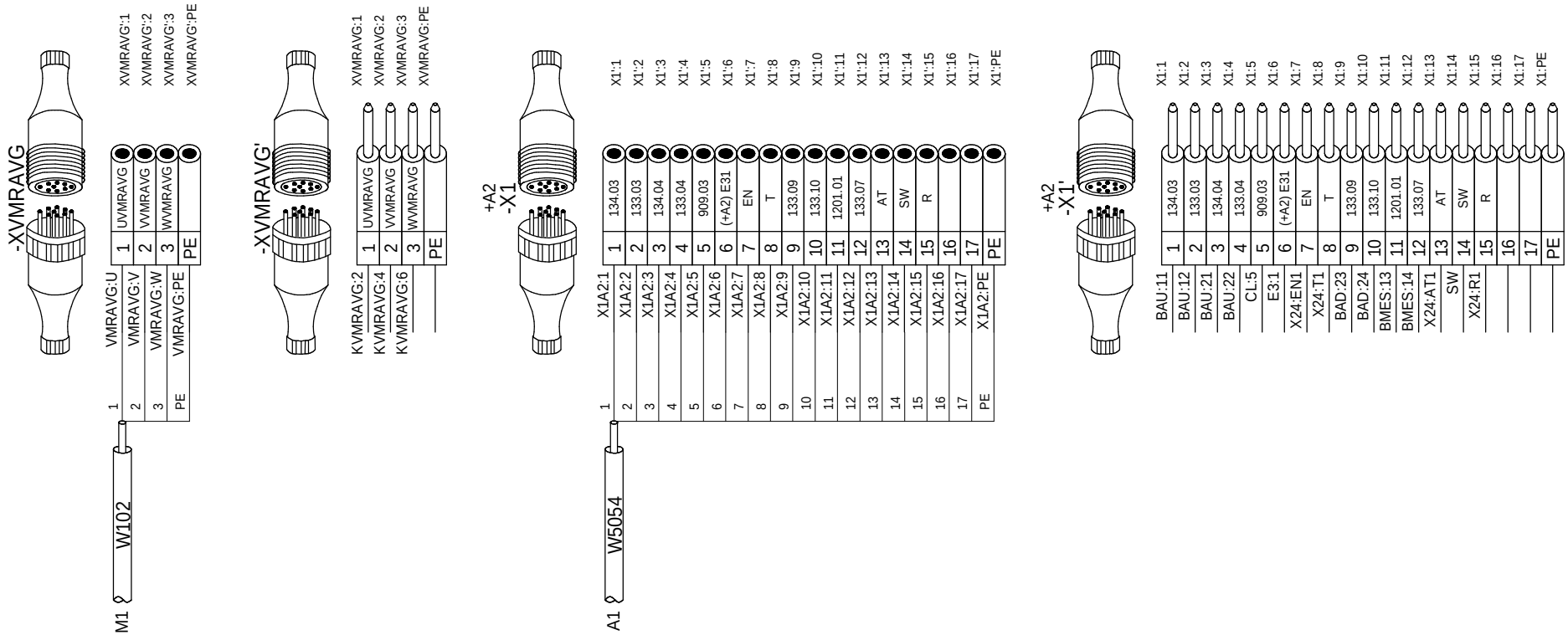

LOCALISATION : A1

RENAULT 1 av.du golf. 78288 Guyancourt cedex	- MODIFICATIONS - INDICE VISA DATE	CONNECTEUR: +A1-XVMRAVG 1/0	**RENAULT** SERVICE 65940	E237269000	FOLIO 19

Ce document est la propriete de RENAULT S.A.S et ne peut etre reproduit ou communique sans son autorisation

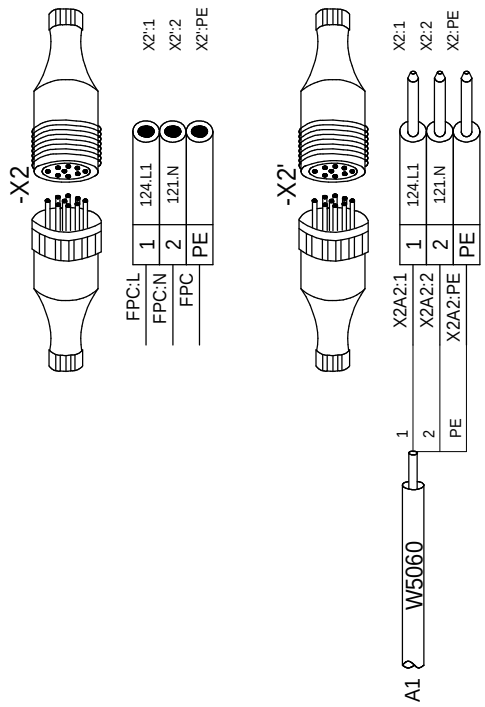

LOCALISATION : A2

RENAULT 1 av.du golf. 78288 Guyancourt cedex	- MODIFICATIONS - INDICE VISA DATE	CONNECTEUR: +A2-X2 1/0	**RENAULT** SERVICE 65940	E237269000	FOLIO 20

Ce document est la propriete de RENAULT S.A.S et ne peut etre reproduit ou communique sans son autorisation

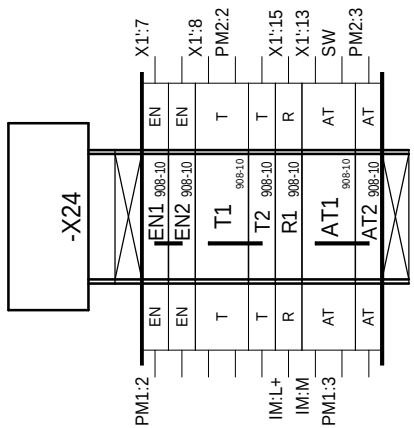

LOCALISATION : A2

RENAULT
1 av.du golf. 78288 Guyancourt cedex

- MODIFICATIONS -
INDICE
VISA
DATE

BORNIER : +A2-X24
1/1

RENAULT
SERVICE 65940

E237269000

FOLIO
21

Ce document est la propriete de RENAULT S.A.S et ne peut etre reproduit ou communique sans son autorisation

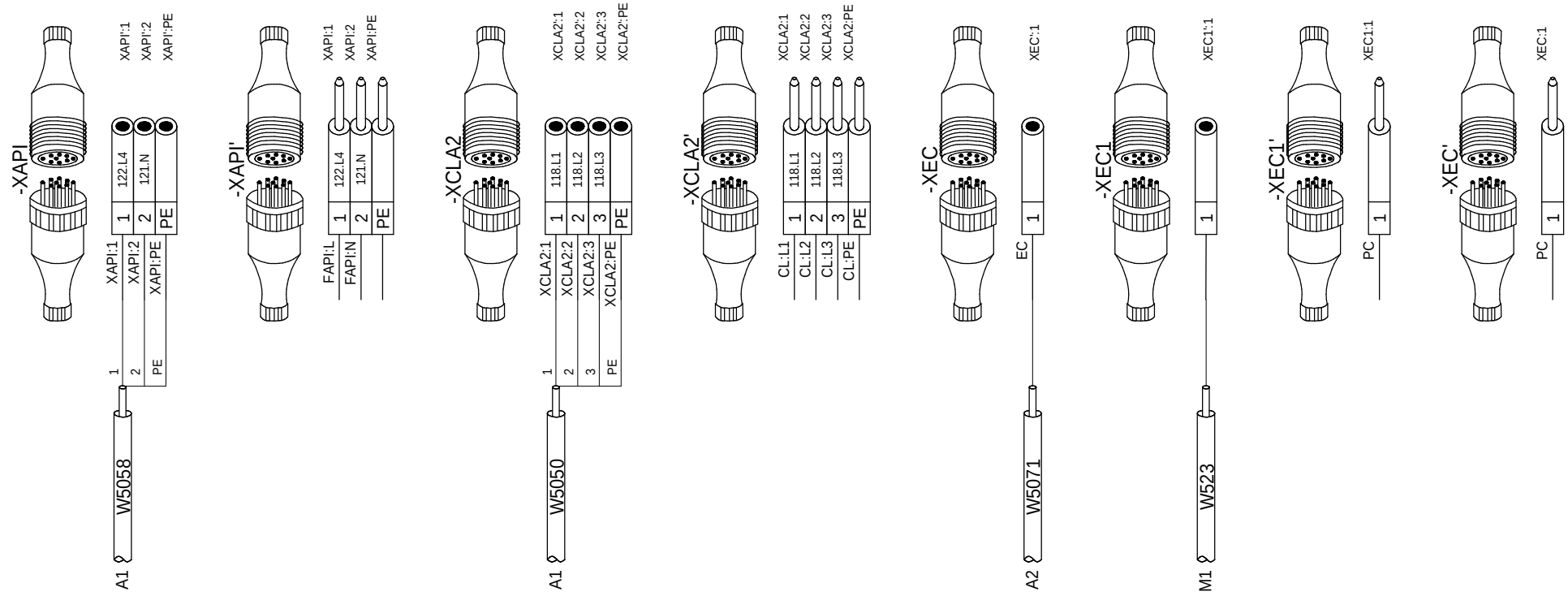

LOCALISATION : A2

RENAULT
1 av.du golf. 78288 Guyancourt cedex

- MODIFICATIONS -
INDICE
VISA
DATE

CONNECTEUR: +A2-XAPI
1/1

RENAULT
SERVICE 65940

E237269000

FOLIO
22

Ce document est la propriete de RENAULT S.A.S et ne peut etre reproduit ou communique sans son autorisation

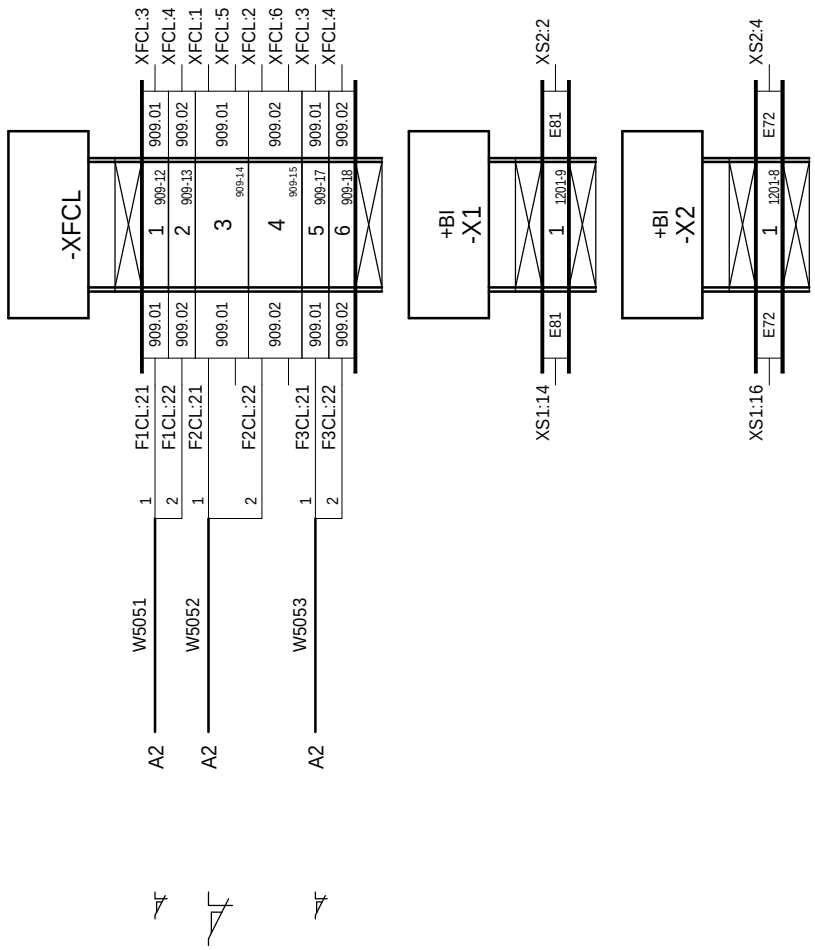

LOCALISATION : A2

Ce document est la propriete de RENAULT S.A.S et ne peut etre reproduit ou communique sans son autorisation

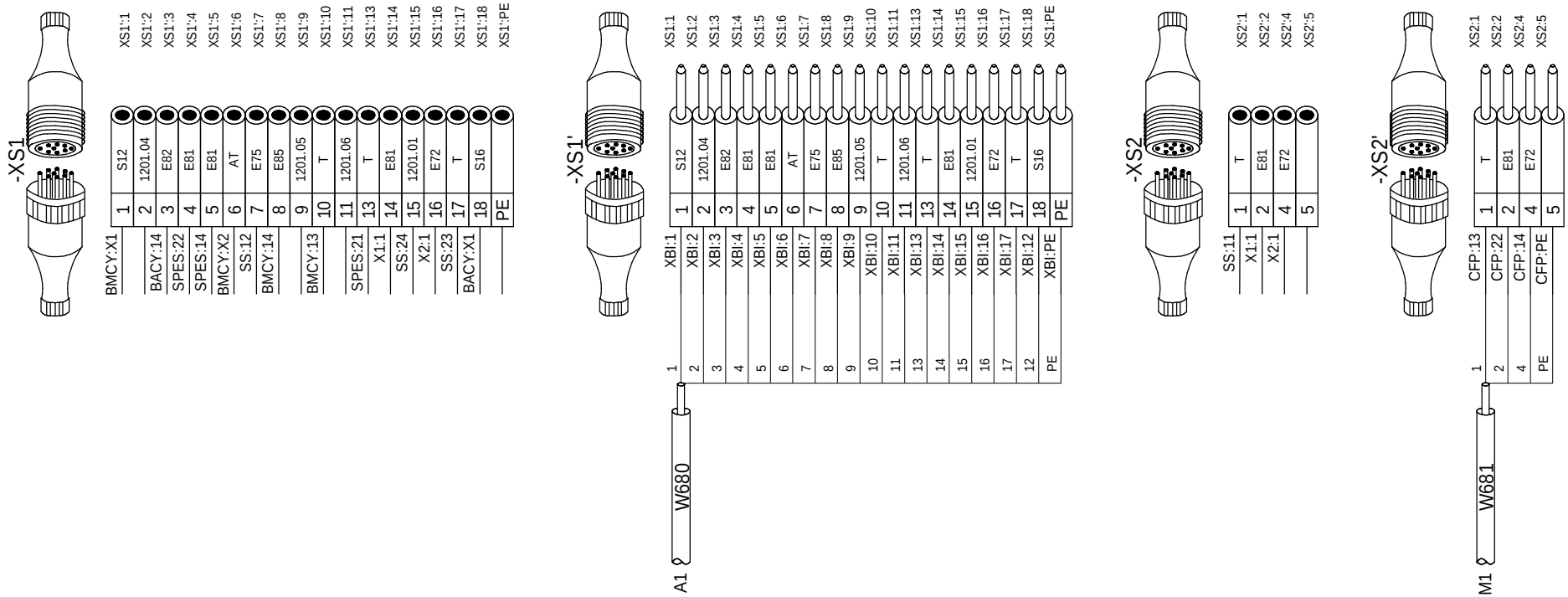

LOCALISATION : BI

RENAULT 1 av.du golf. 78288 Guyancourt cedex	- MODIFICATIONS - INDICE VISA DATE	CONNECTEUR: +BI-XS1 1/1	**RENAULT** SERVICE 65940	E237269000	FOLIO 24

Ce document est la propriete de RENAULT S.A.S et ne peut etre reproduit ou communique sans son autorisation

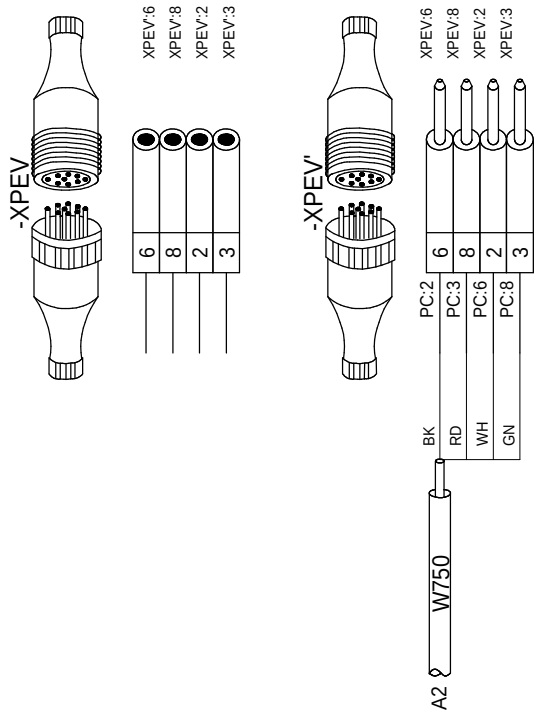

LOCALISATION : CLIENT

RENAULT
1 av.du golf. 78288 Guyancourt cedex

- MODIFICATIONS -
INDICE
VISA
DATE

CONNECTEUR: +CLIENT-XPEV
1/0

RENAULT
SERVICE 65940

E237269000

FOLIO
25

Ce document est la propriete de RENAULT S.A.S et ne peut etre reproduit ou communique sans son autorisation

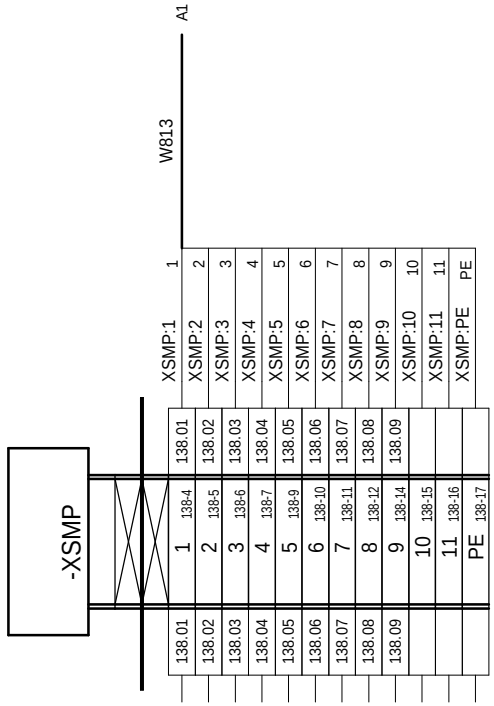

LOCALISATION : CLIENT

RENAULT
1 av.du golf. 78288 Guyancourt cedex

- MODIFICATIONS -
INDICE
VISA
DATE

BORNIER : +CLIENT-XSMP
1/1

RENAULT
SERVICE 65940

E237269000

FOLIO
26

Ce document est la propriete de RENAULT S.A.S et ne peut etre reproduit ou communique sans son autorisation

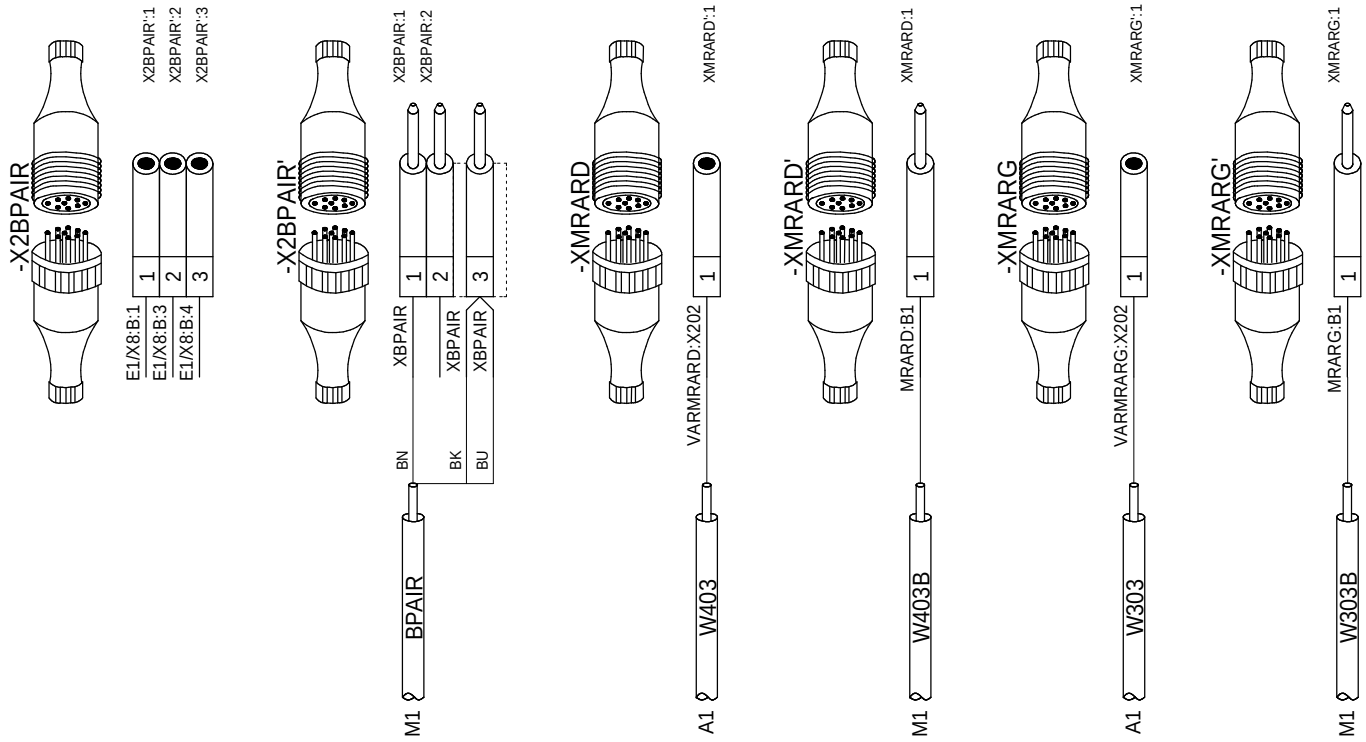

LOCALISATION : M1

RENAULT
1 av.du golf. 78288 Guyancourt cedex

- MODIFICATIONS -
INDICE
VISA
DATE

CONNECTEUR: +M1-X2BPAIR
1/1

RENAULT
SERVICE 65940

E237269000

FOLIO
27

Ce document est la propriete de RENAULT S.A.S et ne peut etre reproduit ou communique sans son autorisation

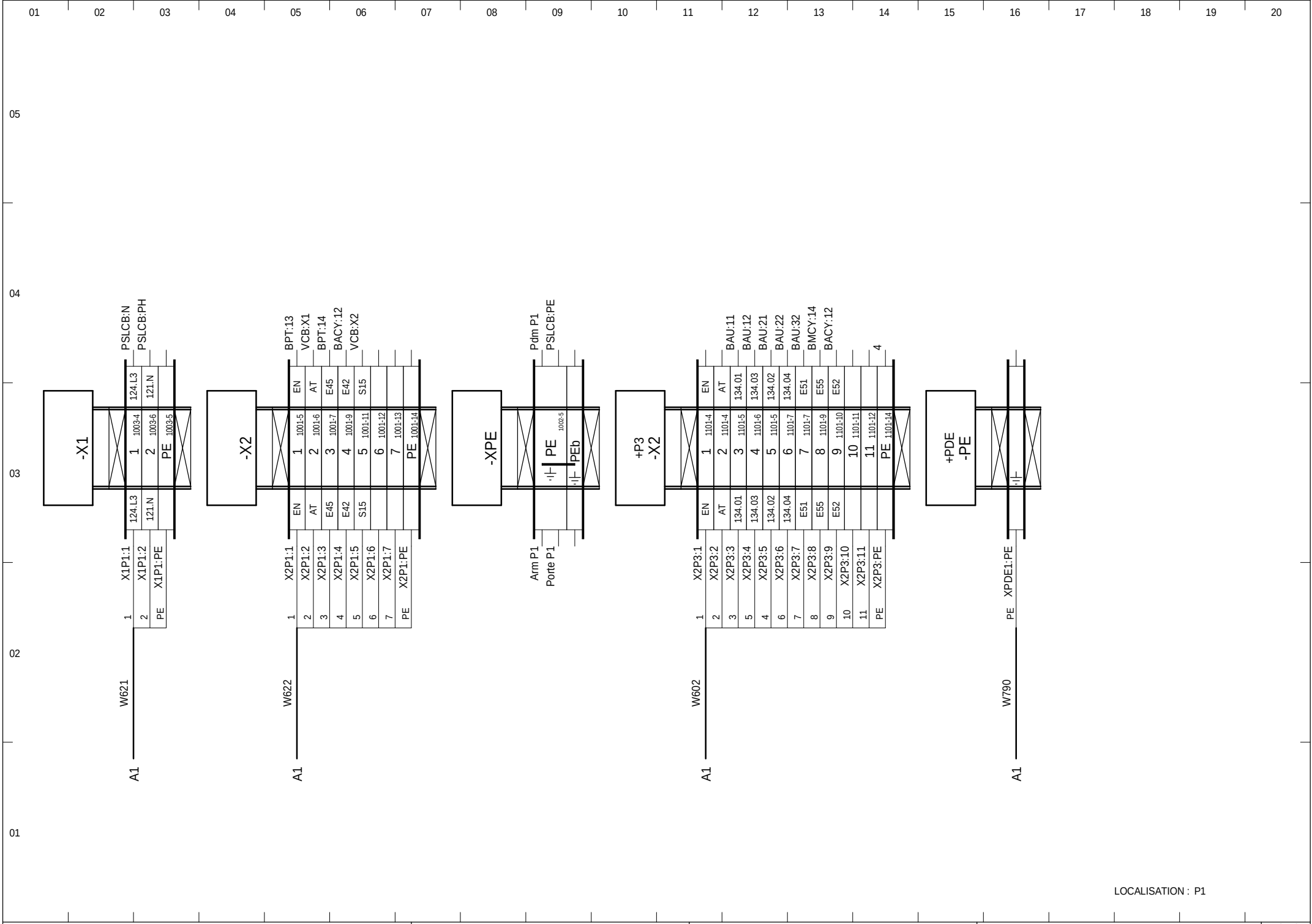

LOCALISATION : P1

RENAULT
1 av.du golf. 78288 Guyancourt cedex

- MODIFICATIONS -
INDICE
VISA
DATE

BORNIER : +P1-X1
1/1

RENAULT
SERVICE 65940

E237269000

FOLIO
28

Ce document est la propriete de RENAULT S.A.S et ne peut etre reproduit ou communique sans son autorisation

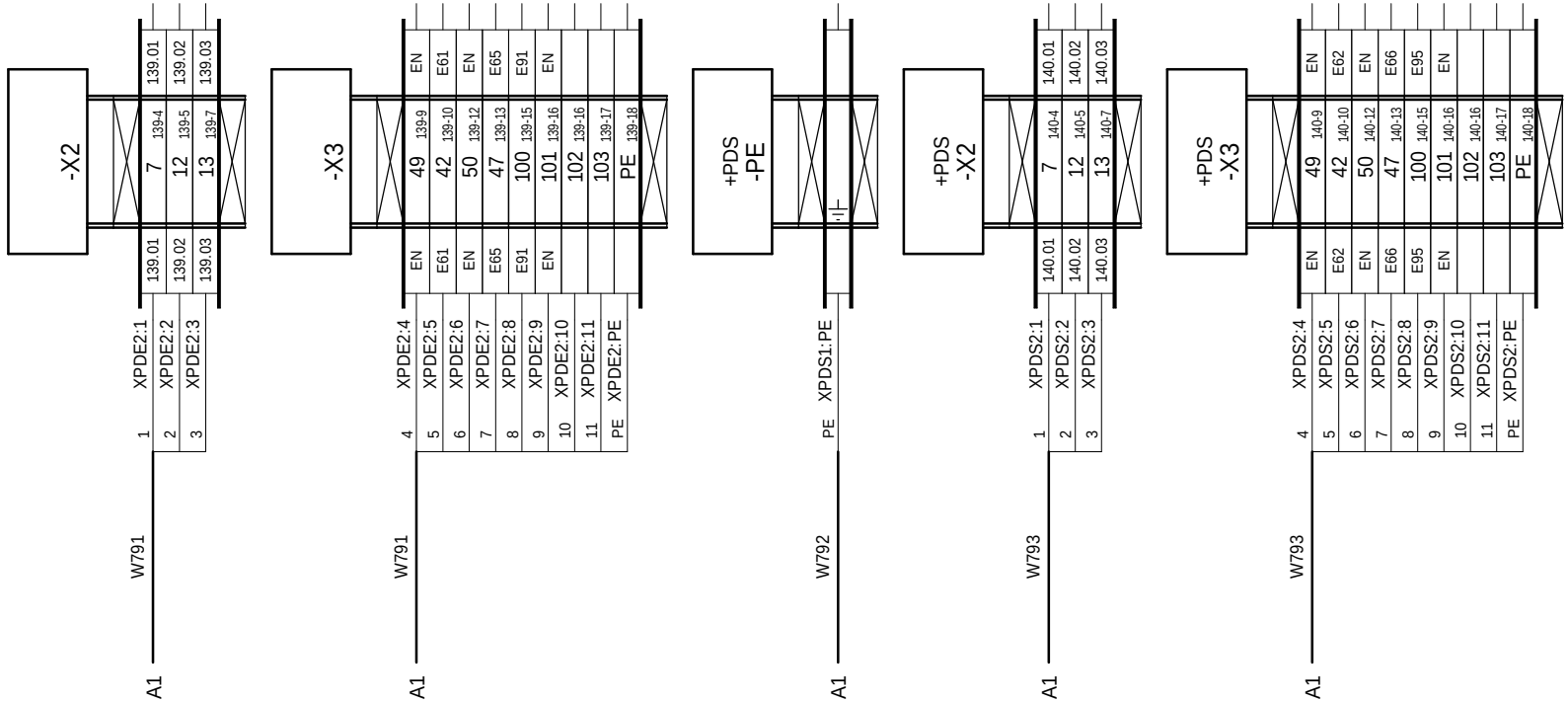

LOCALISATION : PDE

RENAULT 1 av.du golf. 78288 Guyancourt cedex	- MODIFICATIONS - INDICE VISA DATE	BORNIER : +PDE-X2 1/0	**RENAULT** SERVICE 65940	E237269000	FOLIO 29

Ce document est la propriete de RENAULT S.A.S et ne peut etre reproduit ou communique sans son autorisation

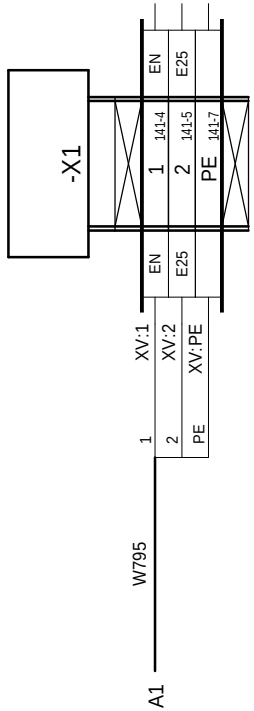

LOCALISATION : VENT