第74回秋季岐阜地区トーナメント(22校で県大会シード5校枠)

○ 夏季県大会ベスト8(5校)
（県岐阜商・市岐阜商・岐阜各務野・岐阜工・岐阜城北）

＊夏季大会上位8チームが地区大会のシード権○獲得

＊県岐阜商は甲子園出場
＊山県は東濃地区で出場

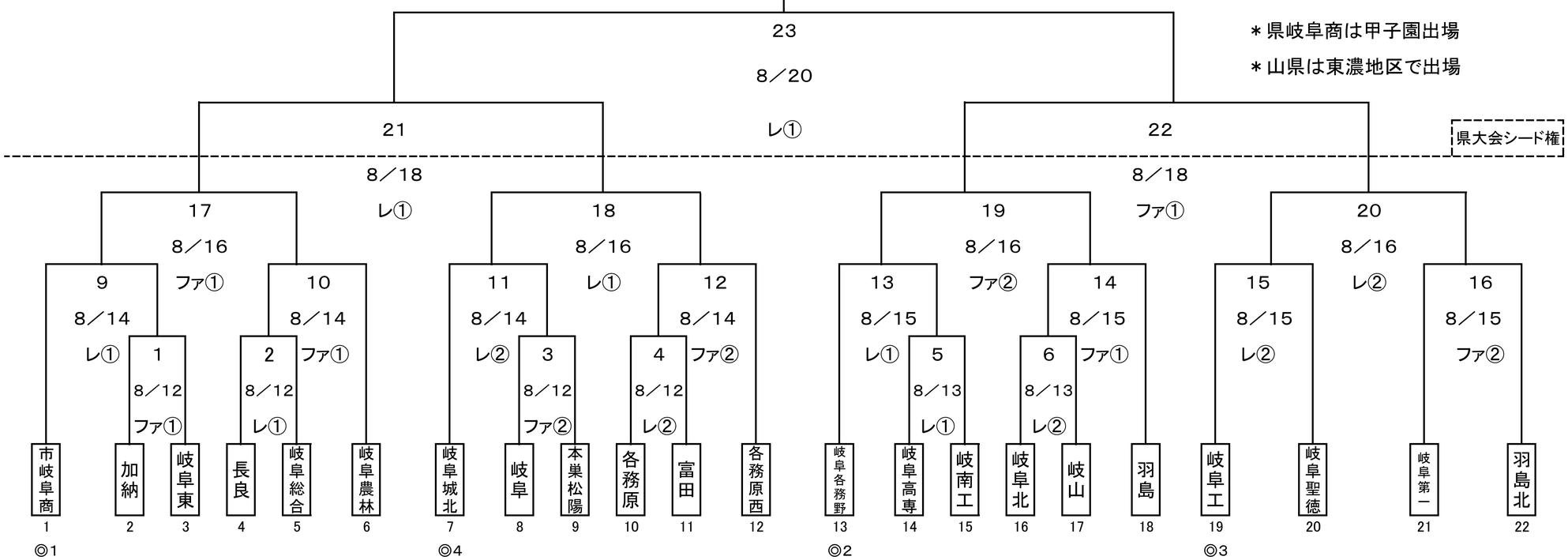

緊急連絡網

支部長

抽選番号1が2から6	抽選番号7が8から12	抽選番号13が14から18	抽選番号19が20から22

	月	8	8	8	8	8	8	8	8	8	8	8	8	8	8	8
	日	10	11	12	13	14	15	16	17	18	19	20	21	22	23	24
	曜日	火	水	木	金	土	日	月	火	水	木	金	土	日	月	火
ファミリー	第1試合		予③城北	1	予備日⑤	10	14	17		22	予⑧長良	予⑩長良	予⑪富田	予⑬各西		県大会抽選日
	第2試合			3		12	16	19		B						
	第3試合															
大野レインボー	第1試合	予①市岐	予④農林	2	5	9	13	18	予⑥農林	21	予備日⑨	23	予⑫岐阜	予⑭富田		
	第2試合			4	6	11	15	20		A		C				
	第3試合															
プリニー	第1試合	予②各務原							予備日⑦							
	第2試合															
	第3試合															

予備日を使用予定の学校へ

＊大会運営が優先です。使用できないこともあります。

＊事故、怪我は各校で責任を持って対応してください。高野連としては一切責任を負いません。

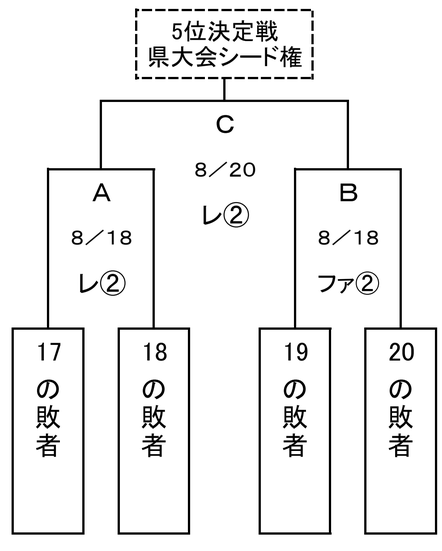

県大会抽選時

地区1位校→◎
地区2位校→○
地区3位→△
地区3位→△
地区5位→△
甲子園出場校→▲