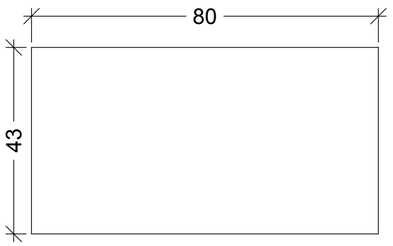

PROSPETTO SUPERIORE

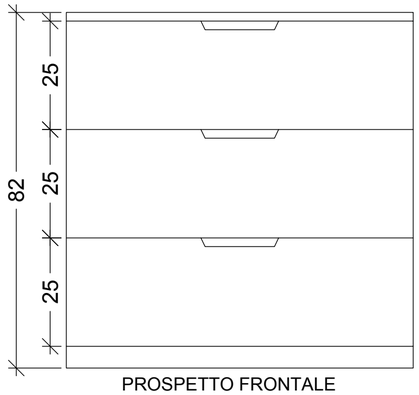

PROSPETTO FRONTALE

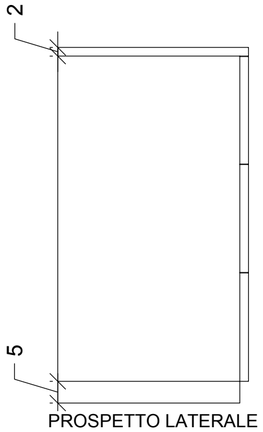

PROSPETTO LATERALE

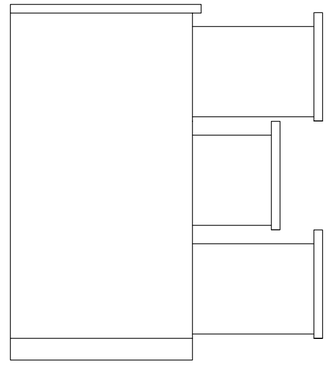

PROSPETTO LATERALE

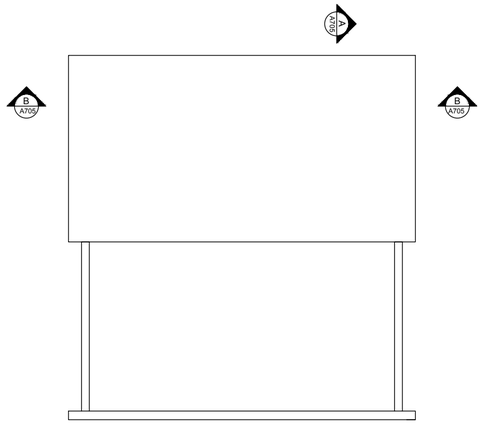

PROSPETTO SUPERIORE

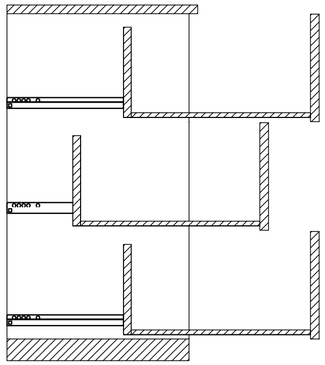

SEZIONE A

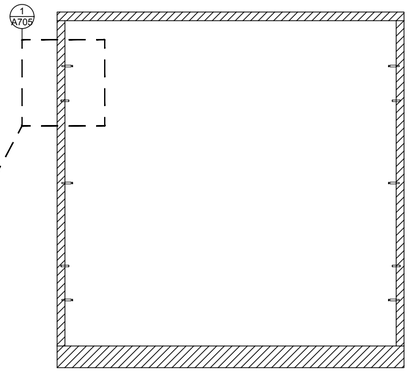

SEZIONE B

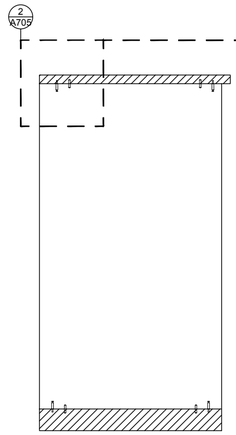

SEZIONE A

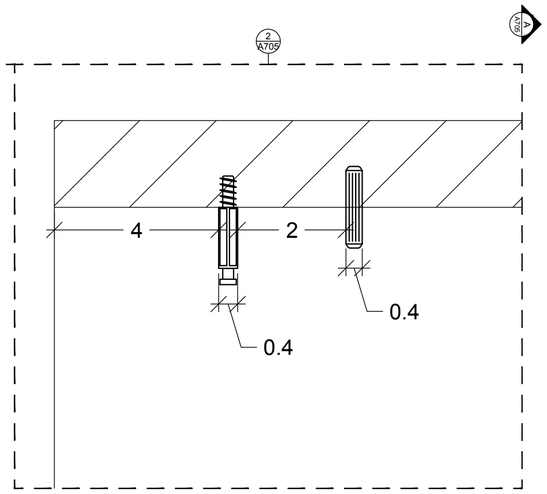

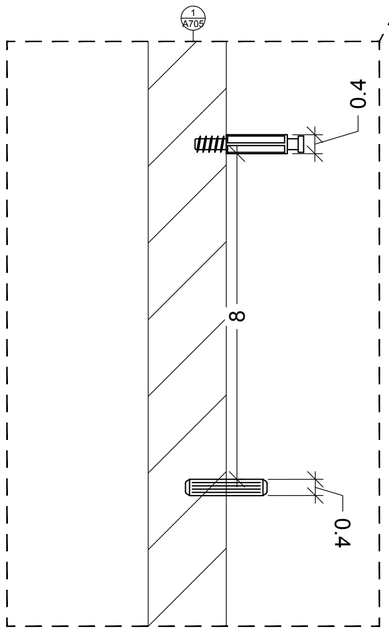

CASSETTO

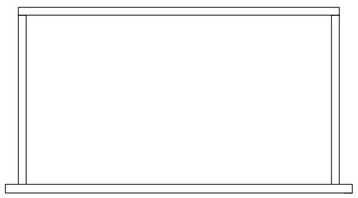

PROSPETTO SUPERIORE

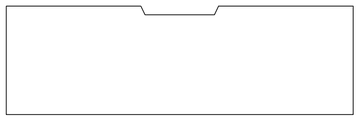

PROSPETTO FRONTALE

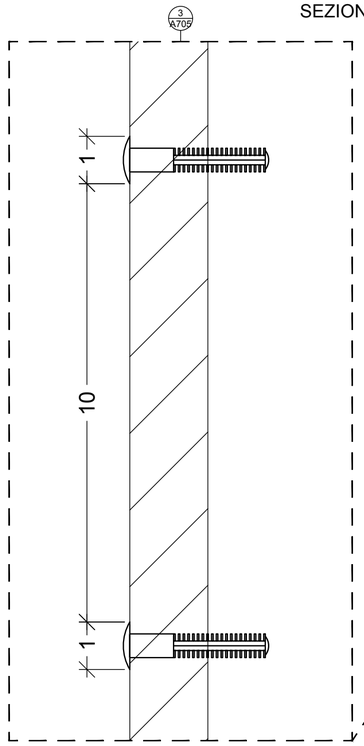

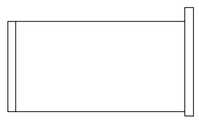

PROSPETTO LATERALE

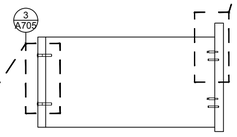

SEZIONE C

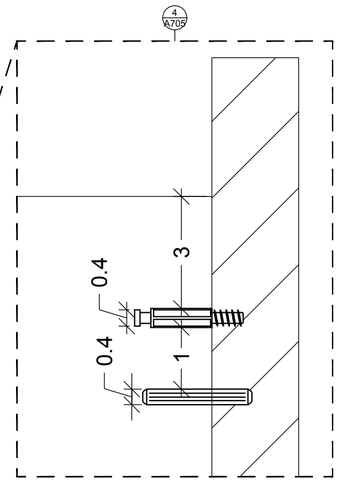

POLITECNICO DI MILANO
SCUOLA DEL DESIGN
C.L. DESIGN DEGLI INTERNI

PROGETTO:

VILLA VERDE
CAMERA

CORSO: **STRUMENTI E METODI DEL PROGETTO**

DOCENTE: **MARCO FERRARA**

STUDENTI: **VALERIA ROSSI**

OGGETTO: **CASSETTIERA NORDLI**

NOTE: -

NOME FILE: **NORDLI_690-211-75.dwg**

VERS	DATA
A	**2017.05.23**

TAVOLA NO.: **05** DI **08**

A705

DATA: **2017/05/23** SCALA: **1:10**
REV: **A** FORMATO: **A2**

DIRECTORY: /USERS/VALERIA/VV-D_4_CAMERA/NORDLI_690-211-75.DWG| PLOTTED ON: 6/10/2017 5:20:04 PM | BY USER: VALERIA ROSSI