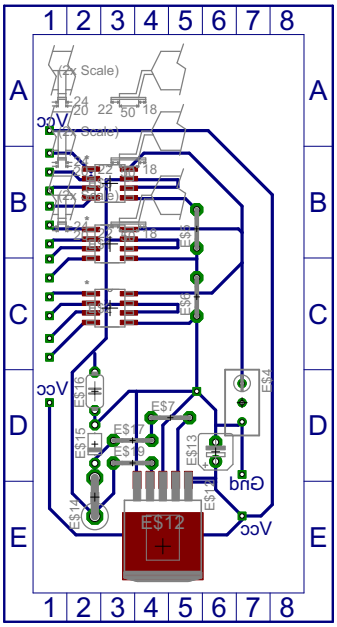
1 2 3 4 5 6 7 8
A
B
C
D
E
ES12
ES7
ES13
ES14
ES15
ES16
ES4
Vcc
Gnd