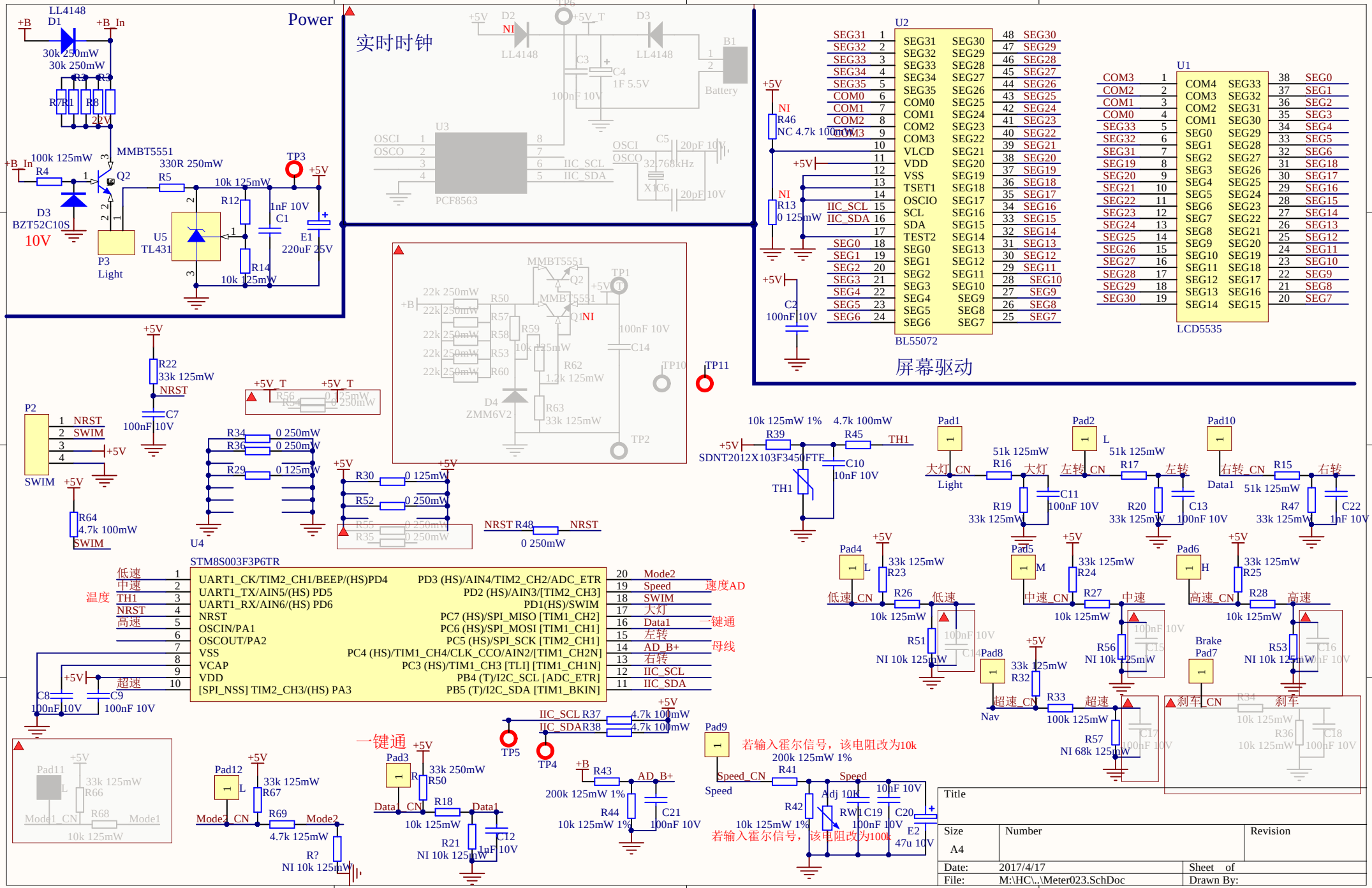
Power
LL4148
D1
+B
+B_In
30k 250mW
30k 250mW
R7
R8
22V
MMBT5551
Q2
100k 125mW
R4
330R 250mW
R5
D3
BZT52C10S
10V
P3
Light
U5
TL431
10k 125mW
R12
1nF 10V
C1
R14
10k 125mW
TP3
+5V
E1
220uF 25V
实时时钟
D2
NI
LL4148
TP6
+5V_T
D3
LL4148
C3
C4
1F 5.5V
100nF 10V
B1
Battery
U3
OSCI
OSCO
IIC_SCL
IIC_SDA
PCF8563
C5
20pF 10V
32.768kHz
X1
C6
20pF 10V
U2
BL55072
SEG31
SEG32
SEG33
SEG34
SEG35
COM0
COM1
COM2
COM3
VLCD
VDD
VSS
TSET1
OSCIO
SCL
SDA
TEST2
SEG0
SEG1
SEG2
SEG3
SEG4
SEG5
SEG6
SEG7
SEG8
SEG9
SEG10
SEG11
SEG12
SEG13
SEG14
SEG15
SEG16
SEG17
SEG18
SEG19
SEG20
SEG21
SEG22
SEG23
SEG24
SEG25
SEG26
SEG27
SEG28
SEG29
SEG30
R46
NC 4.7k 100mW
R13
0 125mW
C2
100nF 10V
U1
LCD5535
屏幕驱动
MMBT5551
Q2
Q1
NI
TP1
22k 250mW
R50
R57
R58
R53
R60
R59
10k 125mW
R62
1.2k 125mW
D4
ZMM6V2
R63
33k 125mW
100nF 10V
C14
TP10
TP11
TP2
R22
33k 125mW
NRST
C7
100nF 10V
P2
SWIM
R64
4.7k 100mW
R56
0 125mW
R54
0 250mW
R34
R36
0 250mW
R29
0 125mW
U4
R30
0 125mW
R52
0 250mW
R55
R35
NRST R48
0 250mW
10k 125mW 1%
4.7k 100mW
R39
R45
TH1
SDNT2012X103F3450FTF
C10
10nF 10V
Pad1
大灯_CN
Light
R16
51k 125mW
大灯
R19
33k 125mW
C11
100nF 10V
Pad2
左转_CN
R17
51k 125mW
左转
R20
33k 125mW
C13
100nF 10V
Pad10
右转_CN
Data1
R15
51k 125mW
右转
R47
33k 125mW
C22
1nF 10V
Pad4
低速_CN
R23
33k 125mW
R26
10k 125mW
低速
R51
NI 10k 125mW
Pad5
中速_CN
R24
33k 125mW
R27
10k 125mW
中速
R56
NI 10k 125mW
Pad6
高速_CN
R25
33k 125mW
R28
10k 125mW
高速
R53
NI 10k 125mW
Pad8
超速_CN
Nav
R32
33k 125mW
R33
100k 125mW
超速
R57
NI 68k 125mW
Brake
Pad7
刹车_CN
R34
10k 125mW
刹车
R36
10k 125mW
STM8S003F3P6TR
低速
中速
温度
TH1
NRST
高速
超速
UART1_CK/TIM2_CH1/BEEP/(HS)PD4
UART1_TX/AIN5/(HS) PD5
UART1_RX/AIN6/(HS) PD6
NRST
OSCIN/PA1
OSCOUT/PA2
VSS
VCAP
VDD
[SPI_NSS] TIM2_CH3/(HS) PA3
PD3 (HS)/AIN4/TIM2_CH2/ADC_ETR
PD2 (HS)/AIN3/[TIM2_CH3]
PD1(HS)/SWIM
PC7 (HS)/SPI_MISO [TIM1_CH2]
PC6 (HS)/SPI_MOSI [TIM1_CH1]
PC5 (HS)/SPI_SCK [TIM2_CH1]
PC4 (HS)/TIM1_CH4/CLK_CCO/AIN2/[TIM1_CH2N]
PC3 (HS)/TIM1_CH3 [TLI] [TIM1_CH1N]
PB4 (T)/I2C_SCL [ADC_ETR]
PB5 (T)/I2C_SDA [TIM1_BKIN]
Mode2
Speed
SWIM
大灯
Data1
左转
AD_B+
右转
IIC_SCL
IIC_SDA
速度AD
一键通
母线
C8
100nF 10V
C9
100nF 10V
TP5
TP4
IIC_SCL R37
IIC_SDAR38
4.7k 100mW
Pad9
若输入霍尔信号，该电阻改为10k
200k 125mW 1%
Speed_CN
R41
Speed
R42
Adj 10k
RW1
C19
100nF 10V
C20
10nF 10V
E2
47u 10V
若输入霍尔信号，该电阻改为100k
R43
200k 125mW 1%
R44
10k 125mW 1%
C21
100nF 10V
Pad11
33k 125mW
R66
Mode1_CN
R68
Mode1
10k 125mW
Pad12
33k 125mW
R67
Mode2_CN
R69
4.7k 125mW
Mode2
R?
NI 10k 125mW
一键通
Pad3
33k 250mW
R50
Data1_CN
R18
10k 125mW
Data1
R21
NI 10k 125mW
C12
1nF 10V
Title
Size
A4
Number
Revision
Date: 2017/4/17
File: M:\HC\..\Meter023.SchDoc
Sheet of
Drawn By: