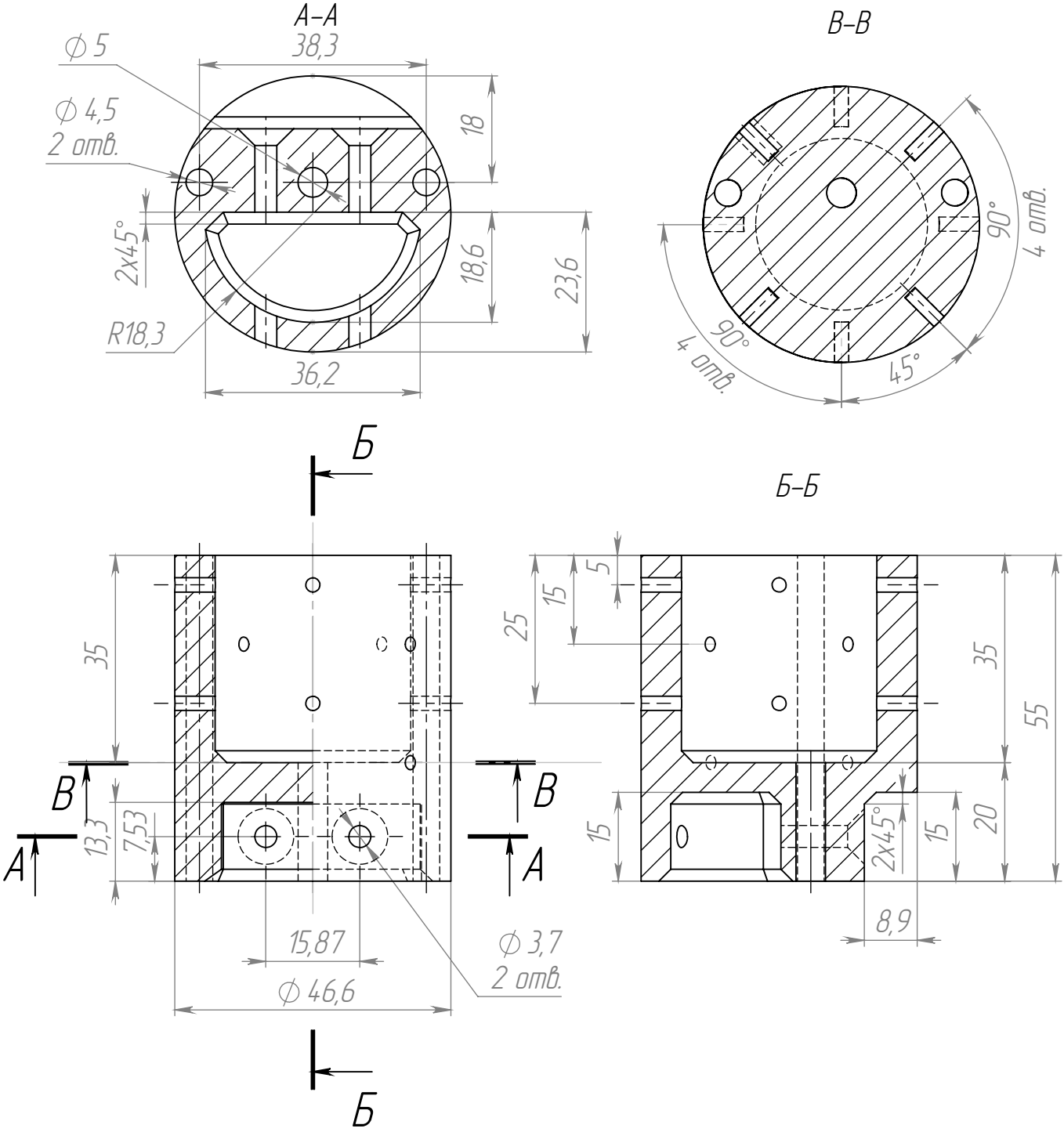

Изм.	Лист	№ докум.	Подпись	Дата
Разраб.		Гришко		
Провер.		Иванник		
Т.контр.				
Н.контр.				
Утв.				

Держатель пружины

Лит.	Масса	Масштаб
	0,06	1:1
Лист 1	Листов 1	

PLA ГОСТ 2076–2015

FireWay

Перв.примен.

Справ.№

Подпись и дата

Инв.№ дубл.

Взам.инв.№

Подпись и дата

Инв.№ подл.

Копировал

Формат А4