Ra 6.3

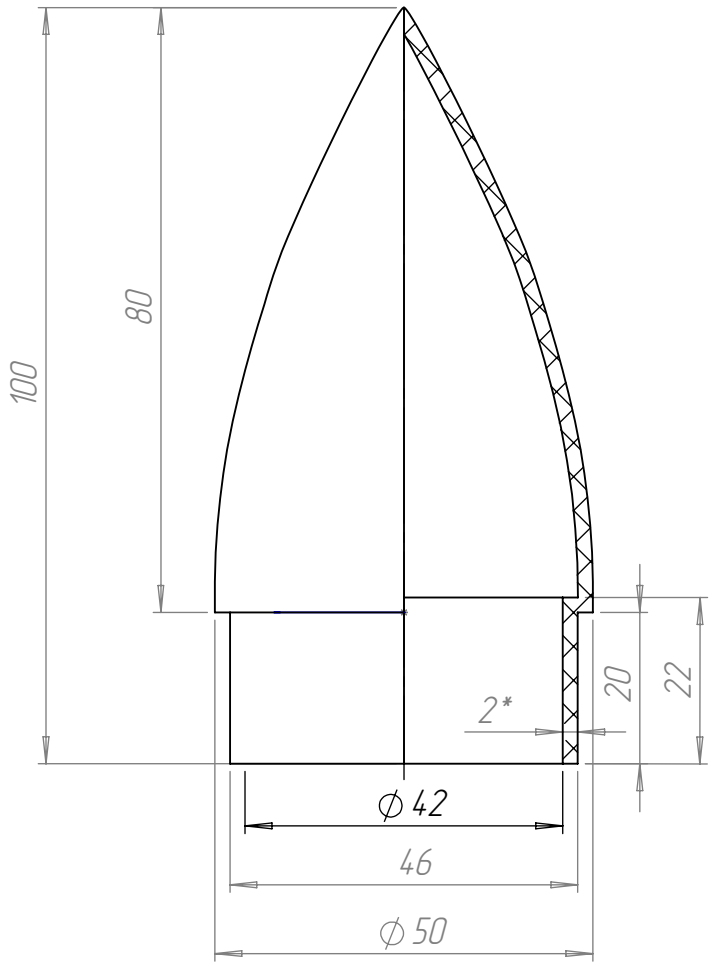


| Изм. | Лист | № докум. | Подп. | Дата |
|---|---|---|---|---|
| Разраб. | | Гришко | | |
| Пров. | | Иванник | | |
| Т. контр. | | | | |
| | | | | |
| Н. контр. | | | | |
| Утв. | | | | |

# Обтекатель

| Лит. | Масса | Масштаб |
|---|---|---|
| | 0,03 | 1:1 |
| Лист 1 | Листов 1 | |

PLA ГОСТ 2076-2015

FireWay

Перв. примен.

Справ. №

Подп. и дата

Инв. № дубл.

Взам. инв. №

Подп. и дата

Инв. № подл.

Копировал

Формат А4