絶縁抵抗測定 （PCS～PV）

試験日 ： 2023年 3月 10日
天　　候 ： 晴 ・ 曇り ・ 雨

実施者	[redacted]			
測定機器名	型式	メーカー	製造番号	校正有効期限
絶縁抵抗計	IR4053	[redacted]	150906055	2023/8/1

※注意1 必ず＋側端子の抵抗値を測定すること。（測定回路中で地絡が発生している場合、ー側端子を測定するとモジュールに損傷を与える可能性があるため。）
※注意2 日照時に絶縁抵抗を測定する場合は、開放電圧測定後に実施すること。

手順
①PCS下部の2つのDCスイッチがOFFであることを確認する。
②PCSから1ストリングずつDCコネクタを外す。
③メガーのE側をアース（PCS筐体アース端子、架台など）に接続する。
④メガーのL側をDCコネクタ+側に接触させ、絶縁抵抗を測定し記録する。
⑤ストリングを充分放電させる（自然放電）。
⑥外したDCコネクタをPCSに取り付ける。
⑦残りのストリングに対して同様に測定する。

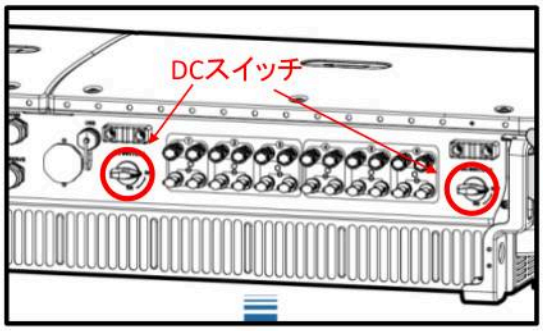

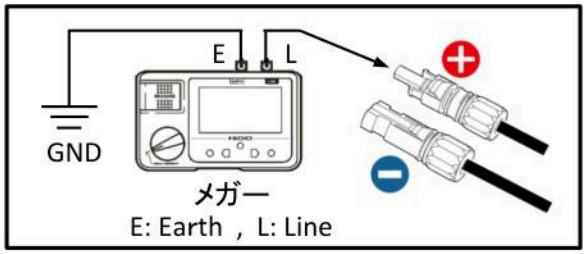

試験条件： 1000Vを印加し1分後の値を測定値とする
合否基準： 1MΩ以上 （内線規程1345-1 新規設備での推奨値）

PCS No.	入力回路 No.	使用ケーブル	測定値（MΩ）	合否（○or×）	備考
01	1	PV-CC5.5sq	100以上	○	
	2	PV-CC5.5sq	100以上	○	
	3	PV-CC5.5sq	100以上	○	
	4	PV-CC5.5sq	100以上	○	
	5	PV-CC5.5sq	100以上	○	
	6	PV-CC5.5sq	100以上	○	
	7	PV-CC5.5sq	100以上	○	
	8	PV-CC5.5sq	100以上	○	
	9	PV-CC5.5sq	100以上	○	
	10	PV-CC5.5sq	100以上	○	

絶縁抵抗測定 （PCS～PV）

試験日 ： 2023年 3月 10日
天　　候 ： 晴 ・ 曇り ・ 雨

実施者	[redacted]			
測定機器名	型式	メーカー	製造番号	校正有効期限
絶縁抵抗計	IR4053	[redacted]I	150906055	2023/8/1

※注意1 必ず＋側端子の抵抗値を測定すること。（測定回路中で地絡が発生している場合、ー側端子を測定するとモジュールに損傷を与える可能性があるため。）
※注意2 日照時に絶縁抵抗を測定する場合は、開放電圧測定後に実施すること。

手順
①PCS下部の2つのDCスイッチがOFFであることを確認する。
②PCSから1ストリングずつDCコネクタを外す。
③メガーのE側をアース（PCS筐体アース端子、架台など）に接続する。
④メガーのL側をDCコネクタ+側に接触させ、絶縁抵抗を測定し記録する。
⑤ストリングを充分放電させる（自然放電）。
⑥外したDCコネクタをPCSに取り付ける。
⑦残りのストリングに対して同様に測定する。

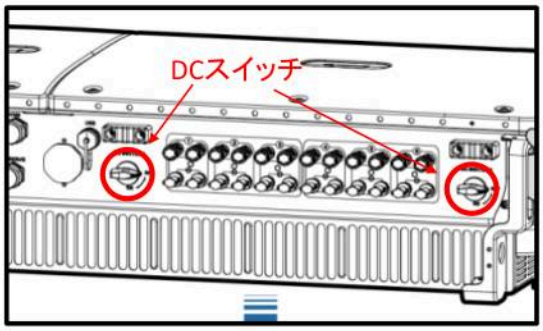

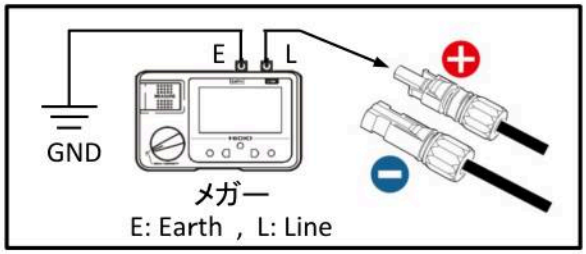

試験条件： 1000Vを印加し1分後の値を測定値とする
合否基準： 1MΩ以上 （内線規程1345-1 新規設備での推奨値）

PCS No.	入力回路 No.	使用ケーブル	測定値（MΩ）	合否（○or×）	備考
02	1	PV-CC5.5sq	100以上	○	
	2	PV-CC5.5sq	100以上	○	
	3	PV-CC5.5sq	100以上	○	
	4	PV-CC5.5sq	100以上	○	
	5	PV-CC5.5sq	100以上	○	
	6	PV-CC5.5sq	100以上	○	
	7	PV-CC5.5sq	100以上	○	
	8	PV-CC5.5sq	100以上	○	
	9	PV-CC5.5sq	100以上	○	
	10	PV-CC5.5sq	100以上	○	

絶縁抵抗測定 （PCS～PV）

試験日 ： 2023年 3月 10日
天　　候 ： 晴 ・ 曇り ・ 雨

実施者 [redacted]				
測定機器名	型式	メーカー	製造番号	校正有効期限
絶縁抵抗計	IR4053	[redacted]	150906055	2023/8/1

※注意1 必ず＋側端子の抵抗値を測定すること。（測定回路中で地絡が発生している場合、ー側端子を測定するとモジュールに損傷を与える可能性があるため。）
※注意2 日照時に絶縁抵抗を測定する場合は、開放電圧測定後に実施すること。

手順
①PCS下部の2つのDCスイッチがOFFであることを確認する。
②PCSから1ストリングずつDCコネクタを外す。
③メガーのE側をアース（PCS筐体アース端子、架台など）に接続する。
④メガーのL側をDCコネクタ+側に接触させ、絶縁抵抗を測定し記録する。
⑤ストリングを充分放電させる（自然放電）。
⑥外したDCコネクタをPCSに取り付ける。
⑦残りのストリングに対して同様に測定する。

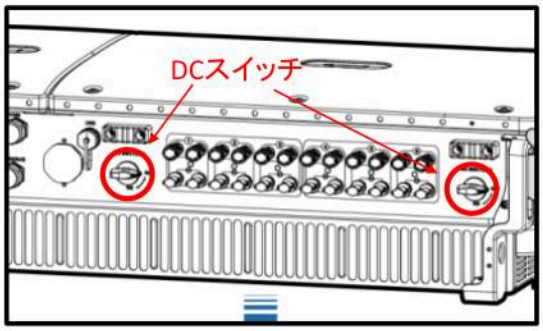

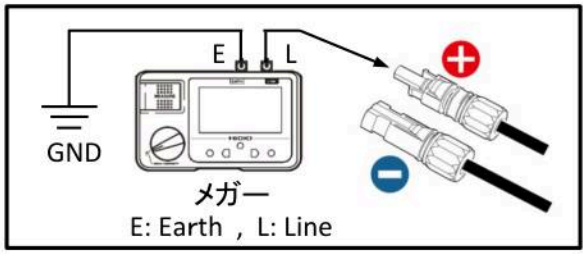

試験条件： 1000Vを印加し1分後の値を測定値とする
合否基準： 1MΩ以上 （内線規程1345-1 新規設備での推奨値）

PCS No.	入力回路 No.	使用ケーブル	測定値（MΩ）	合否（○or×）	備考
03	1	PV-CC5.5sq	100以上	○	
	2	PV-CC5.5sq	100以上	○	
	3	PV-CC5.5sq	100以上	○	
	4	PV-CC5.5sq	100以上	○	
	5	PV-CC5.5sq	100以上	○	
	6	PV-CC5.5sq	100以上	○	
	7	PV-CC5.5sq	100以上	○	
	8	PV-CC5.5sq	100以上	○	
	9	PV-CC5.5sq	100以上	○	
	10	PV-CC5.5sq	100以上	○	

絶縁抵抗測定 （PCS～PV）

試験日 ： 2023年 3月 10日
天　　候 ： 晴 ・ 曇り ・ 雨

実施者	[redacted]			
測定機器名	型式	メーカー	製造番号	校正有効期限
絶縁抵抗計	IR4053	[redacted]	150906055	2023/8/1

※注意1 必ず＋側端子の抵抗値を測定すること。（測定回路中で地絡が発生している場合、ー側端子を測定するとモジュールに損傷を与える可能性があるため。）
※注意2 日照時に絶縁抵抗を測定する場合は、開放電圧測定後に実施すること。

手順
①PCS下部の2つのDCスイッチがOFFであることを確認する。
②PCSから1ストリングずつDCコネクタを外す。
③メガーのE側をアース（PCS筐体アース端子、架台など）に接続する。
④メガーのL側をDCコネクタ+側に接触させ、絶縁抵抗を測定し記録する。
⑤ストリングを充分放電させる（自然放電）。
⑥外したDCコネクタをPCSに取り付ける。
⑦残りのストリングに対して同様に測定する。

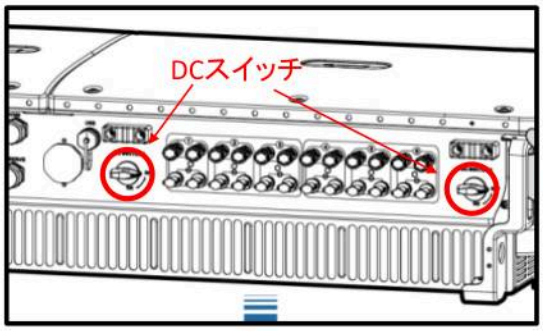

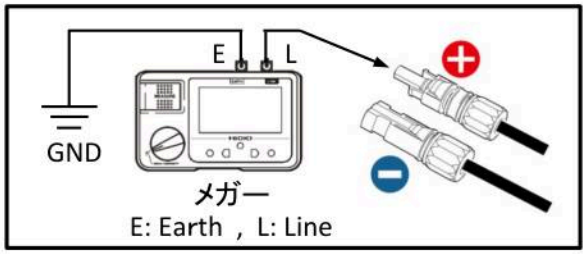

試験条件： 1000Vを印加し1分後の値を測定値とする
合否基準： 1MΩ以上 （内線規程1345-1 新規設備での推奨値）

PCS No.	入力回路 No.	使用ケーブル	測定値（MΩ）	合否（○or×）	備考
04	1	PV-CC5.5sq	100以上	○	
	2	PV-CC5.5sq	100以上	○	
	3	PV-CC5.5sq	100以上	○	
	4	PV-CC5.5sq	100以上	○	
	5	PV-CC5.5sq	100以上	○	
	6	PV-CC5.5sq	100以上	○	
	7	PV-CC5.5sq	100以上	○	
	8	PV-CC5.5sq	100以上	○	
	9	PV-CC5.5sq	100以上	○	
	10	PV-CC5.5sq	100以上	○	

絶縁抵抗測定 （PCS～PV）

試験日 ： 2023年 3月 10日
天　　候 ： 晴 ・ 曇り ・ 雨

実施者	[redacted]			
測定機器名	型式	メーカー	製造番号	校正有効期限
絶縁抵抗計	IR4053	[redacted]	150906055	2023/8/1

※注意1 必ず＋側端子の抵抗値を測定すること。（測定回路中で地絡が発生している場合、ー側端子を測定するとモジュールに損傷を与える可能性があるため。）
※注意2 日照時に絶縁抵抗を測定する場合は、開放電圧測定後に実施すること。

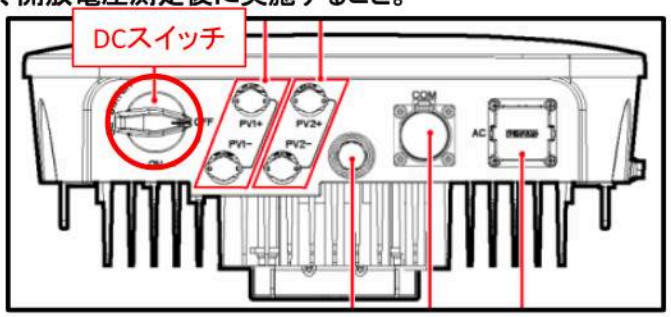

手順
①PCS下部の2つのDCスイッチがOFFであることを確認する。
②PCSから1ストリングずつDCコネクタを外す。
③メガーのE側をアース（PCS筐体アース端子、架台など）に接続する。
④メガーのL側をDCコネクタ+側に接触させ、絶縁抵抗を測定し記録する。
⑤ストリングを充分放電させる（自然放電）。
⑥外したDCコネクタをPCSに取り付ける。
⑦残りのストリングに対して同様に測定する。

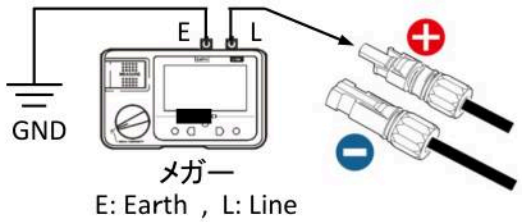

試験条件： 1000Vを印加し1分後の値を測定値とする
合否基準： 1MΩ以上 （内線規程1345-1 新規設備での推奨値）

PCS No.	入力回路 No.	使用ケーブル	測定値 （MΩ）	合否 （○or×）	備考
05	1	PV-CC5.5sq	100以上	○	
	2	PV-CC5.5sq	100以上	○	

絶縁抵抗測定 （PCS～PV）

試験日 ： 2023年 3月 10日
天　　候 ： 晴 ・ 曇り ・ 雨

実施者	[redacted]			
測定機器名	型式	メーカー	製造番号	校正有効期限
絶縁抵抗計	IR4053	[redacted]	150906055	2023/8/1

※注意1 必ず＋側端子の抵抗値を測定すること。（測定回路中で地絡が発生している場合、ー側端子を測定するとモジュールに損傷を与える可能性があるため。）
※注意2 日照時に絶縁抵抗を測定する場合は、開放電圧測定後に実施すること。

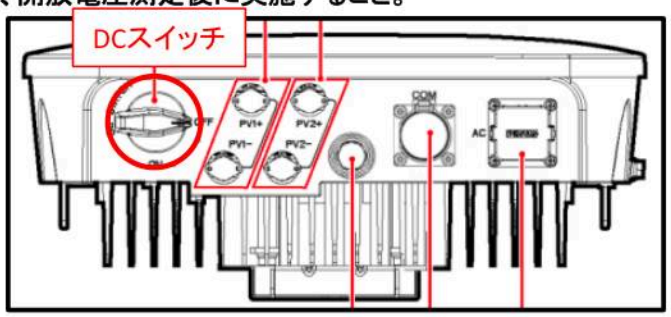

手順
①PCS下部の2つのDCスイッチがOFFであることを確認する。
②PCSから1ストリングずつDCコネクタを外す。
③メガーのE側をアース（PCS筐体アース端子、架台など）に接続する。
④メガーのL側をDCコネクタ+側に接触させ、絶縁抵抗を測定し記録する。
⑤ストリングを充分放電させる（自然放電）。
⑥外したDCコネクタをPCSに取り付ける。
⑦残りのストリングに対して同様に測定する。

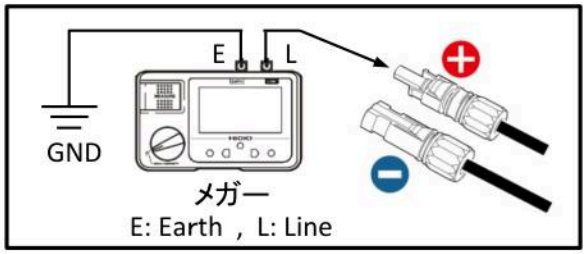

試験条件： 1000Vを印加し1分後の値を測定値とする
合否基準： 1MΩ以上 （内線規程1345-1 新規設備での推奨値）

PCS No.	入力回路 No.	使用ケーブル	測定値（MΩ）	合否（○or×）	備考
06	1	PV-CC5.5sq	100以上	○	
	2	PV-CC5.5sq	100以上	○	

絶縁抵抗測定 （PCS～PV）

試験日 ： 2023年 3月 10日
天　　候 ： 晴 ・ 曇り ・ 雨

実施者	[redacted]			
測定機器名	型式	メーカー	製造番号	校正有効期限
絶縁抵抗計	IR4053	[redacted]	150906055	2023/8/1

※注意1 必ず＋側端子の抵抗値を測定すること。（測定回路中で地絡が発生している場合、ー側端子を測定するとモジュールに損傷を与える可能性があるため。）
※注意2 日照時に絶縁抵抗を測定する場合は、開放電圧測定後に実施すること。

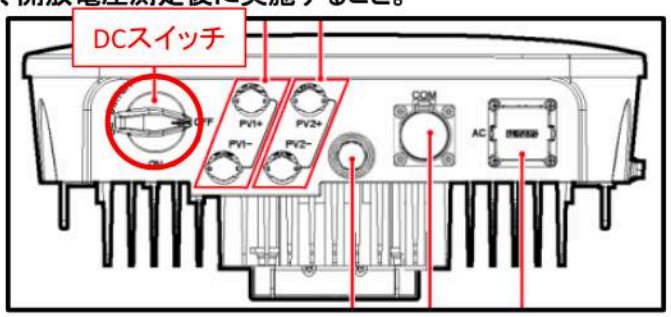

手順
①PCS下部の2つのDCスイッチがOFFであることを確認する。
②PCSから1ストリングずつDCコネクタを外す。
③メガーのE側をアース（PCS筐体アース端子、架台など）に接続する。
④メガーのL側をDCコネクタ+側に接触させ、絶縁抵抗を測定し記録する。
⑤ストリングを充分放電させる（自然放電）。
⑥外したDCコネクタをPCSに取り付ける。
⑦残りのストリングに対して同様に測定する。

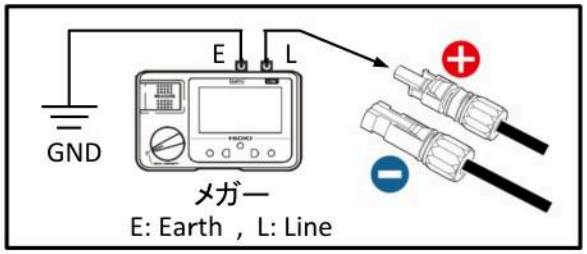

試験条件： 1000Vを印加し1分後の値を測定値とする
合否基準： 1MΩ以上 （内線規程1345-1 新規設備での推奨値）

PCS No.	入力回路 No.	使用ケーブル	測定値（MΩ）	合否（○or×）	備考
07	1	PV-CC5.5sq	100以上	○	
	2	PV-CC5.5sq	100以上	○	