[redacted] PCS（SUN2000-50KTL-JPM0）
増締め・外観チェックシート

確認者

PCS No. :　01

実施日:　2023年　3月　10日

天候　:　　晴れ

実施者	[redacted]			
測定機器名	型式	メーカー	製造番号	校正有効期限
トルクレンチ	CMPC0503	[redacted]	003172	2023年7月末

確認欄に、「○」または「×」を記入、対象外の場合は「＼」を記入

ブラケットの固定

締付トルク　45N・m			
①	②	③	④
○	○	○	○

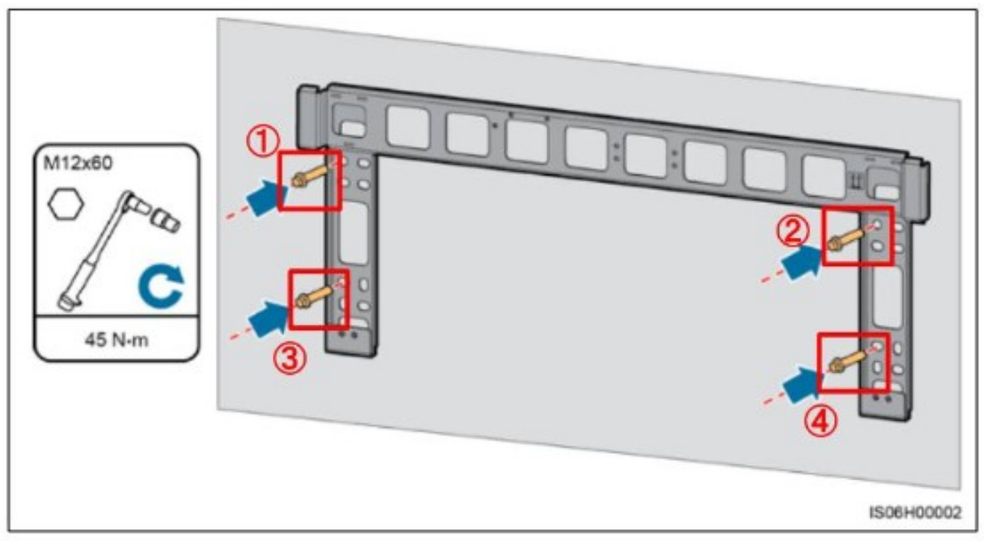

盗難防止ネジ

締付トルク 5 N・m	
①	②
○	○

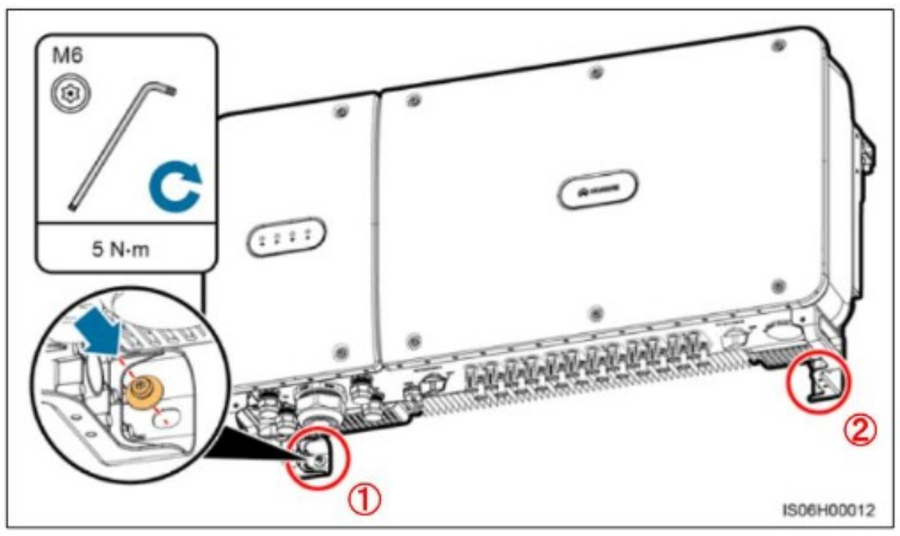

筐体アース端子

締付トルク 8 N・m
①
○

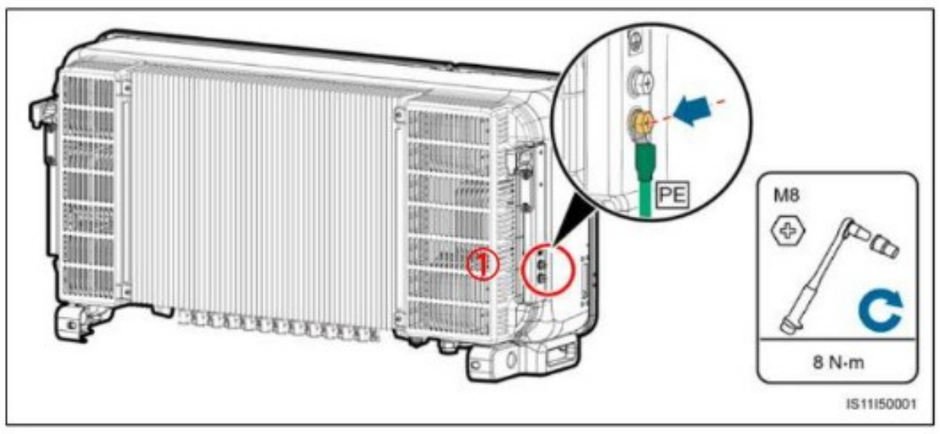

筐体ネジ

締付トルク 5 N・m	
①	②
○	○

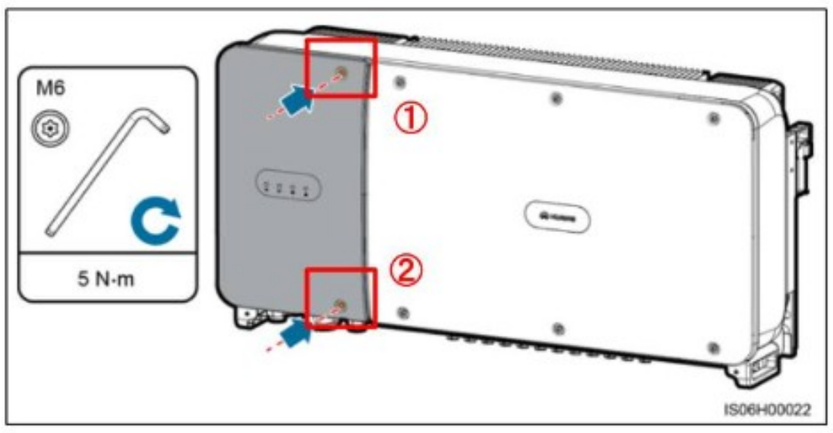

PCS内部

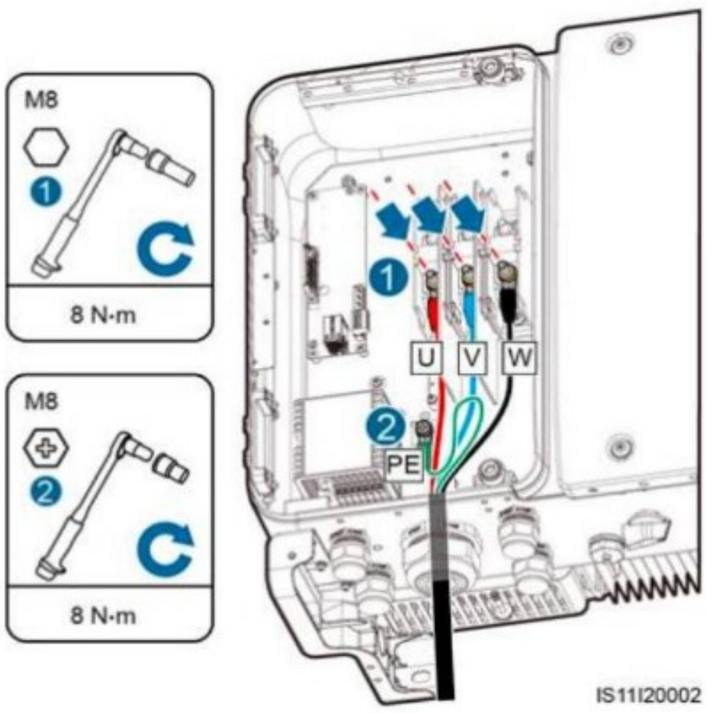

交流出力端子台

締付トルク 8 N・m
U、V、W
○

アース端子台

締付トルク 8 N・m
E
○

外観チェック

確認項目	確認欄（○ or ×）	×の時 是正完了日
①所定の位置に設置されていること。付近に火器，可燃ガス，引火物が無いこと。必要な周囲スペースが確保されていること）	○	
②外観上で汚れ，傷，サビ，腐食がないこと	○	

周囲スペース

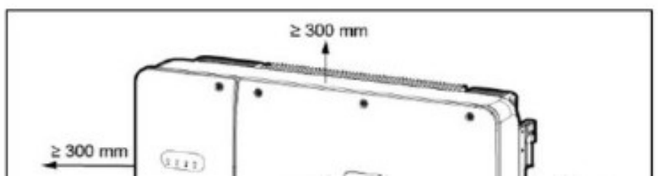

[redacted] PCS（SUN2000-50KTL-JPM0）
増締め・外観チェックシート

確認者

PCS No. :　02

実施日:　2023年　3月　10日

天候　:　　晴れ

実施者	[redacted]			
測定機器名	型式	メーカー	製造番号	校正有効期限
トルクレンチ	CMPC0503	[redacted]	003172	2023年7月末

確認欄に、「○」または「×」を記入、対象外の場合は「＼」を記入

ブラケットの固定

締付トルク　45N・m			
①	②	③	④
○	○	○	○

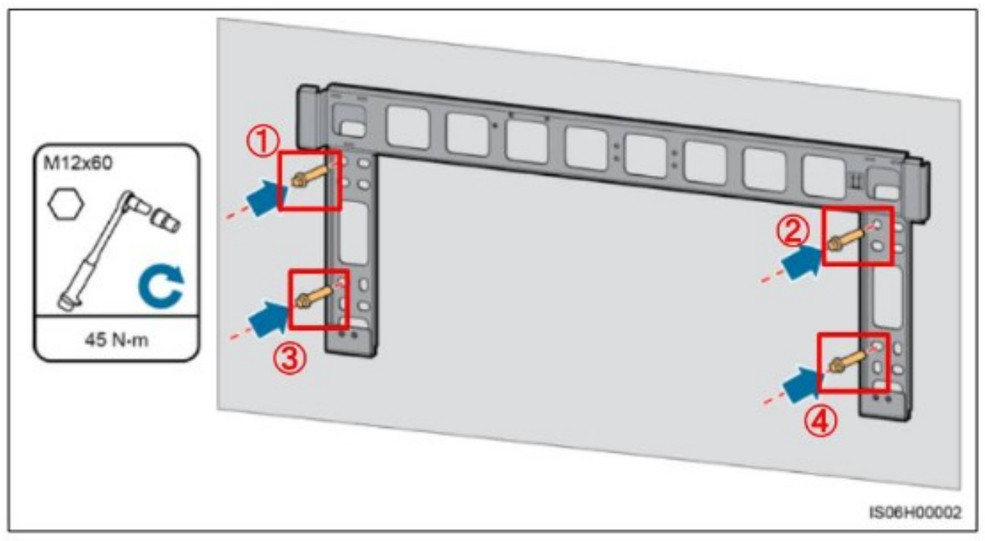

盗難防止ネジ

締付トルク 5 N・m	
①	②
○	○

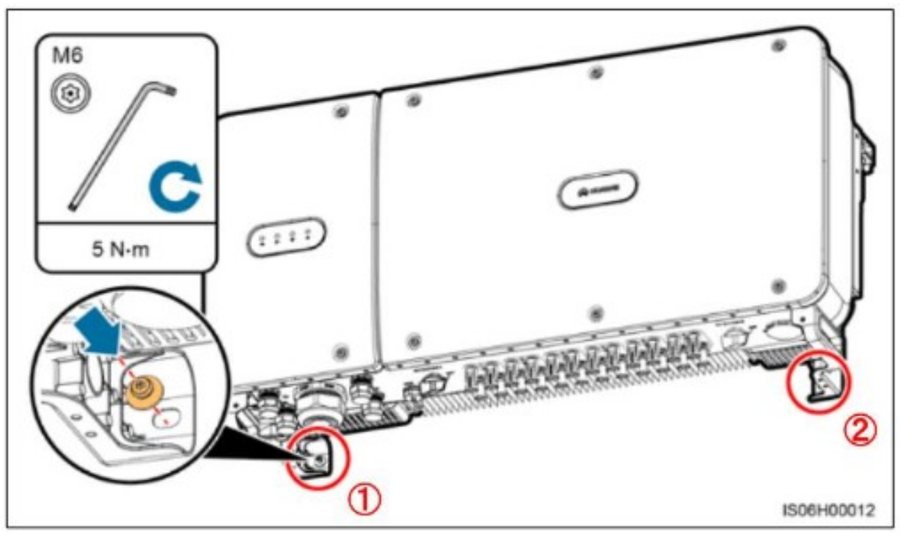

筐体アース端子

締付トルク 8 N・m
①
○

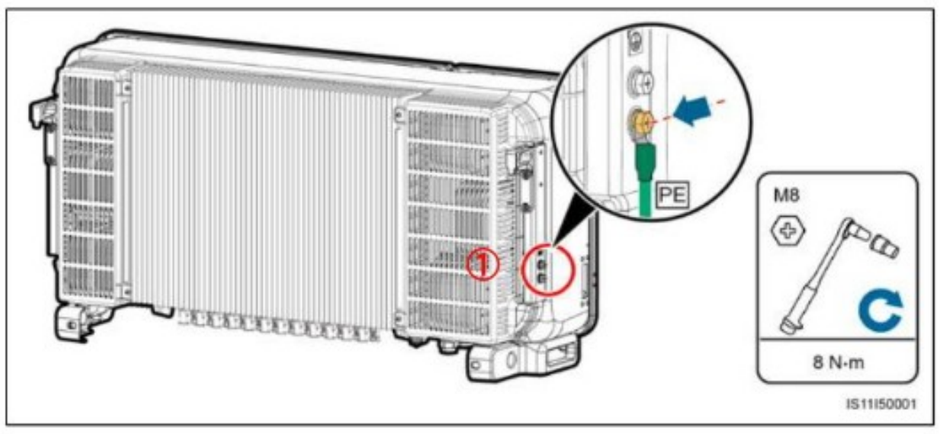

筐体ネジ

締付トルク 5 N・m	
①	②
○	○

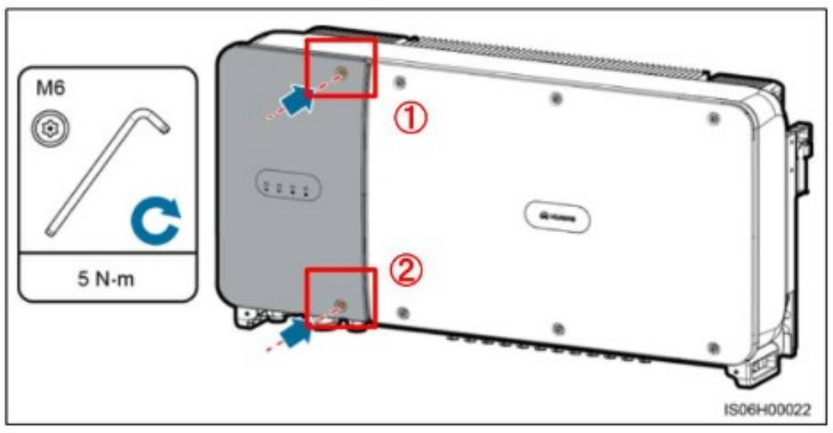

PCS内部

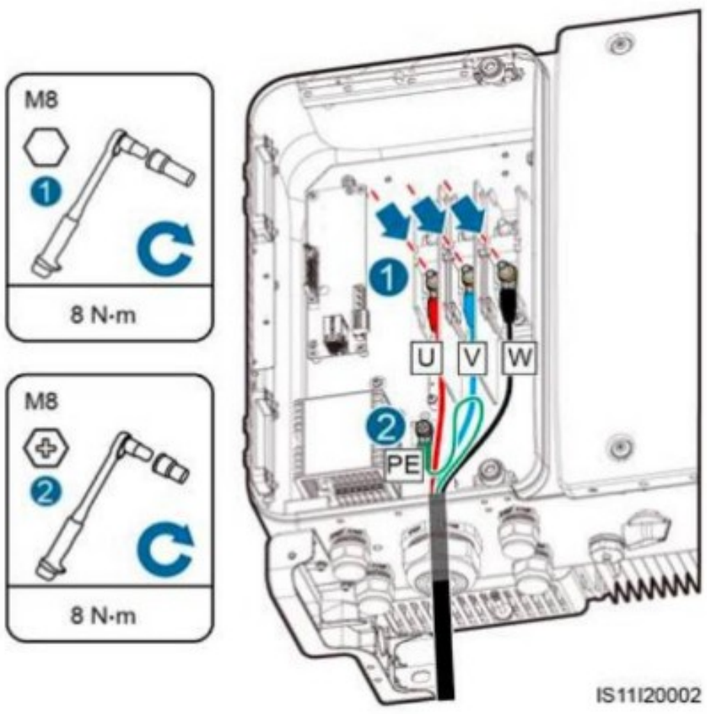

交流出力端子台

締付トルク 8 N・m
U、V、W
○

アース端子台

締付トルク 8 N・m
E
○

外観チェック

確認項目	確認欄（○ or ×）	×の時 是正完了日
①所定の位置に設置されていること。付近に火器，可燃ガス，引火物が無いこと。必要な周囲スペースが確保されていること）	○	
②外観上で汚れ，傷，サビ，腐食がないこと	○	

周囲スペース

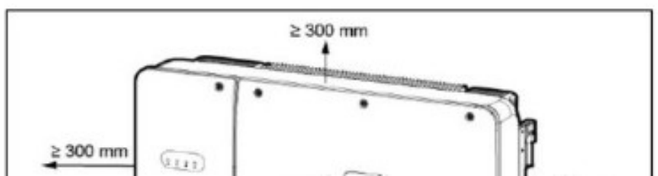

[redacted]PCS（SUN2000-50KTL-JPM0）
増締め・外観チェックシート

確認者

PCS No. :　03

実施日:　2023年　3月　10日

天候　:　　晴れ

実施者	[redacted]			
測定機器名	型式	メーカー	製造番号	校正有効期限
トルクレンチ	CMPC0503	[redacted]	003172	2023年7月末

確認欄に、「○」または「×」を記入、対象外の場合は「＼」を記入

ブラケットの固定

締付トルク　45N・m			
①	②	③	④
○	○	○	○

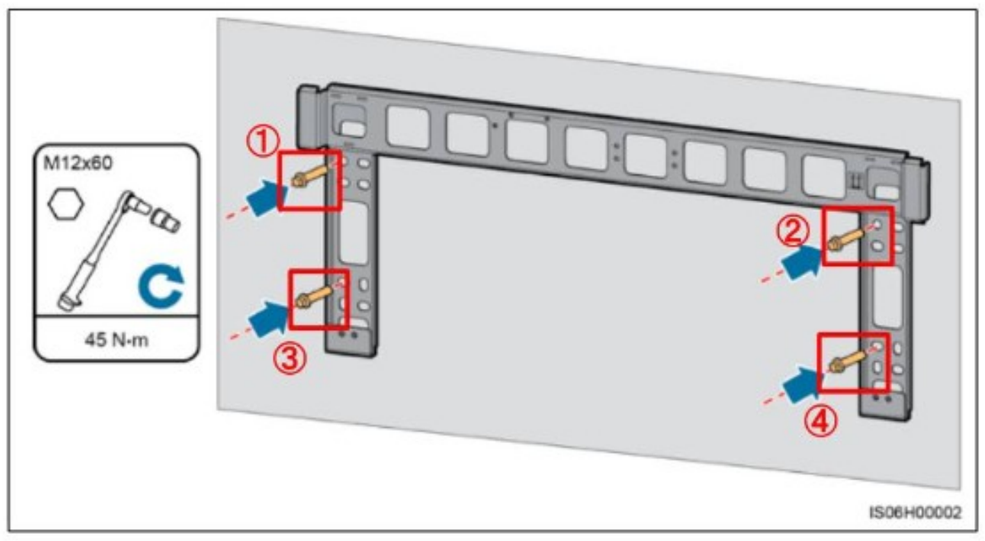

盗難防止ネジ

締付トルク 5 N・m	
①	②
○	○

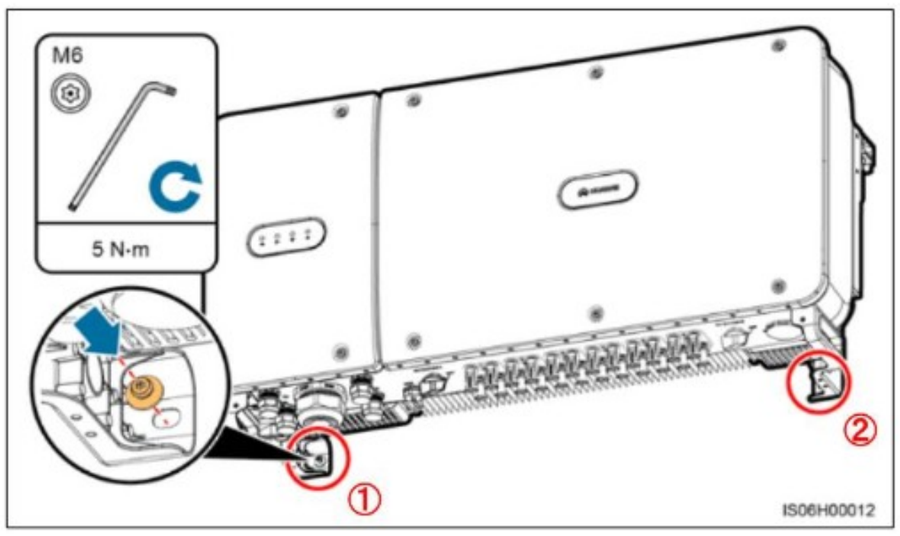

筐体アース端子

締付トルク 8 N・m
①
○

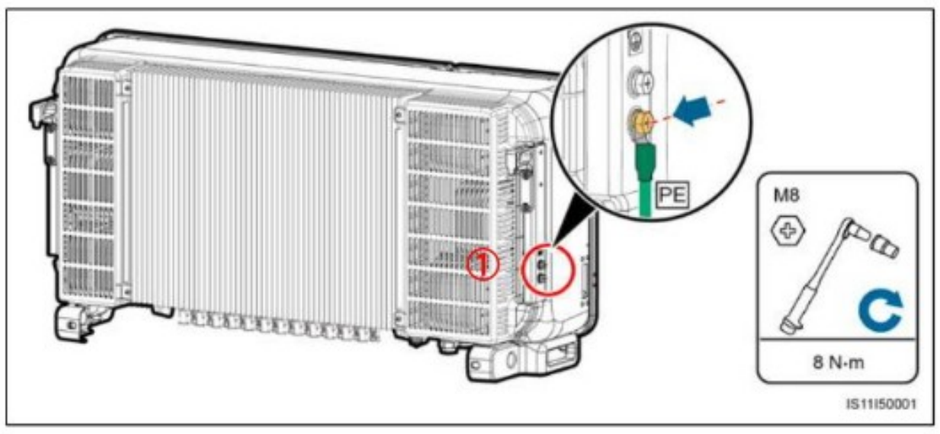

筐体ネジ

締付トルク 5 N・m	
①	②
○	○

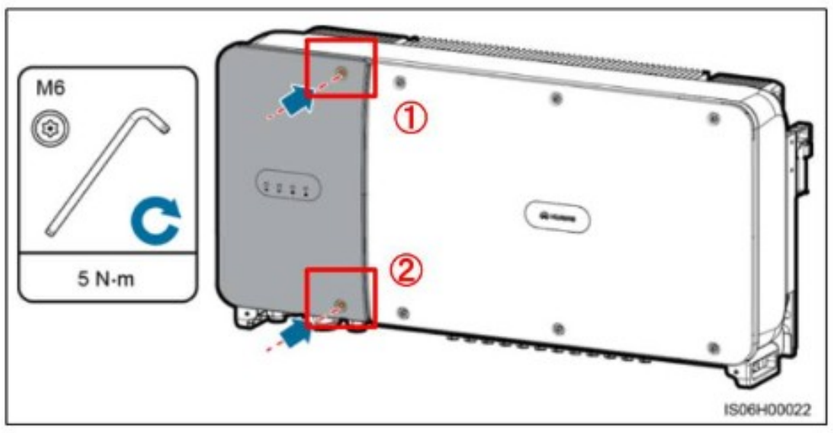

PCS内部

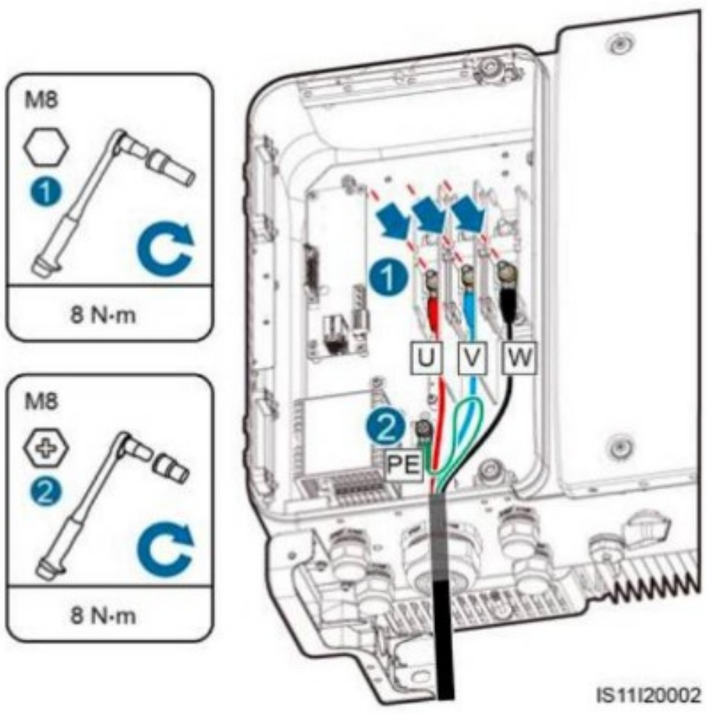

交流出力端子台

締付トルク 8 N・m
U、V、W
○

アース端子台

締付トルク 8 N・m
E
○

外観チェック

確認項目	確認欄（○ or ×）	×の時 是正完了日
①所定の位置に設置されていること。付近に火器，可燃ガス，引火物が無いこと。必要な周囲スペースが確保されていること）	○	
②外観上で汚れ，傷，サビ，腐食がないこと	○	

周囲スペース

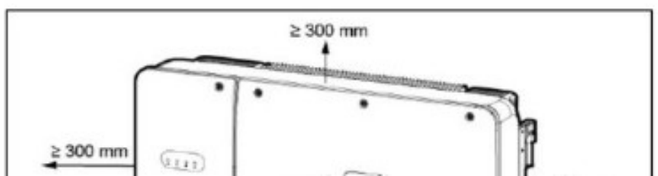

[redacted]PCS（SUN2000-50KTL-JPM0）
増締め・外観チェックシート

確認者

PCS No. :　04

実施日:　2023年　3月　10日

天候　:　　晴れ

実施者	[redacted]			
測定機器名	型式	メーカー	製造番号	校正有効期限
トルクレンチ	CMPC0503	[redacted]	003172	2023年7月末

確認欄に、「○」または「×」を記入、対象外の場合は「＼」を記入

ブラケットの固定

締付トルク　45N・m			
①	②	③	④
○	○	○	○

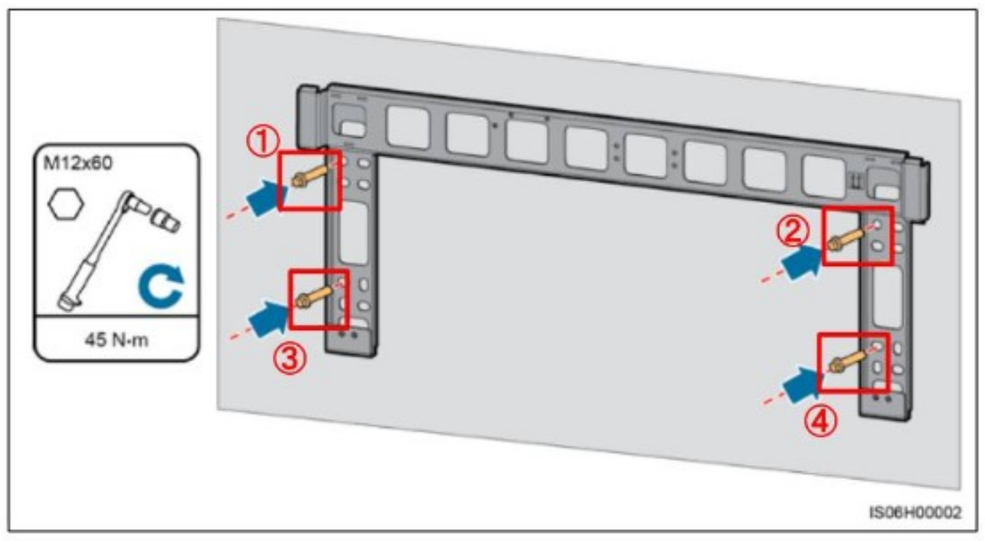

盗難防止ネジ

締付トルク 5 N・m	
①	②
○	○

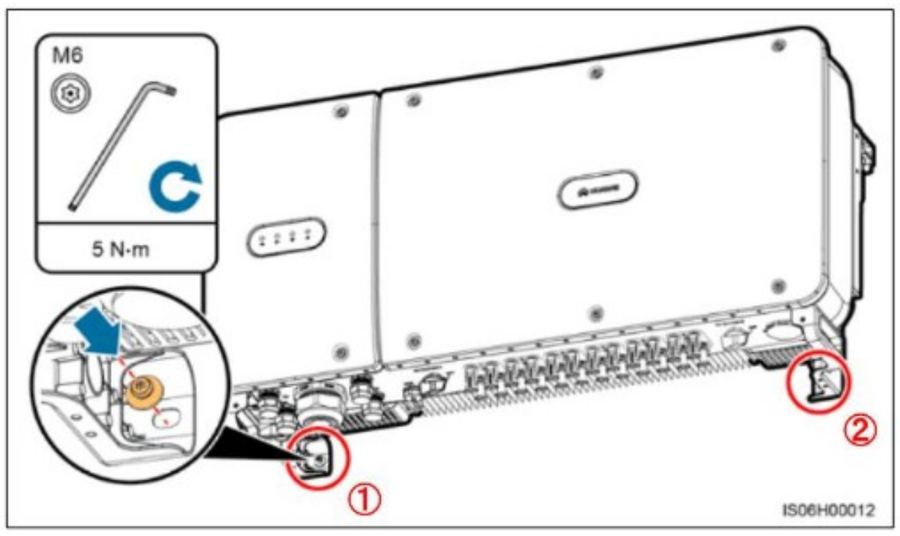

筐体アース端子

締付トルク 8 N・m
①
○

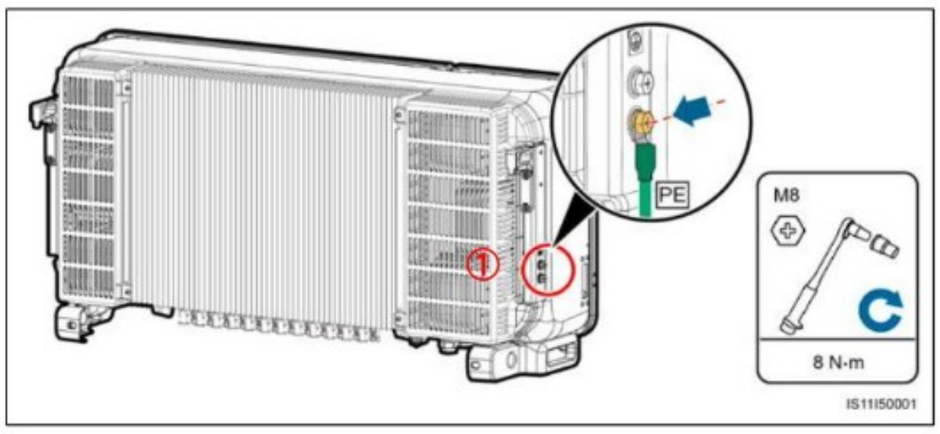

筐体ネジ

締付トルク 5 N・m	
①	②
○	○

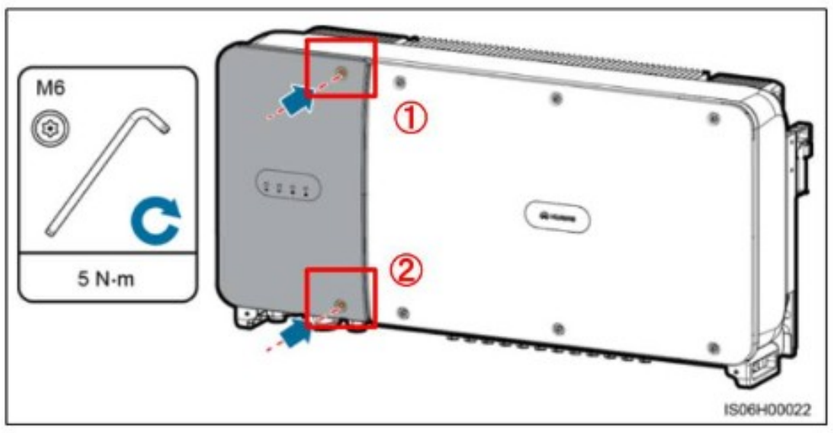

PCS内部

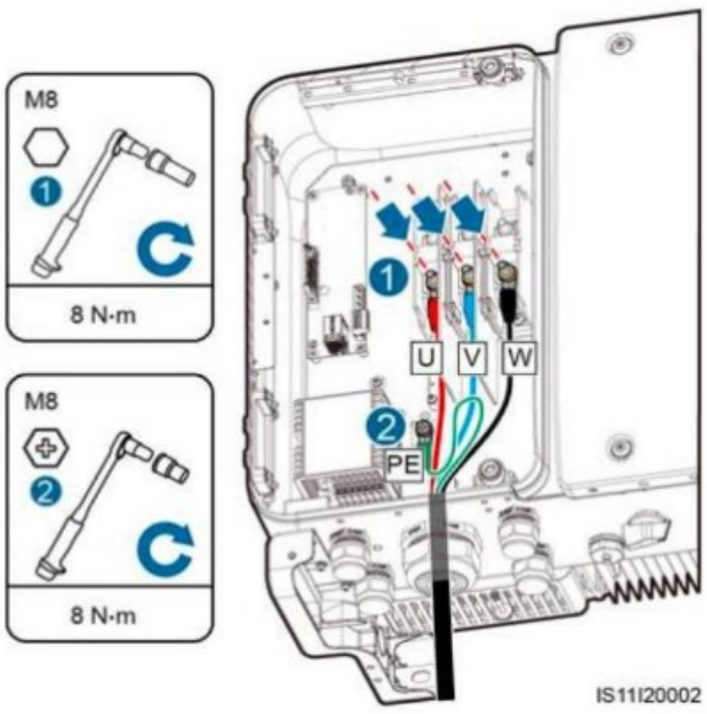

交流出力端子台

締付トルク 8 N・m
U、V、W
○

アース端子台

締付トルク 8 N・m
E
○

外観チェック

確認項目	確認欄（○ or ×）	×の時 是正完了日
①所定の位置に設置されていること。付近に火器，可燃ガス，引火物が無いこと。必要な周囲スペースが確保されていること）	○	
②外観上で汚れ，傷，サビ，腐食がないこと	○	

周囲スペース

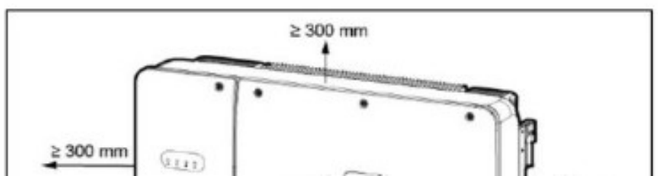

HUAWEI製PCS（SUN2000-4.95KTL-JPL1）
増締め・外観チェックシート

確認者

PCS No. :　05

実施日：　2023年　3月　10日

天候　：　　晴れ

実施者	[redacted]			
測定機器名	型式	メーカー	製造番号	校正有効期限
トルクレンチ	CMPC0503	KTC	003172	2023年7月末

確認欄に、「○」または「×」を記入、対象外の場合は「＼」を記入

ブラケット組立

締付トルク　1.5N･m			
①	②	③	④
○	○	○	○

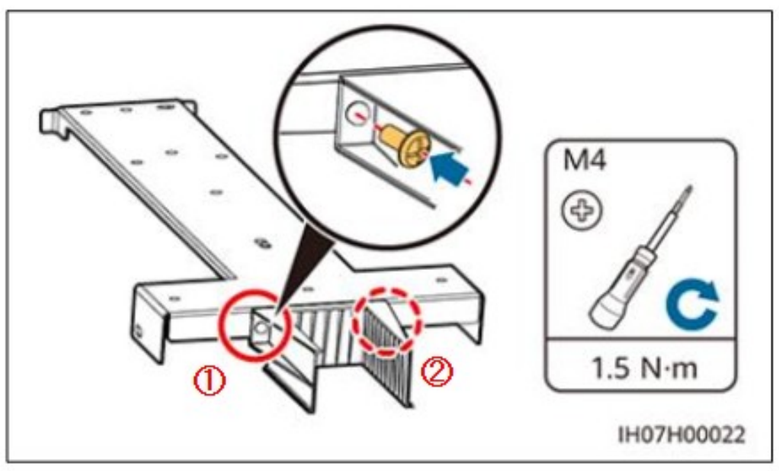

盗難防止ネジ

締付トルク 5 N･m		
①	②	③
○	○	○

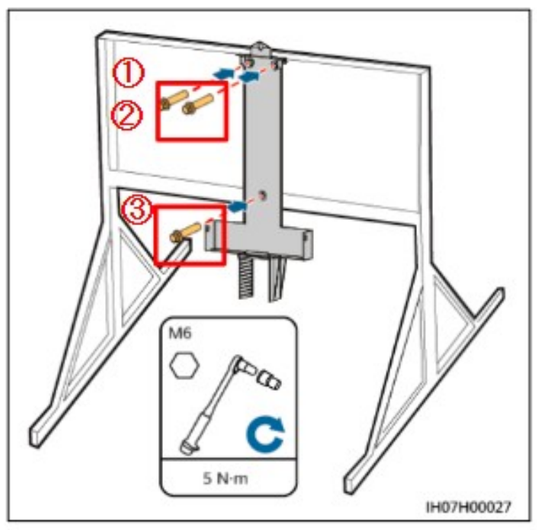

本体設置

締付トルク 3 N･m	
①	②
○	○

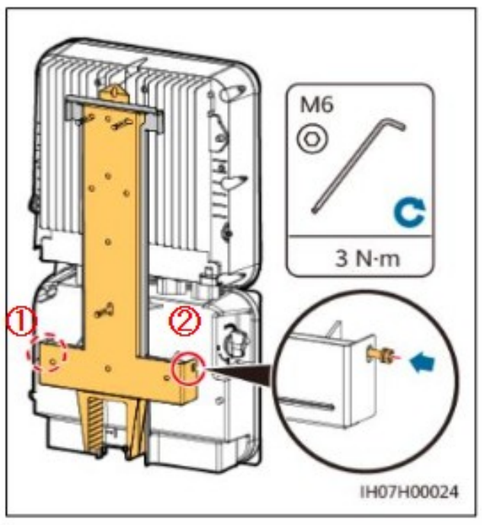

本体設置

締付トルク 5 N･m
①
○

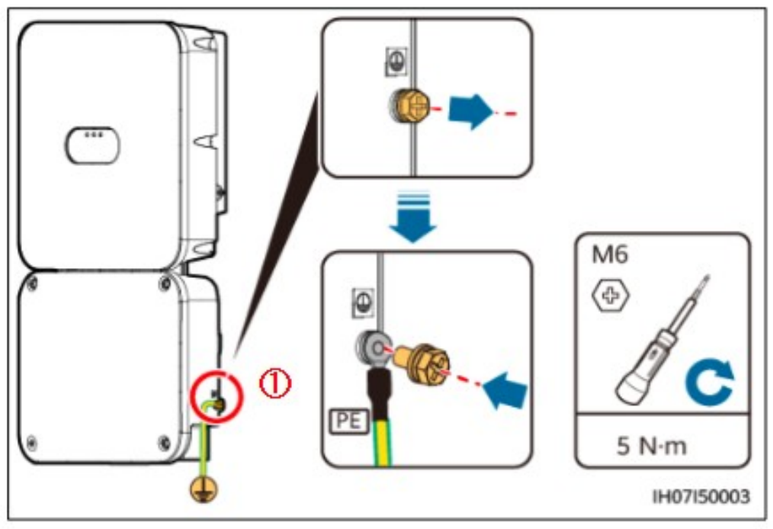

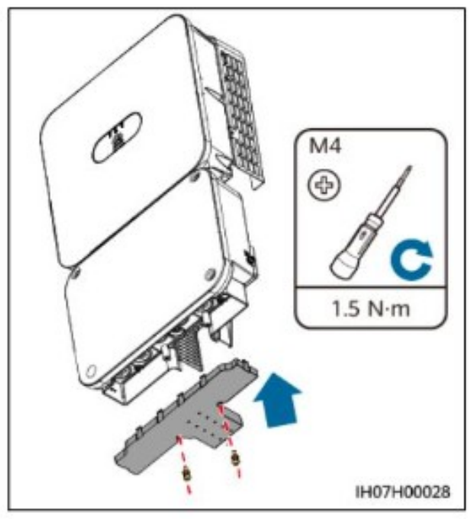

PCS内部

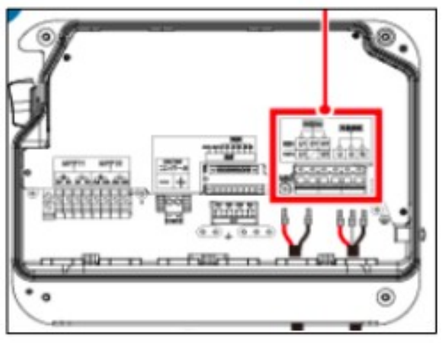

交流出力端子台

締付トルク 1.2～1.5 N･m
U、O、W
○

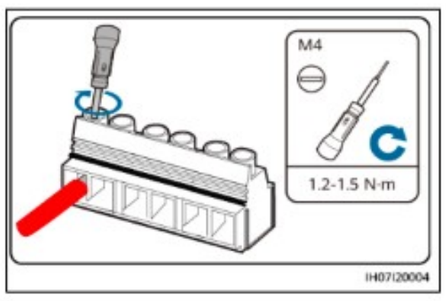

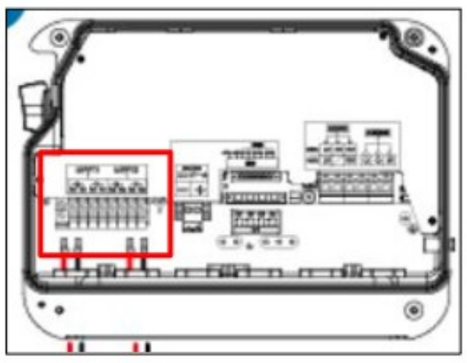

直流入力端子台

締付トルク 1.5～1.8 N･m
+、－
○

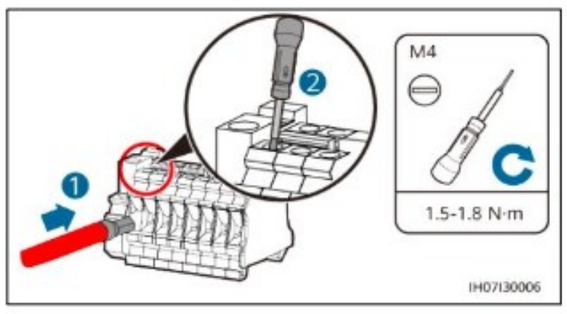

外観チェック

確認項目	確認欄 （○ or ×）	×の時 是正完了日
①所定の位置に設置されていること。付近に火器，可燃ガス，引火物が無いこと。必要な周囲スペースが確保されていること）	○	
②外観上で汚れ，傷，サビ，腐食がないこと	○	

周囲スペース

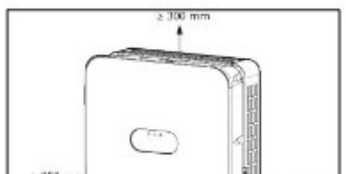

[redacted] PCS（SUN2000-4.95KTL-JPL1）
増締め・外観チェックシート

確認者

PCS No. :　06

実施日:　2023年　3月　10日

天候　:　　晴れ

実施者	[redacted]			
測定機器名	型式	メーカー	製造番号	校正有効期限
トルクレンチ	CMPC0503	[redacted]	003172	2023年7月末

確認欄に、「〇」または「×」を記入、対象外の場合は「＼」を記入

ブラケット組立

締付トルク　1.5N･m			
①	②	③	④
〇	〇	〇	〇

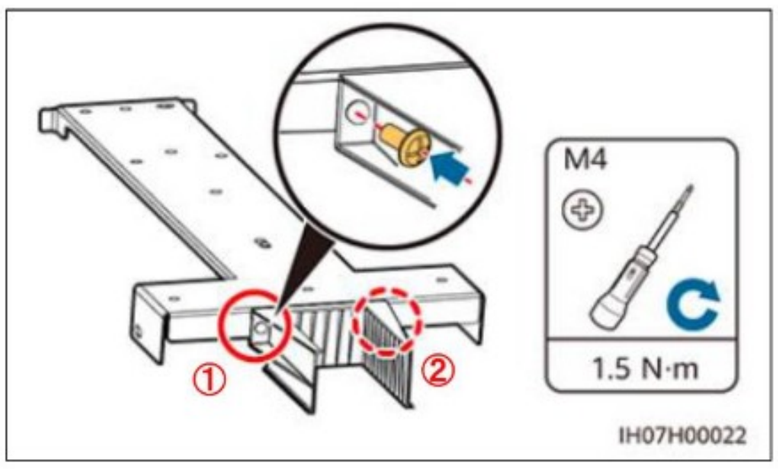

盗難防止ネジ

締付トルク 5 N･m		
①	②	③
〇	〇	〇

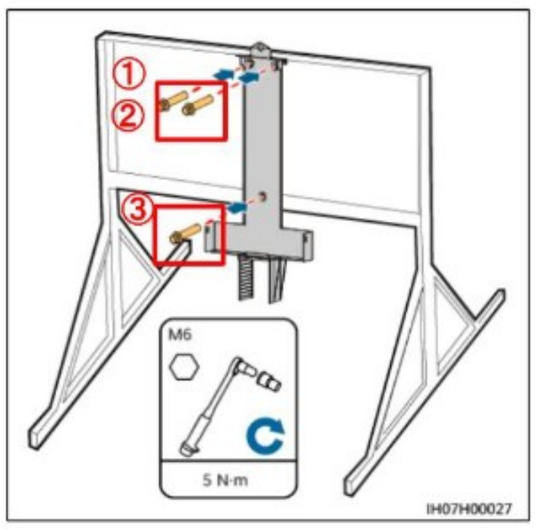

本体設置

締付トルク 3 N･m	
①	②
〇	〇

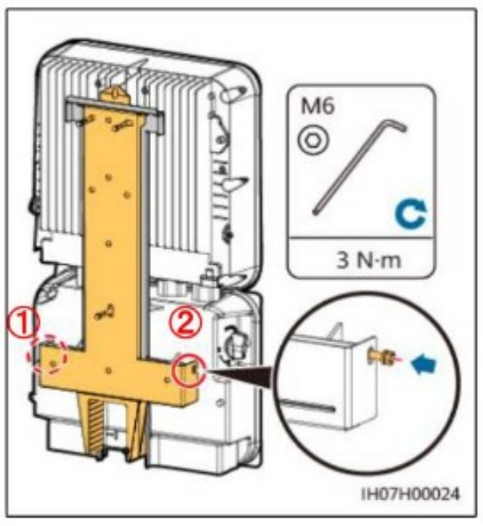

本体設置

締付トルク 5 N･m
①
〇

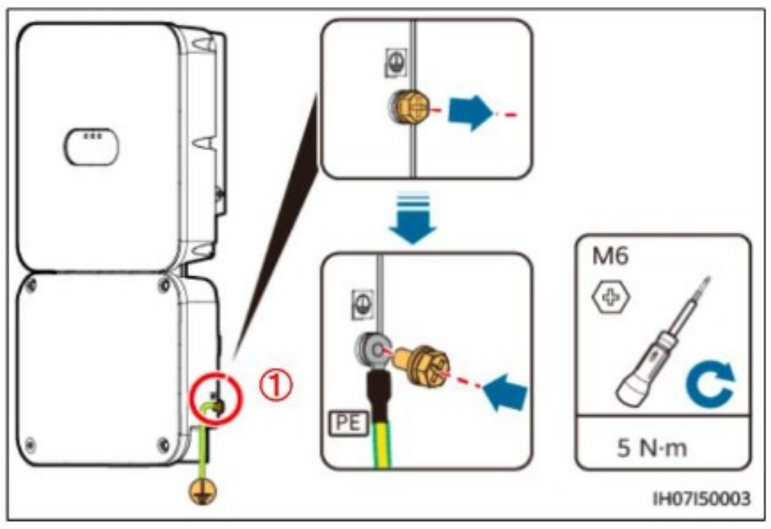

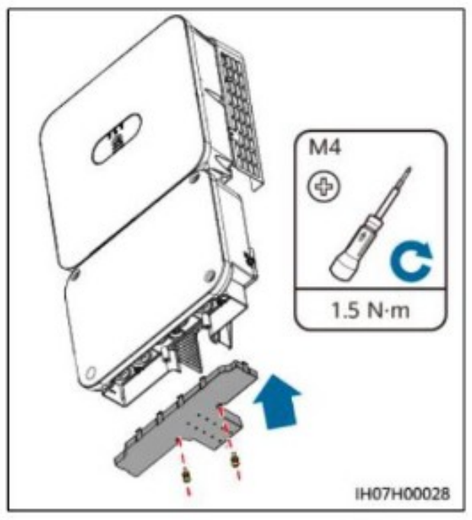

PCS内部

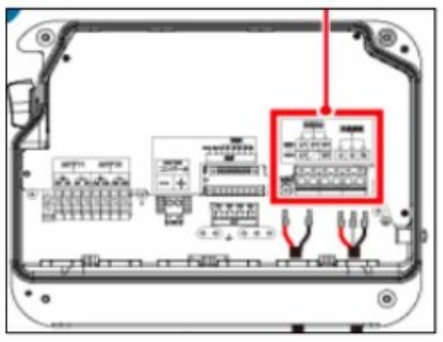

交流出力端子台

締付トルク 1.2～1.5 N･m
U、O、W
〇

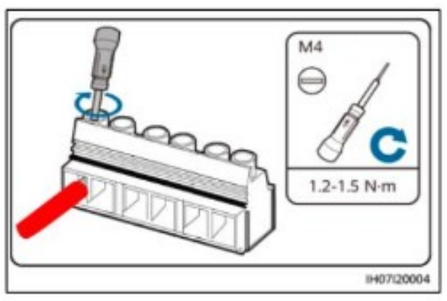

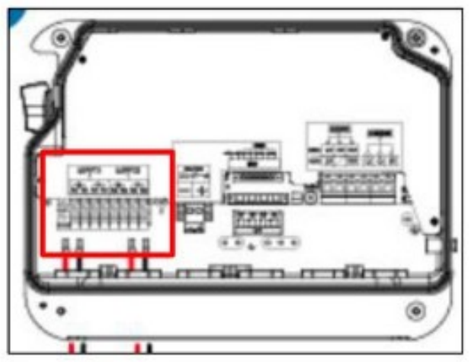

直流入力端子台

締付トルク 1.5～1.8 N･m
+、−
〇

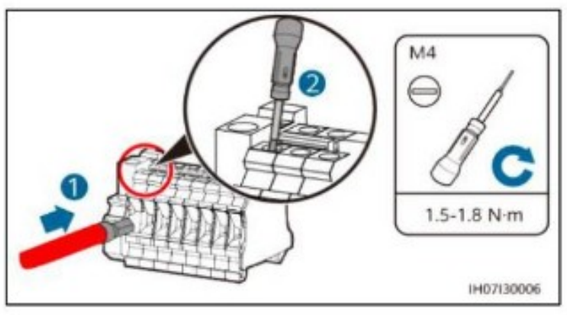

外観チェック

確認項目	確認欄（〇 or ×）	×の時 是正完了日
①所定の位置に設置されていること。付近に火器，可燃ガス，引火物が無いこと。必要な周囲スペースが確保されていること）	〇	
②外観上で汚れ，傷，サビ，腐食がないこと	〇	

周囲スペース

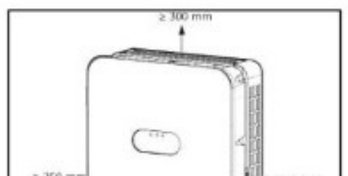

[redacted] CS（SUN2000-4.95KTL-JPL1）
増締め・外観チェックシート

確認者

PCS No. :　07

実施日:　2023年　3月　10日

天候　:　　晴れ

実施者	[redacted]			
測定機器名	型式	メーカー	製造番号	校正有効期限
トルクレンチ	CMPC0503	[redacted]	003172	2023年7月末

確認欄に、「○」または「×」を記入、対象外の場合は「＼」を記入

ブラケット組立

締付トルク　1.5N･m			
①	②	③	④
○	○	○	○

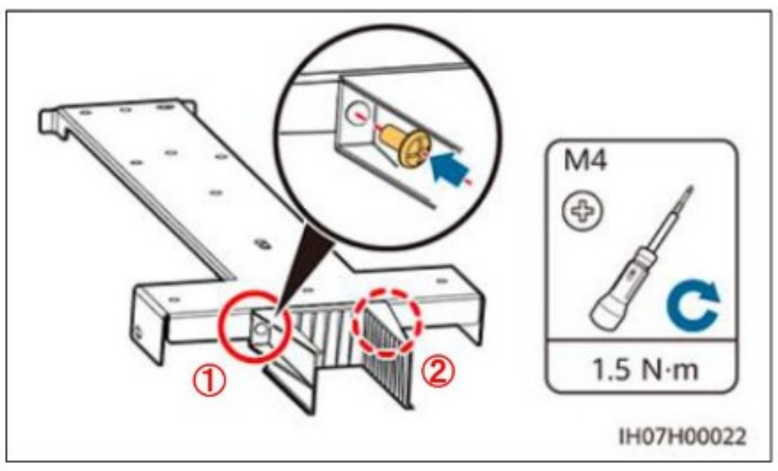

盗難防止ネジ

締付トルク 5 N･m		
①	②	③
○	○	○

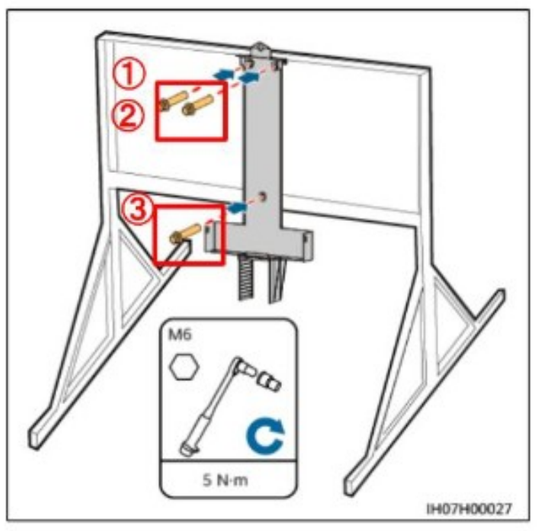

本体設置

締付トルク 3 N･m	
①	②
○	○

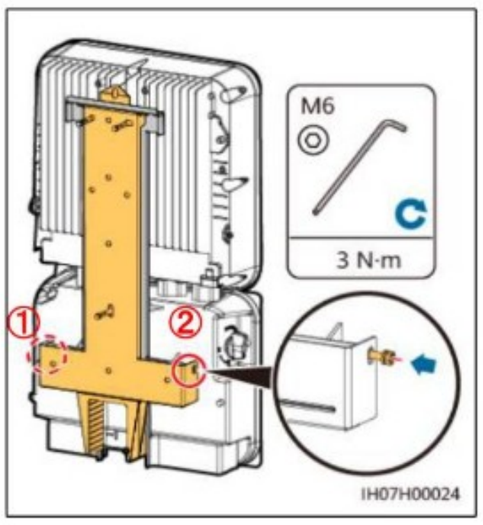

本体設置

締付トルク 5 N･m
①
○

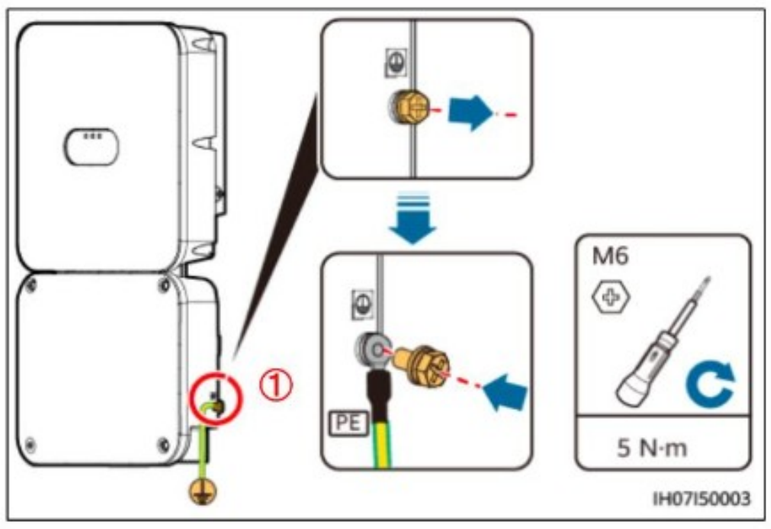

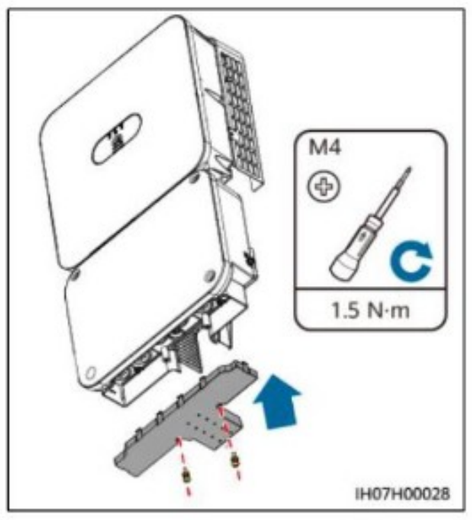

PCS内部

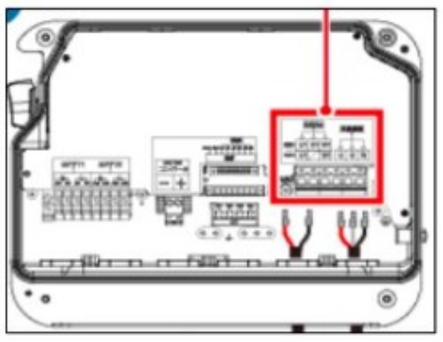

交流出力端子台

締付トルク 1.2～1.5 N･m
U、O、W
○

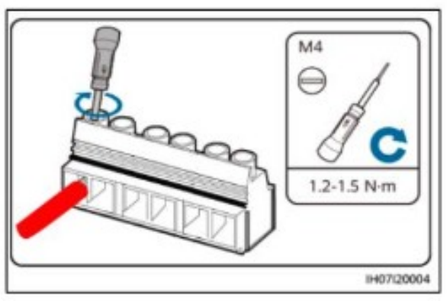

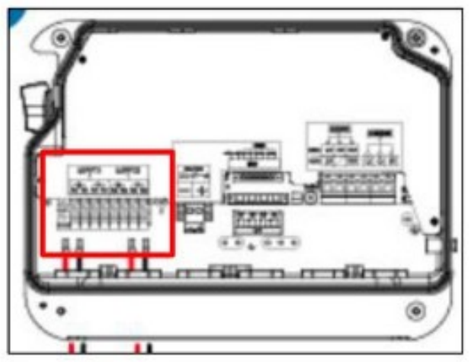

直流入力端子台

締付トルク 1.5～1.8 N･m
+、−
○

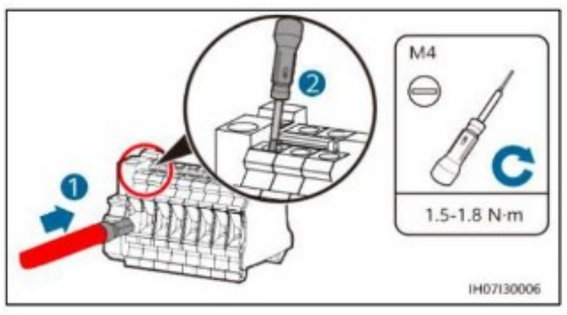

外観チェック

確認項目	確認欄（○ or ×）	×の時 是正完了日
①所定の位置に設置されていること。付近に火器，可燃ガス，引火物が無いこと。必要な周囲スペースが確保されていること）	○	
②外観上で汚れ，傷，サビ，腐食がないこと	○	
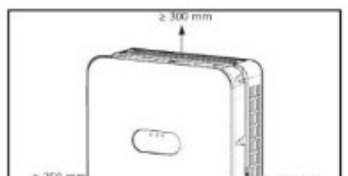
周囲スペース