版本号

密级

会签

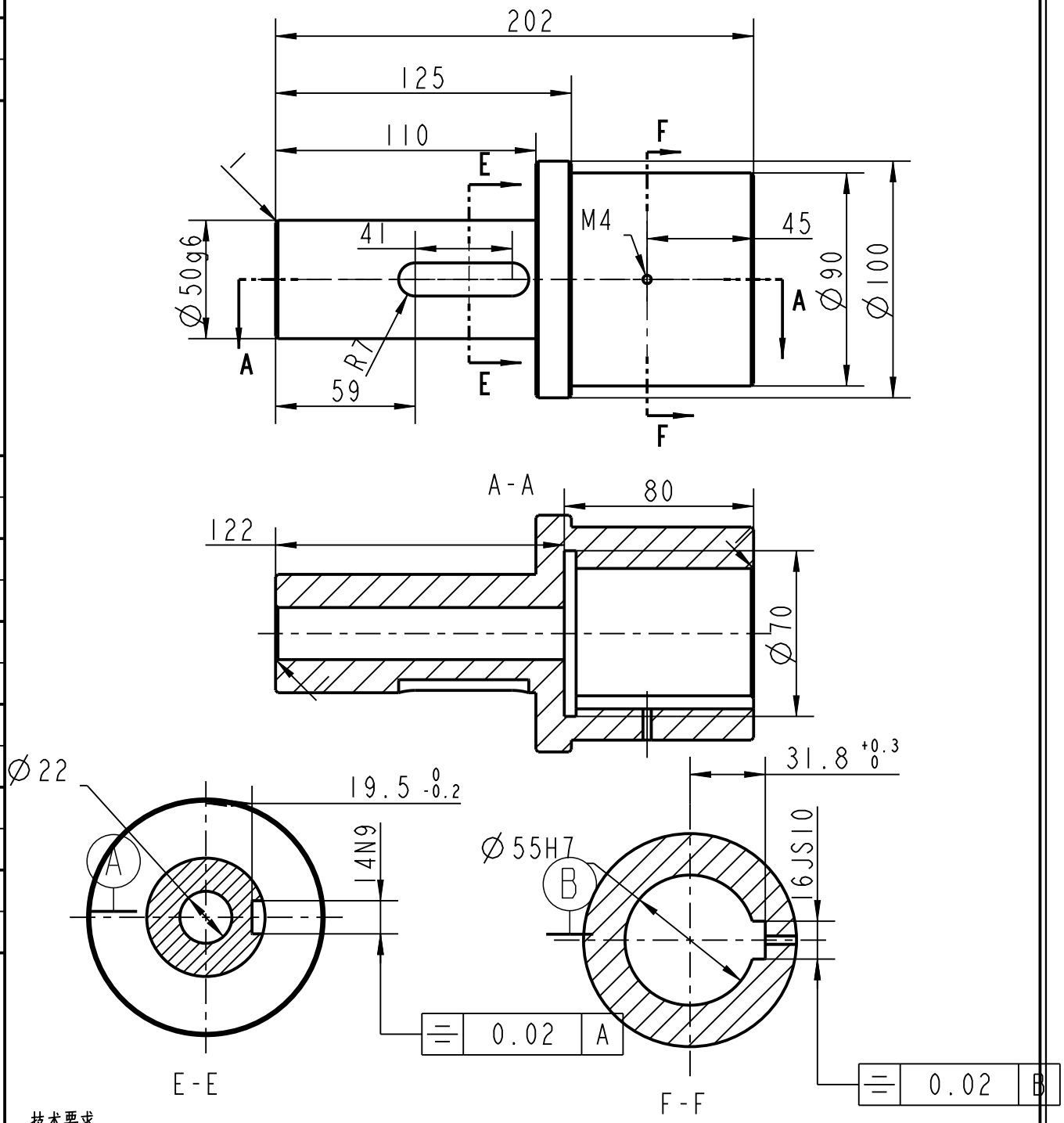

技术要求

1. 未注尺寸公差按GB/T1804-m，未注形位公差按GB/T1184-K；
2. 锐角倒钝；
3. 未注倒角C2。

				AEE-03H AEE-JP-M06			AEE
标记	更改单号		签字、日期	40Cr			轴
设计	袁巨20190327						
校对	孙涛20190327			阶段标记		重量	比例
审核	王巍20190327	标审				4.47	1:3
工艺		批准	周法权20190327	共 1 页 第 1 页			60-20-30-02