版本号

密级

会签

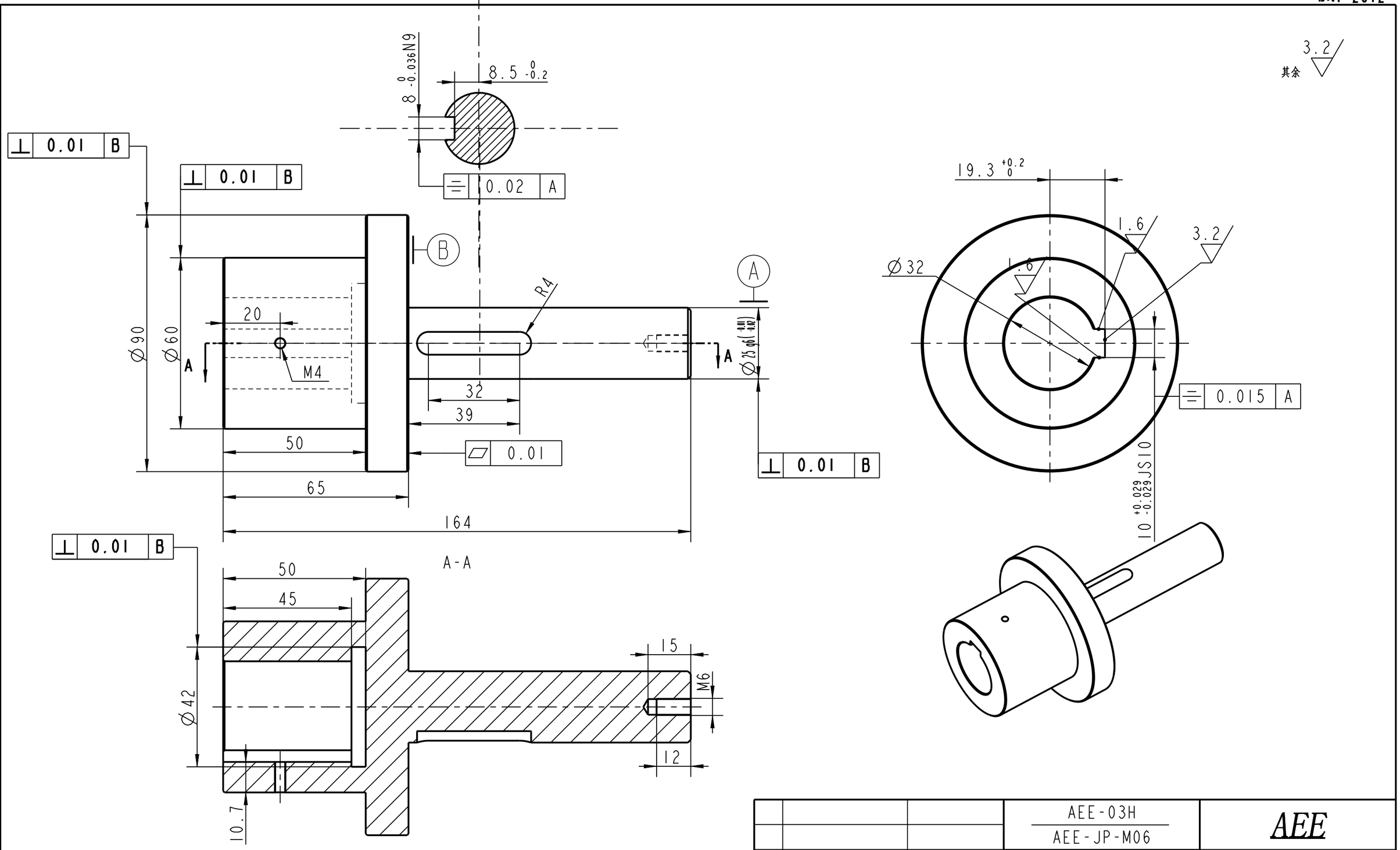

技术要求

1. 未注尺寸公差按GB/T1804-m，未注形位公差按GB/T1184-K；
2. 锐角倒钝。

				AEE-03H / AEE-JP-M06		AEE
标记	更改单号		签字、日期	40Cr		轴
设计	袁巨20190327					
校对	孙涛20190327			阶段标记	重量 / 比例	
审核	王巍20190327	标审			1.88 / 1:2	60-20-20-30-01
工艺		批准	周法权20190327	共 1 页 第 1 页		