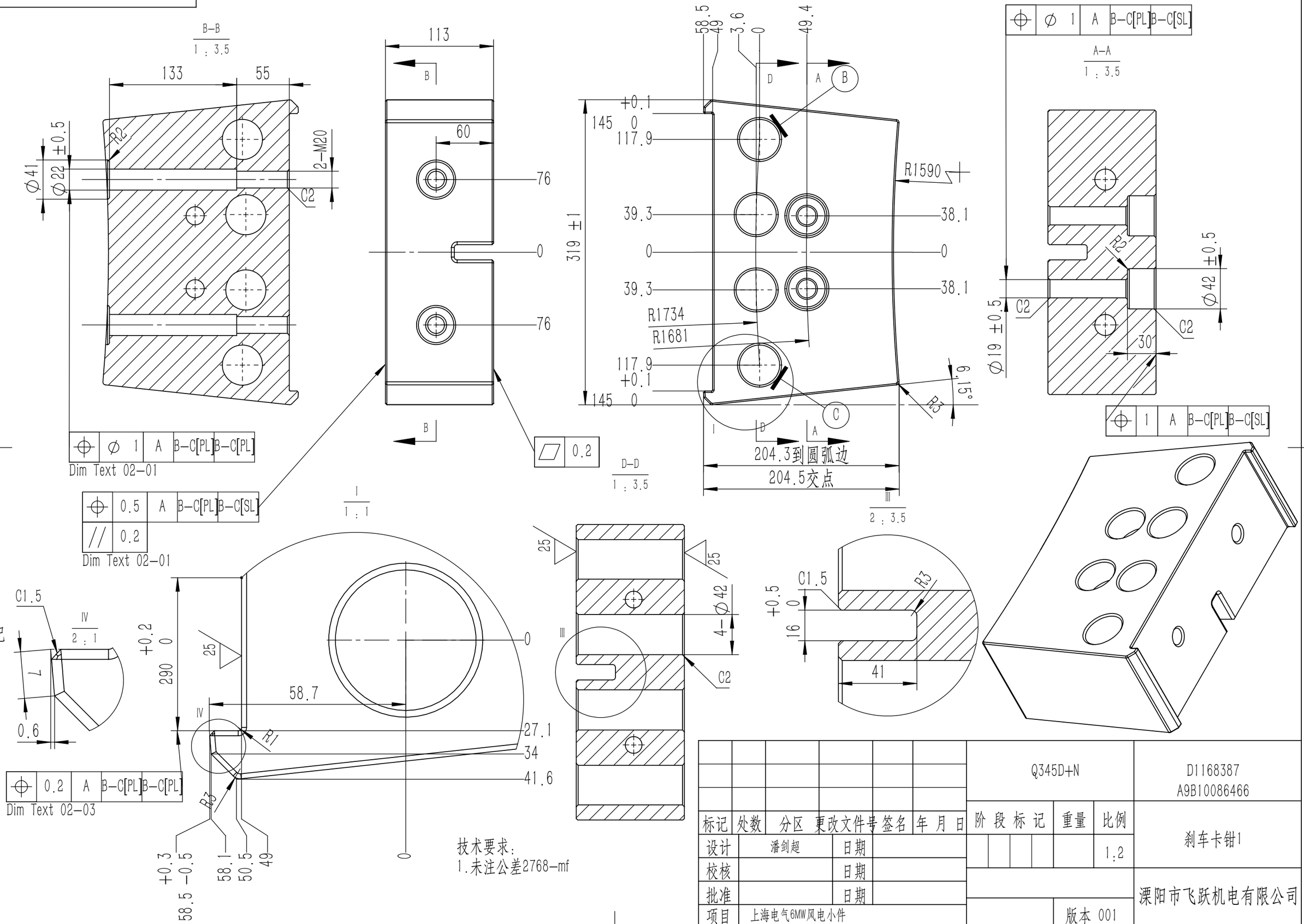

技术要求:
1.未注公差2768-mf

标记	处数	分区	更改文件号	签名	年 月 日	阶 段 标 记	重量	比例
设计	潘剑超	日期						1:2
校核		日期						
批准		日期						
项目	上海电气6MW风电小件						版本 001	

Q345D+N

D1168387
A9B10086466

斜车卡钳1

溧阳市飞跃机电有限公司

零 件 代 号
借(通)用件登记
描图
描校
旧底图总号
底图总号
签字
日期