版本号

密级

会签

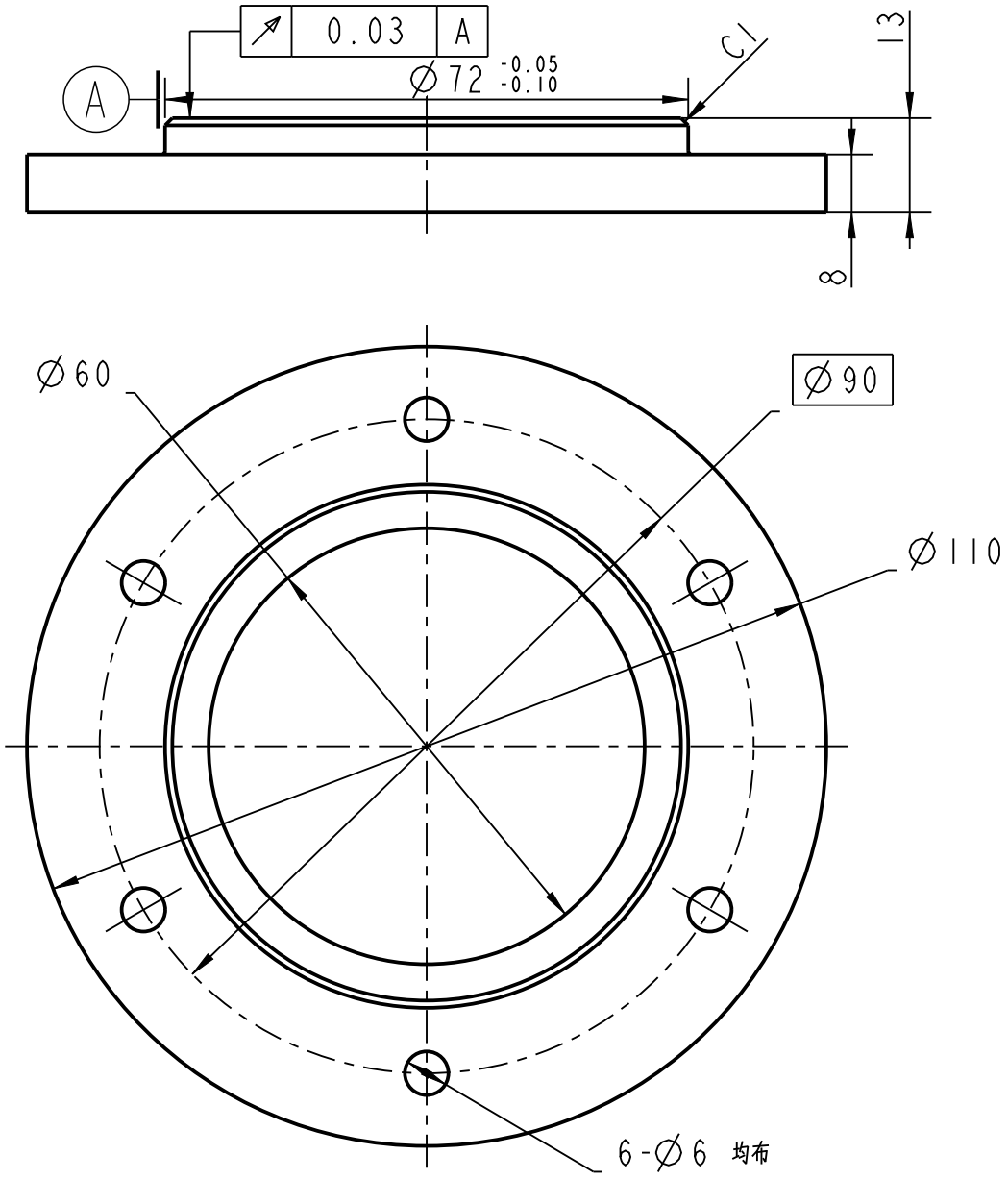

1. 未注尺寸公差按GB/T1804-m，未注形位公差按GB/T1184-K；
2. 锐角倒钝

				AEE-03H / AEE-JP-M06			AEE
标记	更改单号		签字、日期	1Cr18Ni9Ti			端盖
设计	袁巨 20190327						
校对	孙涛 20190327			阶段标记	重量	比例	60-20-20-06
审核	王巍 20190327	标审			0.46	1:1	
工艺		批准	周法权 20190327	共 1 页 第 1 页			