SCRP900.04.K01

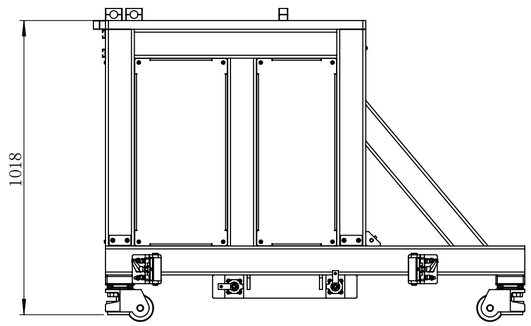

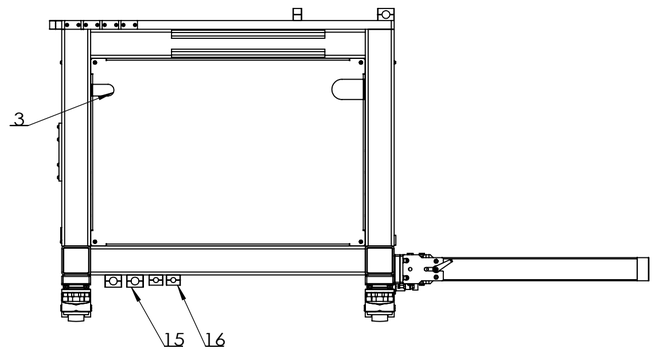

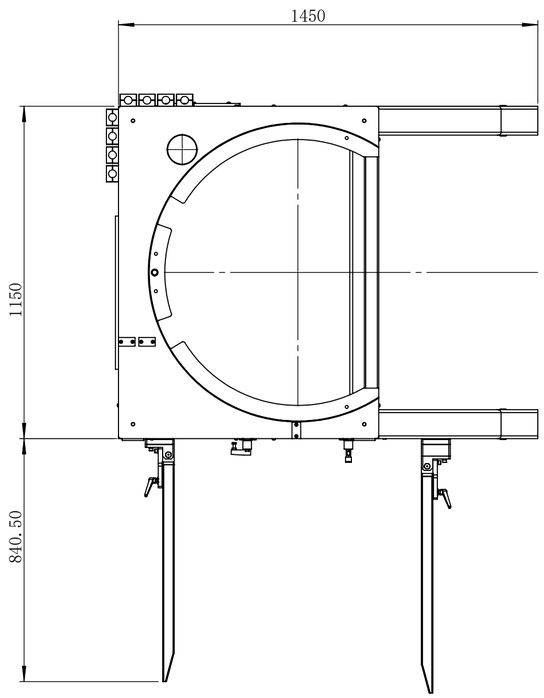

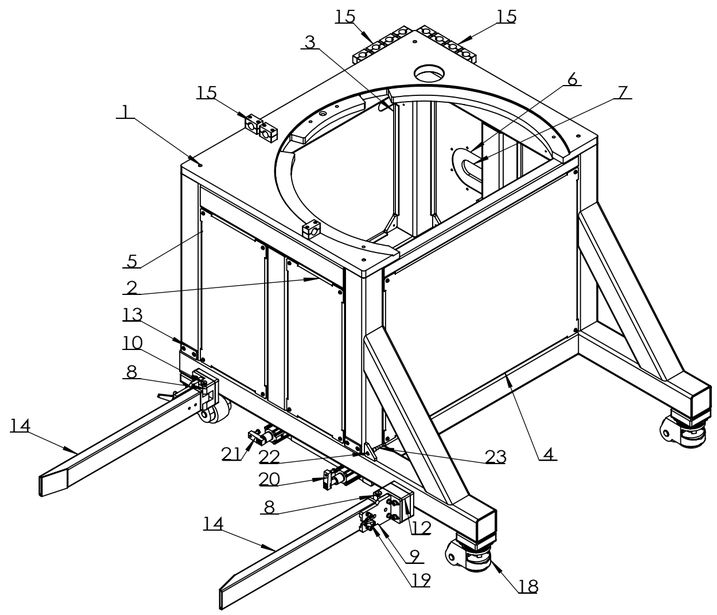

序号	代号	名 称	数量	材 料	单重	总计	备注
25	GB / T70.2-M6x16-304	内六角平圆头螺钉	6	304	0.00	0	标准件
24	GB / T70.2-M6x12-304	内六角平圆头螺钉	24	304	0.00	0	标准件
23	XS2F-D422-D80-F	接近开关线缆	1	外购件	0.02	0.02	欧姆龙
22	E2E-X3D1-M1G-Z(24VDC,NO,两线制)	接近感应开关	1	外购件	0.01	0.01	欧姆龙
21	MKB40-10RNZ-M9BW	夹爪气缸	1	部件	1.52	1.52	SMC（含磁性2个开关）
20	MKB40-10RNZ-M9BW	夹爪气缸	1	部件	1.52	1.52	SMC（含磁性2个开关）
19	AJHAG-M8-L25	快速把手	2	304	0.13	0.26	
18	GD-150F	地脚	4			0	配4个M12x20六角螺栓和弹垫
17	XY-7040	护线圈	2	尼龙 1060	0.01	0.02	
16	TLPG14-217.2	管夹G3 / 8	2	304		0	黎明液压
15	TLPG14-426.9	管夹	13	304		0	黎明液压
14	SCRP900.04-13-00.K01	导向板	2	焊接件	3.30	6.6	
13	SCRP900.04-13.K01	缓冲垫	2	尼龙 1060	0.02	0.04	
12	SCRP900.04-12.K01	隔套	1	Q235A	3.06	3.06	
11	SCRP900.04-11.K01	铜垫	4	T2	0.01	0.04	
10	SCRP900.04-10.K01	销轴	2	304	0.18	0.36	
9	SCRP900.04-09.K01	挡板	2	Q235A	0.95	1.9	无图
8	SCRP900.04-08.K01	铰链安装座	2	Q235A	1.39	2.78	无图
7	SCRP900.04-07.K01	绝缘板	1	云母HP-8	0.42	0.42	
6	SCRP900.04-06.K01	盖板5	1	Q235A	3.77	3.77	
5	SCRP900.04-05.K01	盖板4	1	Q235A	4.58	4.58	
4	SCRP900.04-04.K01	盖板3	1	Q235A	13.92	13.92	
3	SCRP900.04-03.K01	盖板2	1	Q235A	12.72	12.72	
2	SCRP900.04-02.K01	盖板1	2	Q235A	3.99	7.98	
1	SCRP900.04-01-00.K02	安装底座	1	焊接件	309.90	309.9	

序号	代号	名 称	数量	材 料	单重	总计	备注
39	GB / T93-6-304	标准型弹簧垫圈	8	304	0.00	0	标准件
38	GB / T70.1-M6x25-304	内六角圆柱头螺钉	8	304	0.01	0.08	标准件
37	GB / T70.3-M6x16-304	内六角沉头螺钉	4	304	0.00	0	标准件
36	GB / T70.1-M8x40-304	内六角圆柱头螺钉	2	304	0.02	0.04	标准件
35	GB / T6172.1-M8-304	六角薄螺母A级和B级	4	304	0.00	0	标准件
34	GB / T95-8-304	平垫圈C级	8	304	0.00	0	标准件
33	GB / T93-8-304	标准型弹簧垫圈	10	304	0.00	0	标准件
32	GB / T70.1-M8x25-304	内六角圆柱头螺钉	12	304	0.02	0.24	标准件
31	GB / T96.1-8-304	大垫圈A级	2	304	0.01	0.02	标准件
30	GB / T894.1-20-304	轴用弹性挡圈A型	1	304	0.00	0	标准件
29	GB / T93-10-304	标准型弹簧垫圈	16	304	0.00	0	标准件
28	GB / T95-10-304	平垫圈C级	16	304	0.00	0	标准件
27	GB / T5783-M10x20-304	六角头螺栓全螺纹	16	304	0.02	0.32	标准件
26	GB / T95-6-304	平垫圈C级	38	304	0.00	0	标准件

标记	处数	分区	更改文件号	签名	年、月、日

设 计	陆友峰	2021/6/22	标准化		
制 图			幅 面	A2	
校 对			物料编码		
审 核		2021/6/22	物料分级		

部件

阶段标记	重量	比例
	382.43	1:15

共 1 张 第 1 张

南京晶升装备股份有限公司

底座部件

SCRP900.04.K01

借通用件登记

描 图

校 描

旧底图总号

签 字

日 期