版本号

密级

会签

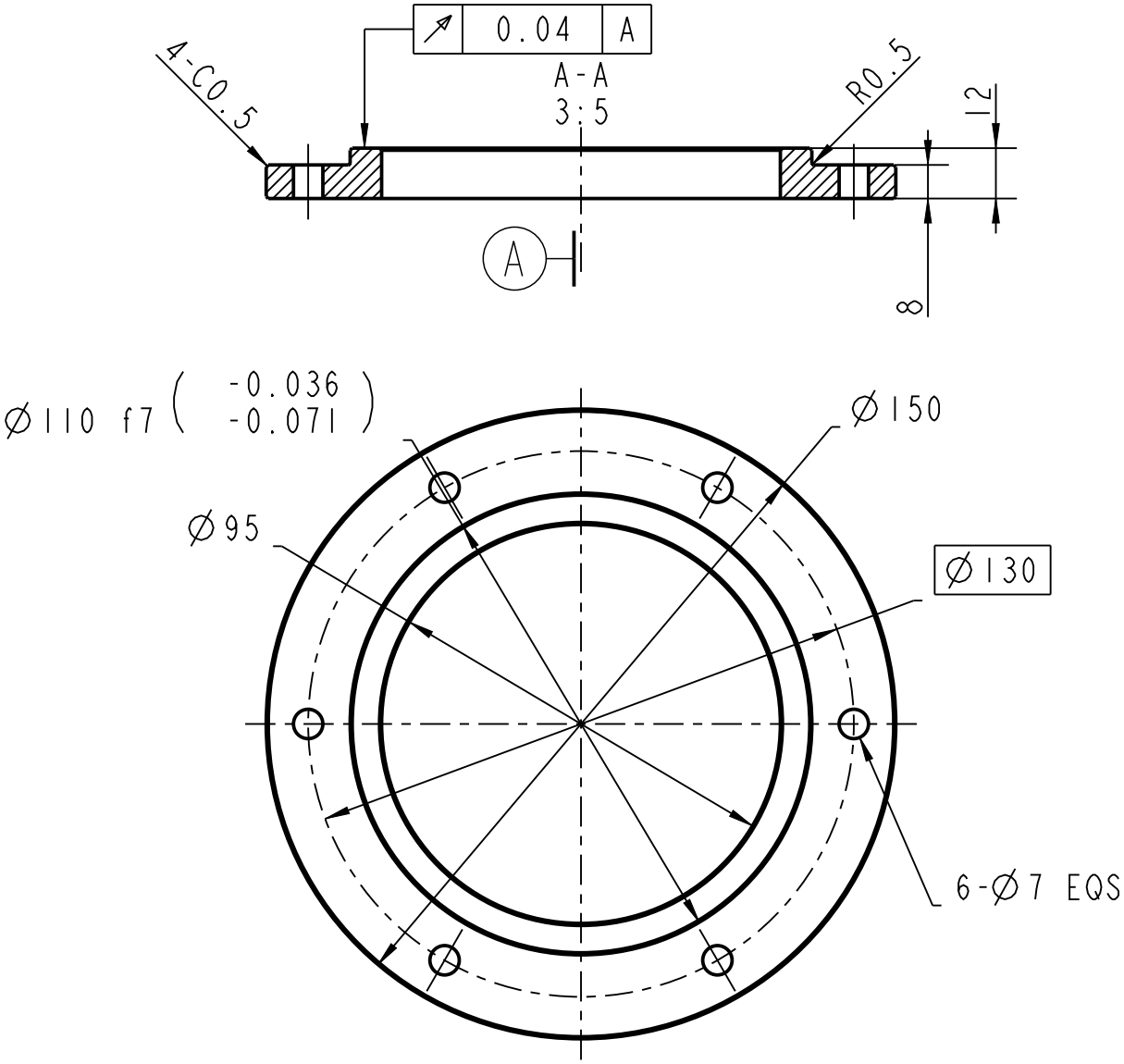

技术要求

1. 未注尺寸公差按GB/T1804-m，未注形位公差按GB/T1184-K；
2. 锐角倒钝；

				AEE-03H / AEE-JP-M06			AEE
标记	更改单号		签字、日期	1Cr18Ni9Ti			端盖
设计	袁巨 20190328						
校对	孙涛 20190328			阶段标记	重量	比例	60-20-10-05
审核	王巍 20190328	标审			0.72	1:2	
工艺		批准	周法权 20190328	共 1 页 第 1 页			