版本号

密级

会签

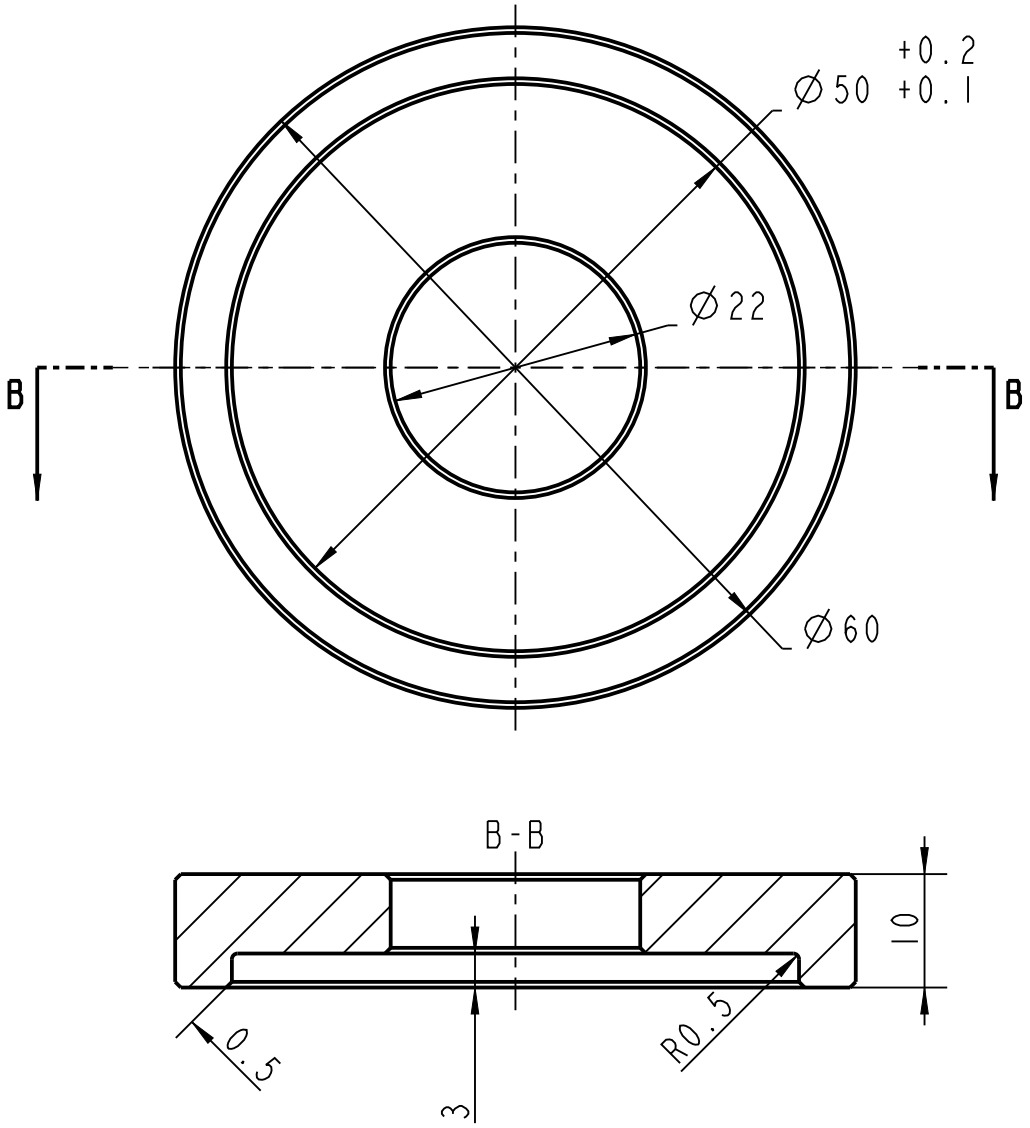

技术要求

1. 未注尺寸公差按GB/T1804-m，未注形位公差按GB/T1184-K；
2. 锐角倒钝；
3. 未注倒角C2。

				AEE-03H / AEE-JP-M06			AEE
标记	更改单号		签字、日期	1Cr18Ni9Ti			端盖
设计	袁巨20190328						
校对	孙涛20190328			阶段标记	重量	比例	60-20-30-06
审核	王巍20190328	标审			0.15	1:1	
工艺		批准	周法权20190328	共 1 页 第 1 页			