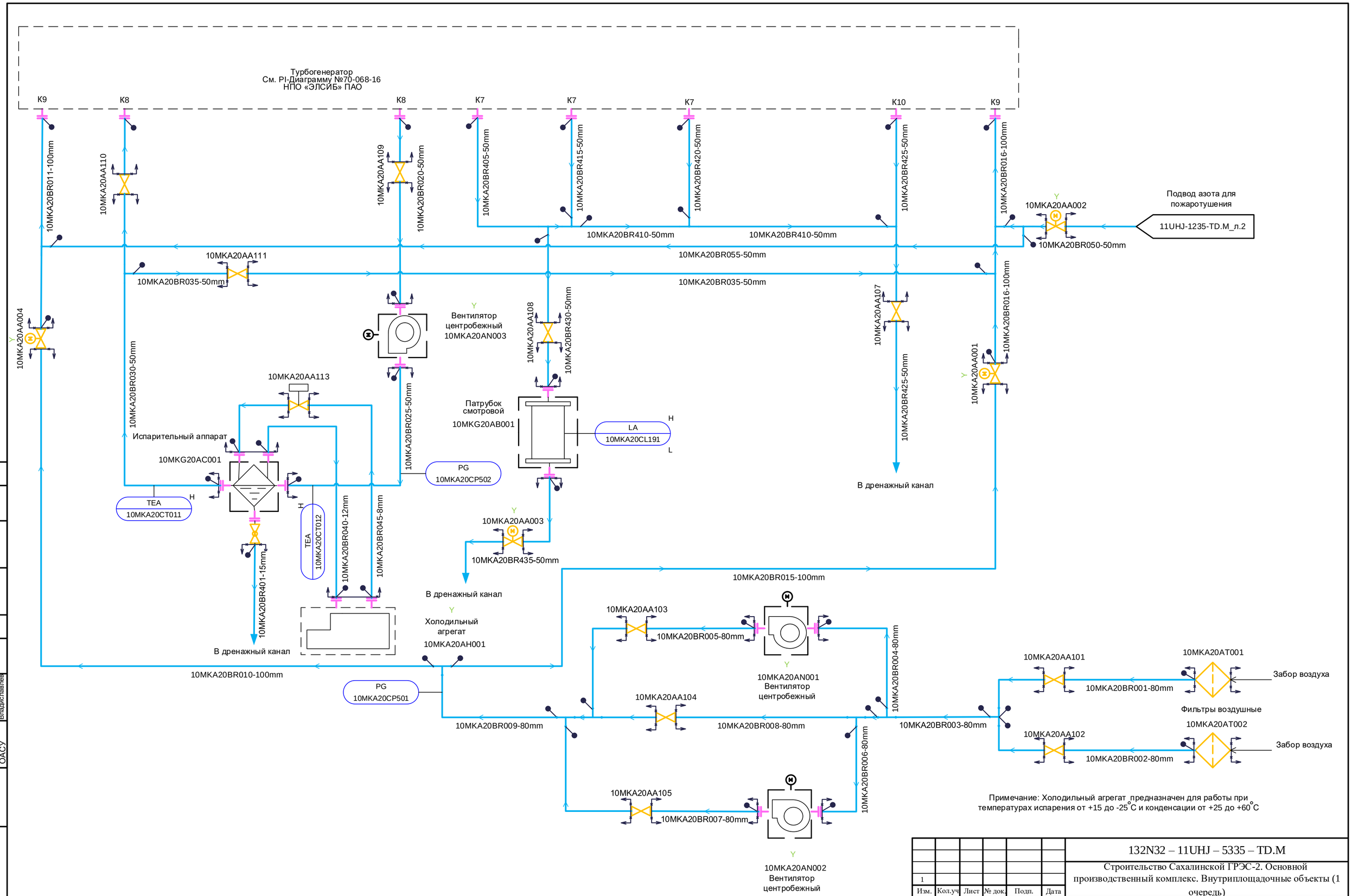

Примечание: Холодильный агрегат предназначен для работы при температурах испарения от +15 до -25°С и конденсации от +25 до +60°С

1						
Изм.	Кол.уч	Лист	№ док.	Подп.	Дата	
Разработал		Федорцова				
Проверил		Калинкина				
Нач. гр.		Бобров				
Гл. спец.		Бакатин				
Н. контр.		Гридчина				

132N32 – 11UHJ – 5335 – TD.M

Строительство Сахалинской ГРЭС-2. Основной производственный комплекс. Внутриплощадочные объекты (1 очередь)

Главный корпус. PI-диаграмма трубопроводов подпитки воздухом и влагоудаления турбогенератора

Стадия	Лист	Листов
Р	2	

PI-диаграмма трубопроводов подпитки воздухом и влагоудаления турбогенератора. Система МКА

АКЦИОНЕРНОЕ ОБЩЕСТВО ИНСТИТУТ ТЕПЛОЭЛЕКТРОПРОЕКТ Г. МОСКВА

Согласовано

ОАСУ Владиславлев

Взам. инв. №

Подпись и дата

Инв. № подл.

Формат А2