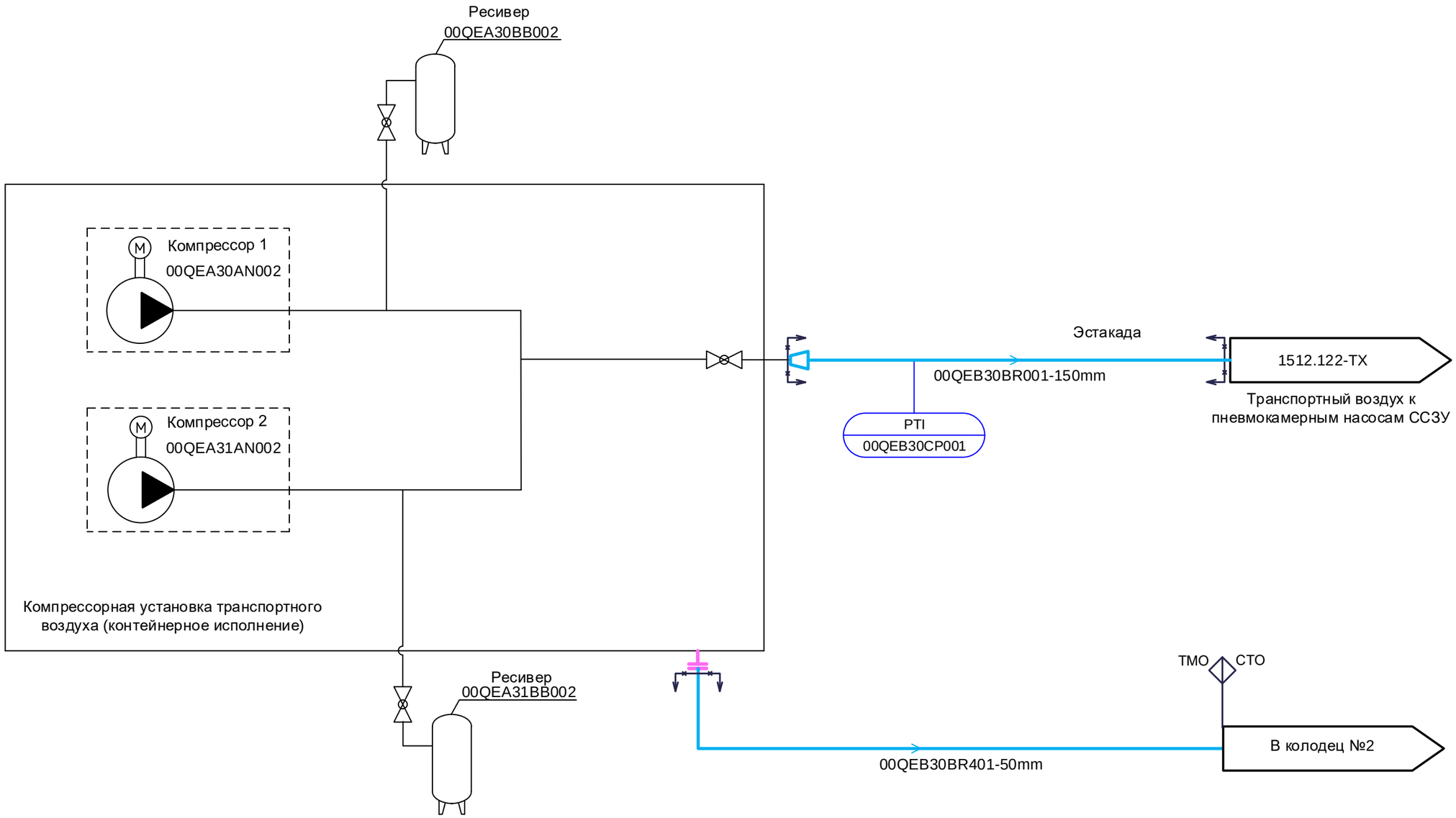

Согласовано

Соболева

ОАСУ

Взам. инв. №

Подпись и дата

Инв. № подл.

1	-	Зам	241-21			
Изм.	Кол.уч	Лист	№ док.	Подп.	Дата	
Разработал		Полянская				
Проверил		Пак				
Н. контр.		Гридчина				

136R1 – 12UTF – 9000 – TD.M

Реконструкция установленных энергетических котлоагрегатов ТГМЕ-464 Нижнекамской ТЭЦ для сжигания нефтяного кокса в виде пыли с установки замедленного коксования ОАО “ТАНЕКО”

Компрессорная транспортного воздуха. PI-диаграмма трубопроводов транспортного воздуха ССЗУ.

Стадия	Лист	Листов
Р	2	

PI-диаграмма трубопроводов транспортного воздуха ССЗУ. Система QEB.

АКЦИОНЕРНОЕ ОБЩЕСТВО ИНСТИТУТ ТЕПЛОЭЛЕКТРОПРОЕКТ Г. МОСКВА

Формат А3