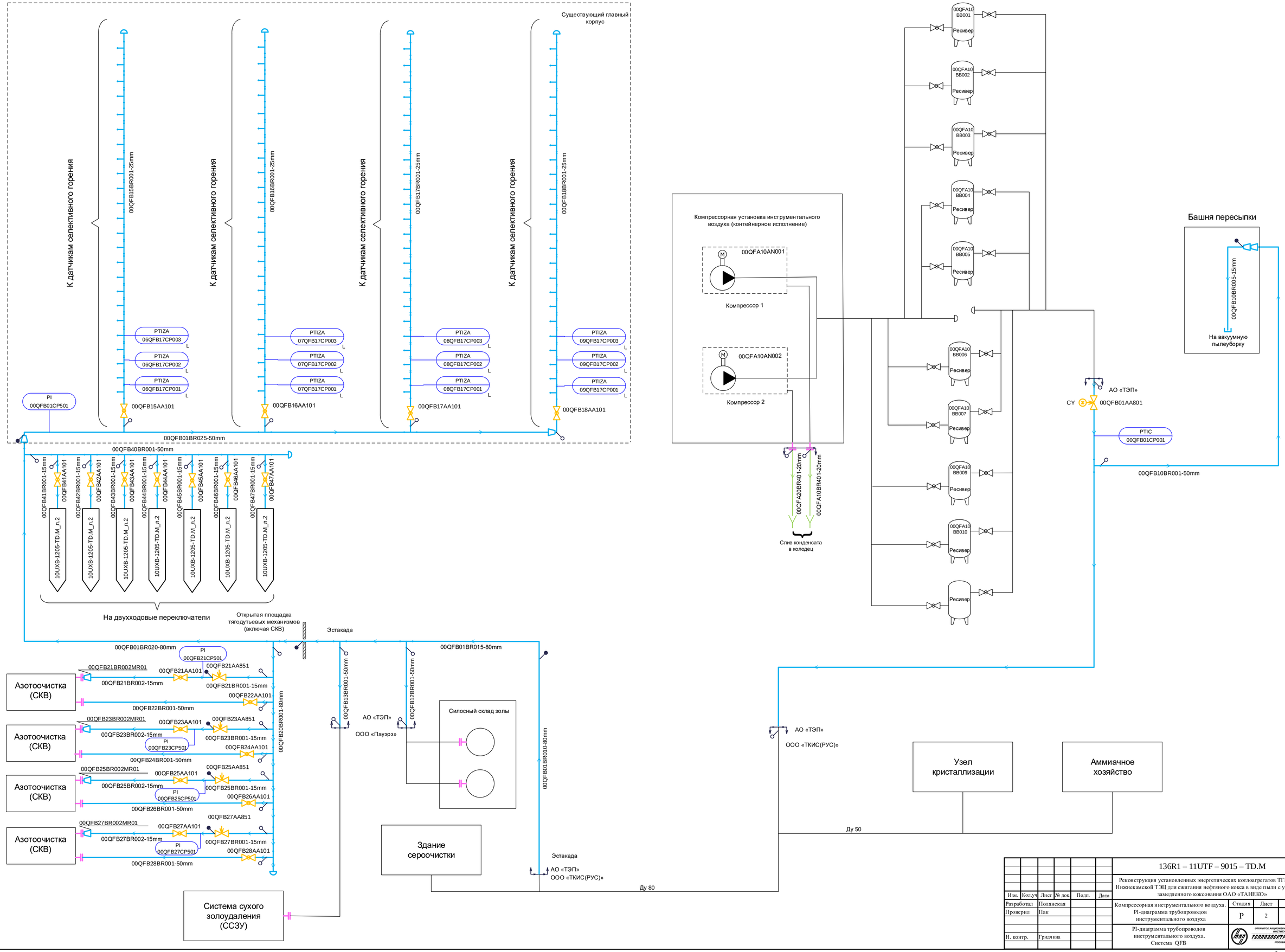

						136R1 – 11UTF – 9015 – TD.M		
						Реконструкция установленных энергетических котлоагрегатов ТГМЕ-464 Нижнекамской ТЭЦ для сжигания нефтяного кокса в виде пыли с установки замедленного коксования ОАО «ТАНЕКО»		
Изм.	Кол.уч	Лист	№ док.	Подп.	Дата			
Разработал		Полянская				Компрессорная инструментального воздуха. PI-диаграмма трубопроводов инструментального воздуха	Стадия	Лист	Листов
Проверил		Пак					Р	2	
Н. контр.		Гридчина				PI-диаграмма трубопроводов инструментального воздуха. Система QFB	ОТКРЫТОЕ АКЦИОНЕРНОЕ ОБЩЕСТВО ИНСТИТУТ ТЕПЛОЭЛЕКТРОПРОЕКТ МОСКВА	

Согласовано

Взам. инв. №

Подпись и дата

Инв. № подл.

Формат А1