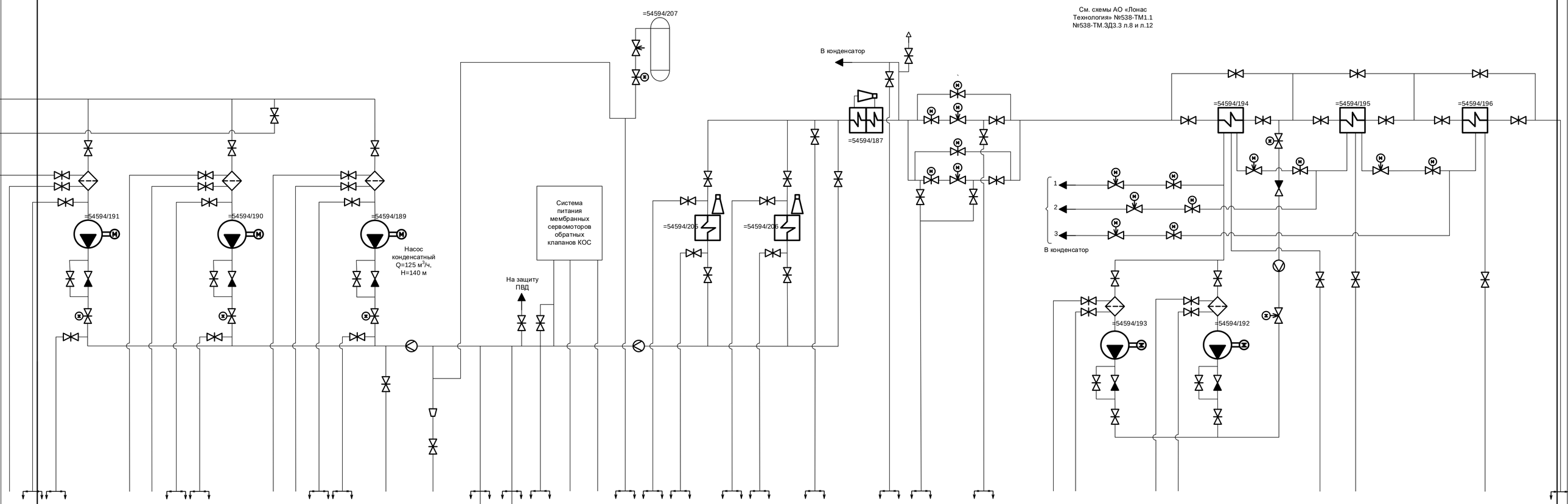

Для диаграммы 4027:

Отбор проб ручной по месту Предусмотреть УПП – холодильник для отбора проб с подводом и отводом охлаждающей воды

Слив дренажей, продувку отборов проб, подвод и возврат охлаждающей воды см. комплект 11UHA-4032-TD л.2

Основной конденсат от турбин ???? Схема турбины 2 трубопровода в деаэратор. Обессол. Вода в ГК или в Общестанц. Насосной с возвратным конденс.

Конденсат греющего пара подогревателей сетевой воды

Параметры предварительные будут уточнены после получения данных от поставщика оборудования и после уточнения параметров по трубам, из которых берется проба

Согласовано

Взам. инв. №

Подпись и дата

Инв. № подл.

Изм.	Кол.уч	Лист	№ док.	Подп.	Дата
Разработал		Брылева			
Проверил		Калинкина			
Зам.нач.отд.		Майорова			
Н. контр.		Гридчина			

141N4 – 11UMA – 1234 – TD.M

Амурская ТЭС, Обеспечение нужд Амурского ГПЗ. Строительство основного технологического комплекса объектов Амурской ТЭС (2 ПСУ х80МВт). Этап 1."Амурская ТЭС (ПСУ-2х80 МВт)"

Паротурбинное отделение. Паротурбинная установка №1. Pl-диаграмма трубопроводов основного конденсата от КЭН конденсатора турбины №1. Дренажи

Стадия	Лист	Листов
Р	1	

Дренажи

АКЦИОНЕРНОЕ ОБЩЕСТВО ИНСТИТУТ ТЕПЛОЭЛЕКТРОПРОЕКТ Г. МОСКВА

Формат А1