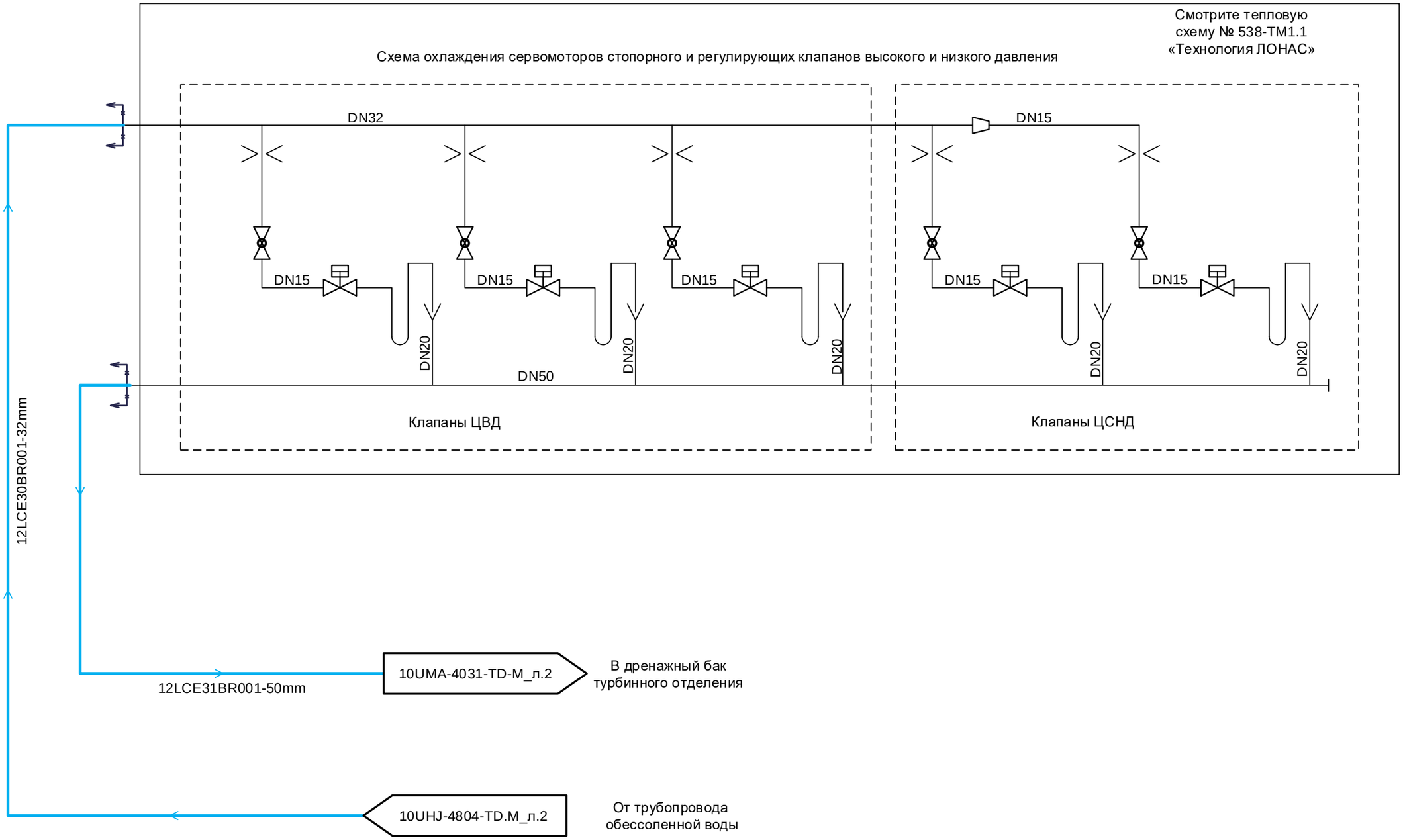

Согласовано

Соболева

ОАСУ

Взам. инв. №

Подпись и дата

Инв. № подл.

1	-	Зам	1102-19			
Изм.	Кол.уч	Лист	№ док.	Подп.	Дата	
Разработал		Полянская				
Проверил		Калинкина				
Зам.нач.отд.		Майорова				
Н. контр.		Гридчина				

141N4 – 12UMA – 4041 – TD.M

Амурская ТЭС. Обеспечение нужд Амурского ГПЗ. Строительство основного технологического комплекса объектов Амурской ТЭС(2 ПСУх80МВт). Этап 1. “Амурская ТЭС (ПСУ-2х80 МВт)”

Паротурбинное отделение.Паротурбинная установка №2
PI-диаграмма системы охлаждения сервомоторов стопорного и регулирующих клапанов высокого и низкого давления турбогенератора №2.

Стадия	Лист	Листов
Р	2	

PI-диаграмма системы охлаждения сервомоторов стопорного и регулирующих клапанов высокого и низкого давления турбогенератора №2. Система LCE

АКЦИОНЕРНОЕ ОБЩЕСТВО ИНСТИТУТ ТЕПЛОЭЛЕКТРОПРОЕКТ Г. МОСКВА

Формат А3