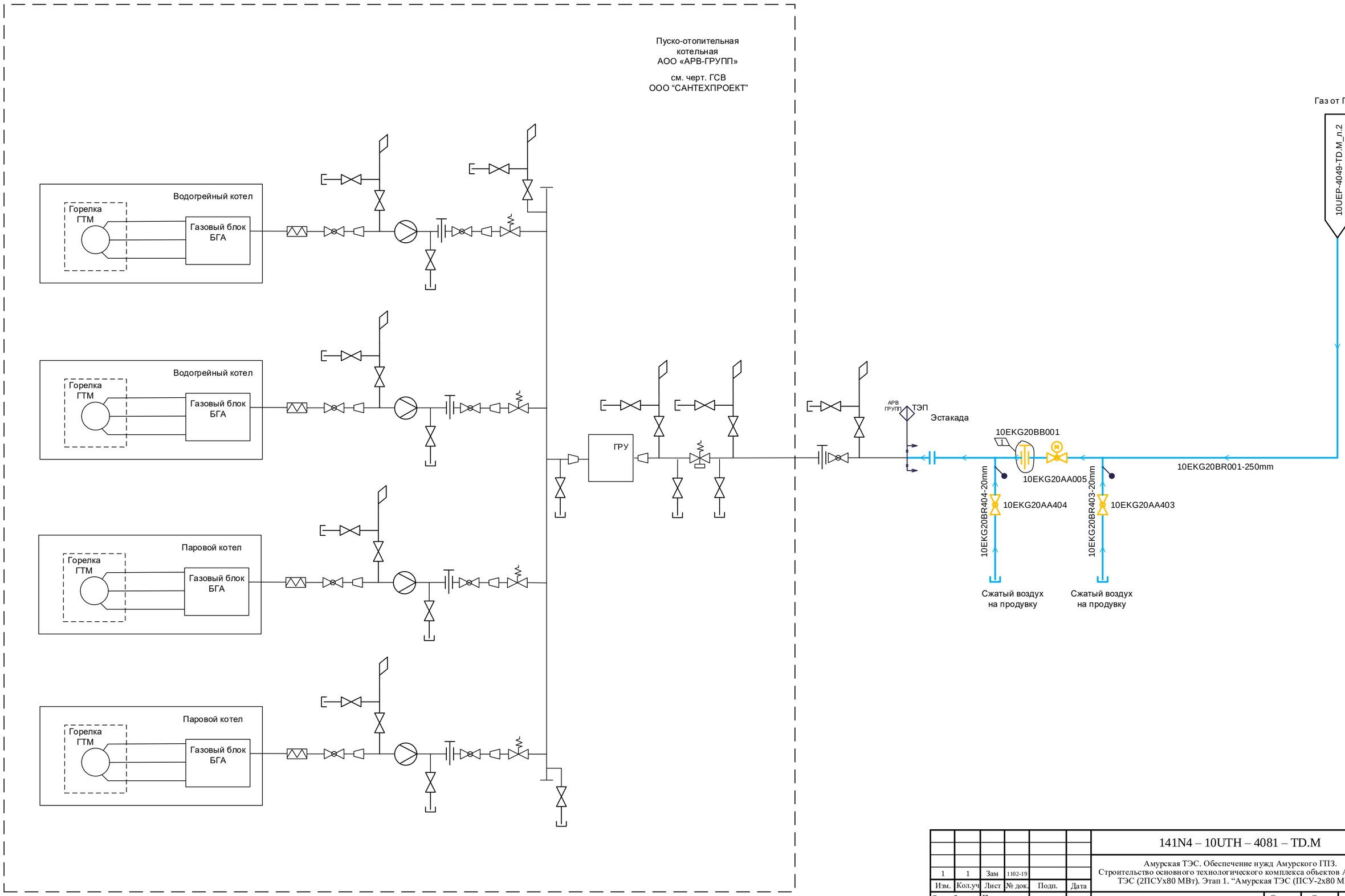

1	1	Зам	1102-19			
Изм.	Кол.уч	Лист	№ док.	Подп.	Дата	
Разработал		Полянская				
Проверил		Майорова				
Н. контр.		Гридчина				

141N4 – 10UTH – 4081 – TD.M

Амурская ТЭС. Обеспечение нужд Амурского ГПЗ.
Строительство основного технологического комплекса объектов Амурской ТЭС (2ПСУх80 МВт). Этап 1. “Амурская ТЭС (ПСУ-2х80 МВт)”.

Пуско-отопительная котельная с РУСН-0.4 кВ
PI-диаграмма газопроводов к котлам пуско-отопительной котельной

Стадия	Лист	Листов
Р	2	

PI-диаграмма газопроводов к котлам пуско-отопительной котельной. Система EKG

АКЦИОНЕРНОЕ ОБЩЕСТВО
ИНСТИТУТ
ТЕПЛОЭЛЕКТРОПРОЕКТ
Г. МОСКВА

Согласовано
ОАСУ Соболева
Взам. инв. №
Подпись и дата
Инв. № подл.

Формат А2