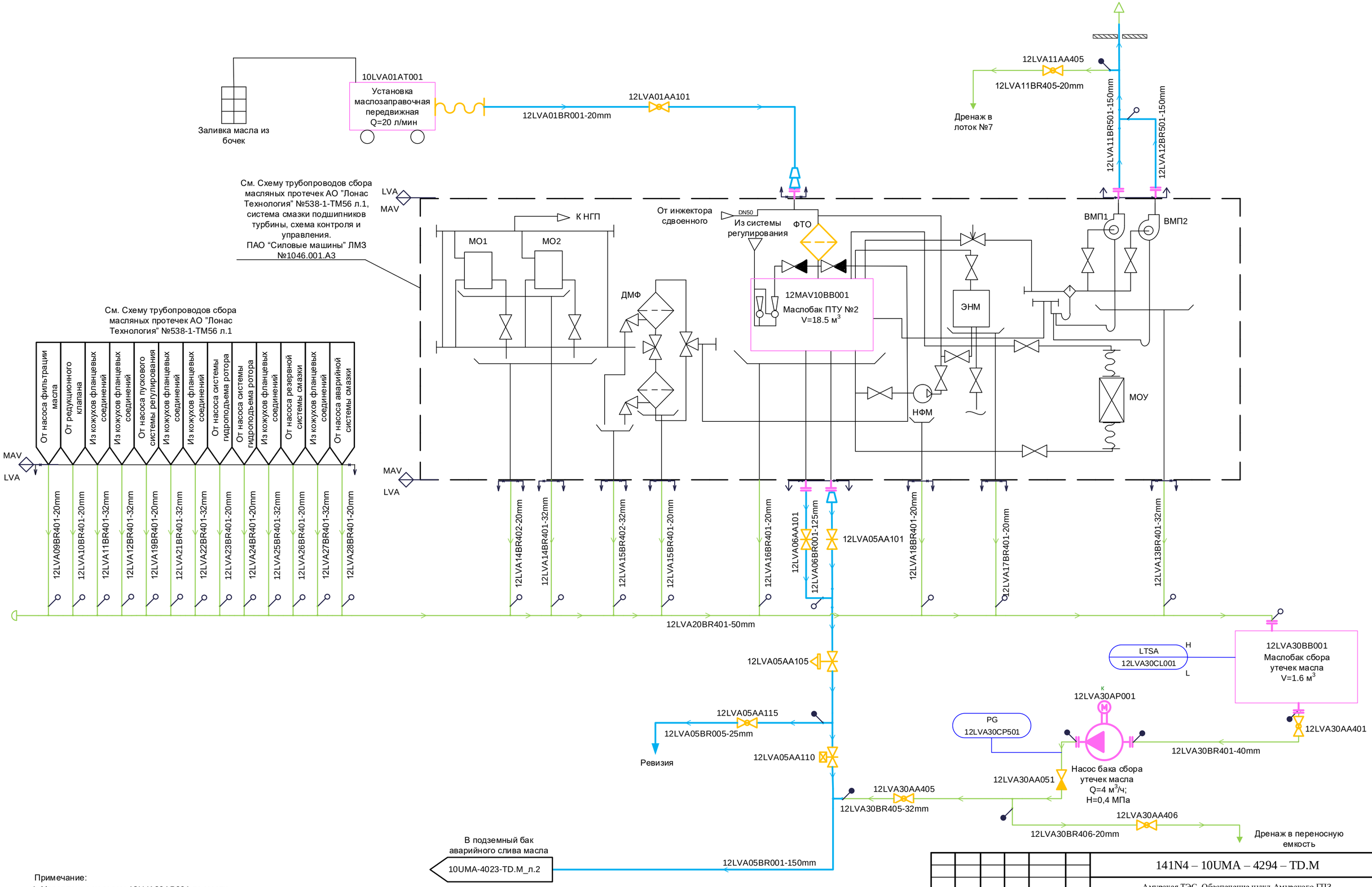

Примечание:

1. Управление насосом 12LVA30AP001 по месту.
2. При снижении уровня в баке сбора утечек масла до 150 мм отключение насоса.
3. Сигнализация высокого уровня в баке сбора утечек масла.
4. Задвижка 12LVA05AA105 оснащена колонковым приводом. Задвижка 12LVA05AA110 оснащена замковым устройством.

Изм.	Кол.уч	Лист	№ док.	Подп.	Дата
1	-	Зам.	1102-19		12.19

141N4 – 10UMA – 4294 – TD.M

Амурская ТЭС. Обеспечение нужд Амурского ГПЗ. Строительство основного технологического комплекса объектов Амурской ТЭС (2ПСУх80 МВт). Этап 1. "Амурская ТЭС (ПСУ-2х80 МВт)".

Разработал	Дёмина	
Проверил	Калинкина	
Зам. нач. отд	Майорова	
Н. контр.	Астраханцев	

Паротурбинное отделение. PI-диаграмма трубопроводов маслоснабжения ПТУ №2

Стадия	Лист	Листов
Р	2	

PI-диаграмма трубопроводов маслоснабжения ПТУ №2. Система LVA

АКЦИОНЕРНОЕ ОБЩЕСТВО ИНСТИТУТ ТЕПЛОЭЛЕКТРОПРОЕКТ Г. МОСКВА

Согласовано

ОАСУ Соболева

Взам. инв. №

Подпись и дата

Инв. № подл.

Формат А2