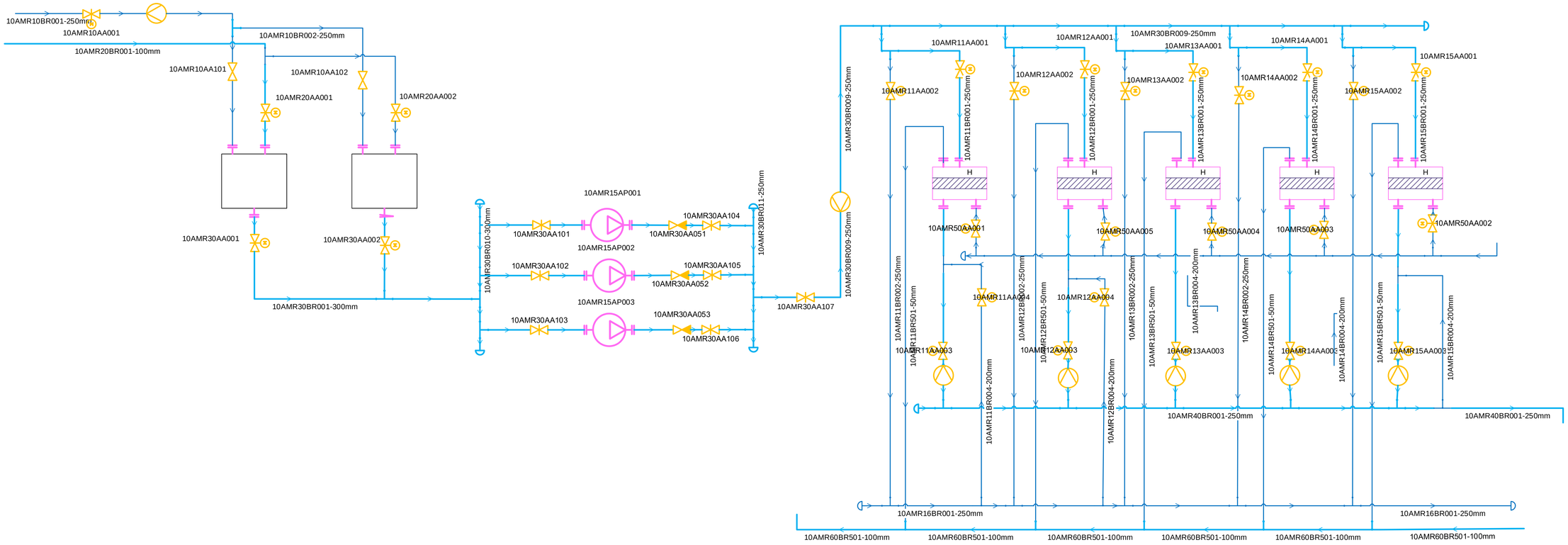

Согласовано

Взам. инв. №

Подпись и дата

Инв. № подл.

Изм.	Кол.уч	Лист	№ док.	Подп.	Дата
Разработал		ФИО_5			
Проверил		ФИО_4			
Должность3		ФИО_3			
Должность2		ФИО_2			
Н. контр.		ФИО_Н			
Должность1		ФИО_1			

Код объекта – ЗК – Пункт – Отдел

НАЗВАНИЕ ОБЪЕКТА.

Наименование раздела. Наименование узла.

Стадия	Лист	Листов
Р	1	

Наименование листа.

АКЦИОНЕРНОЕ ОБЩЕСТВО ИНСТИТУТ ТЕПЛОЭЛЕКТРОПРОЕКТ Г. МОСКВА

Формат А1