Перечень оборудования

Поз.	Маркировка	Наименование	Кол.	Характеристики	Примечание
1	31LVA20BB001 32LVA20BB001	Бак сбора утечек масла	2	V=1,6 м3	
2	31LVA20AP001 32LVA20AP001	Насос бака сбора утечек масла	2	Q=4 м3/ч; H=0,4 МПа	
3	30LVA11AT001	Установка маслозаправочная	1		
4	30LVA12AT001	Установка маслоочистительная	1		

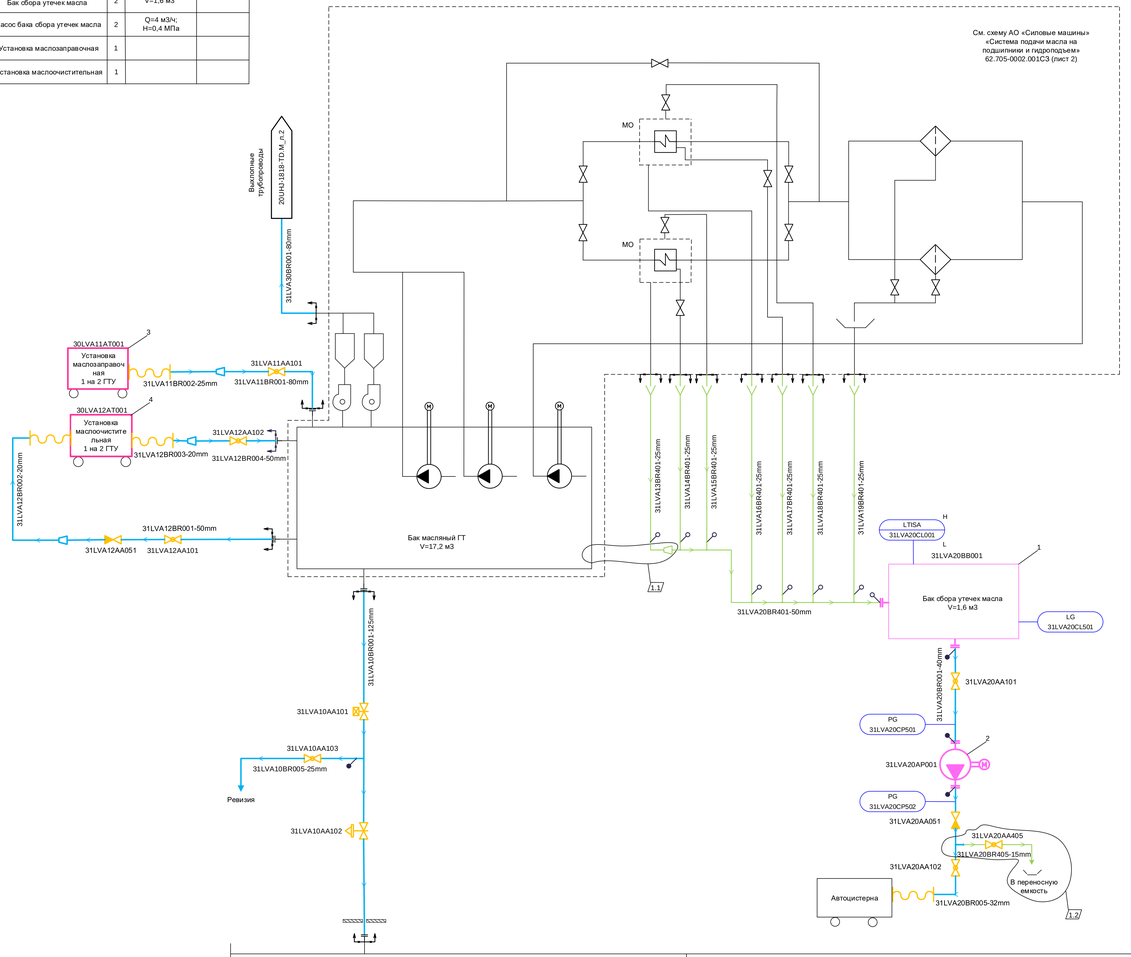

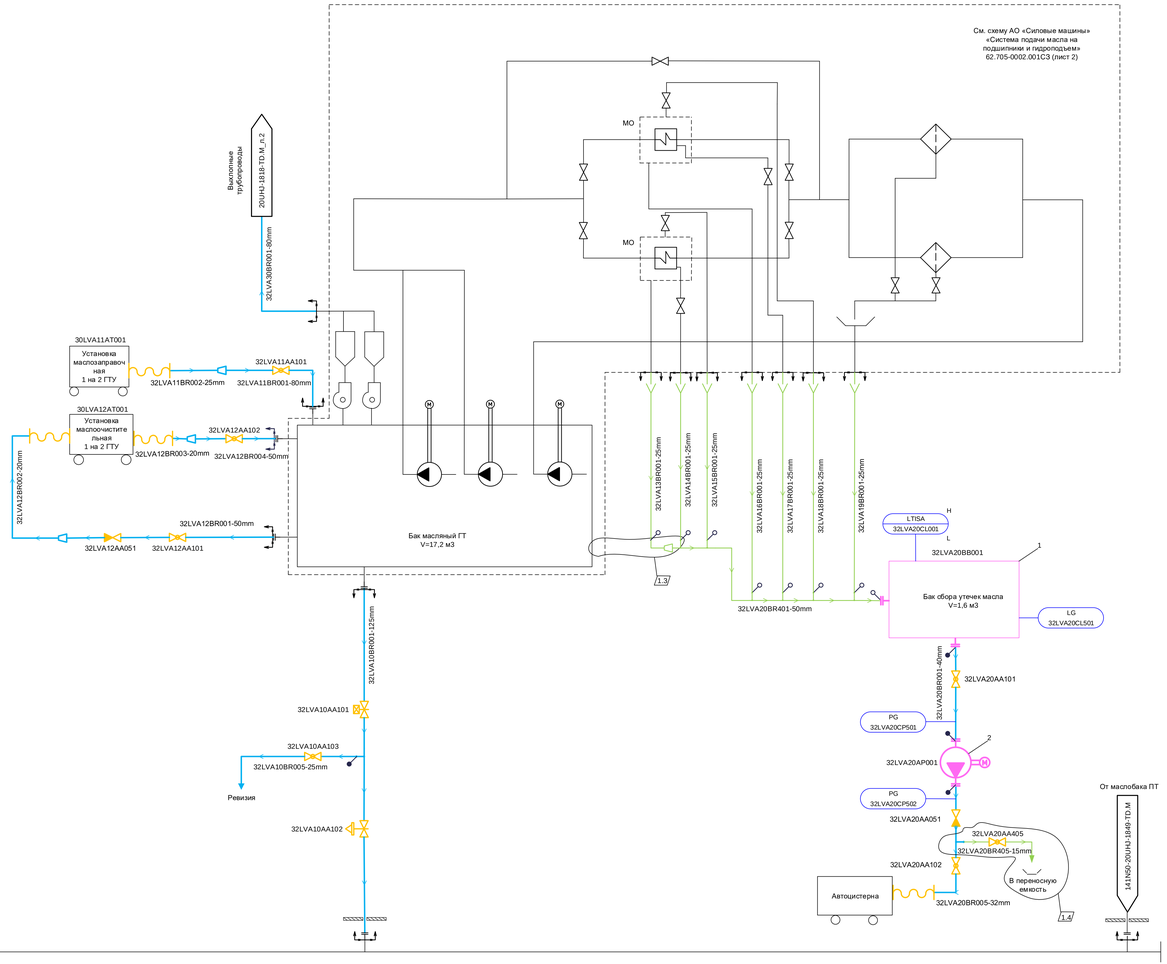

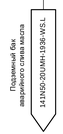

Примечание:
1.Управление насосами 31LVA20AP001 и 32LVA20AP001 по месту.
2.При снижении уровня в баках 31LVA20BB001, 32LVA20BB001 сбора утечек масла до Мп значения отключения насосов.
3.Сигнализация высокого уровня в баках сбора утечек масла.
4.Задвижки 31LVA10AA101, 32LVA10AA101 оснащены замковым устройством.
5.Задвижка 31LVA10AA102,32LVA10AA102 оснащены колонковым приводом.

1	4	Зам	320-26		01.26	
Изм.	Кол.уч	Лист	№ док.	Подп.	Дата	
Разработал		Глухова				
Гл. спец.		Стадуха				
Гл. спец.		Черемнкин				
Н. контр.		Черемнкин				

141N50–20UHJ–1851–TD.M

Расширение Свободненской ТЭС. Этап 1. Строительство энергоблока ПГУ 450 МВт со вспомогательными зданиями и сооружениями. Рабочая документация.

Стадия	Лист	Листов
Р	2	

Главный корпус. P&I-диаграмма трубопроводов маслоснабжения ГТУ.

P&I-диаграмма трубопроводов маслоснабжения ГТУ.

АКЦИОНЕРНОЕ ОБЩЕСТВО «ТЕХЭНЕРГОПРОМ»

Согласовано

Взам. инв. №

Подпись и дата

Инв. № подл.

Формат А2х3