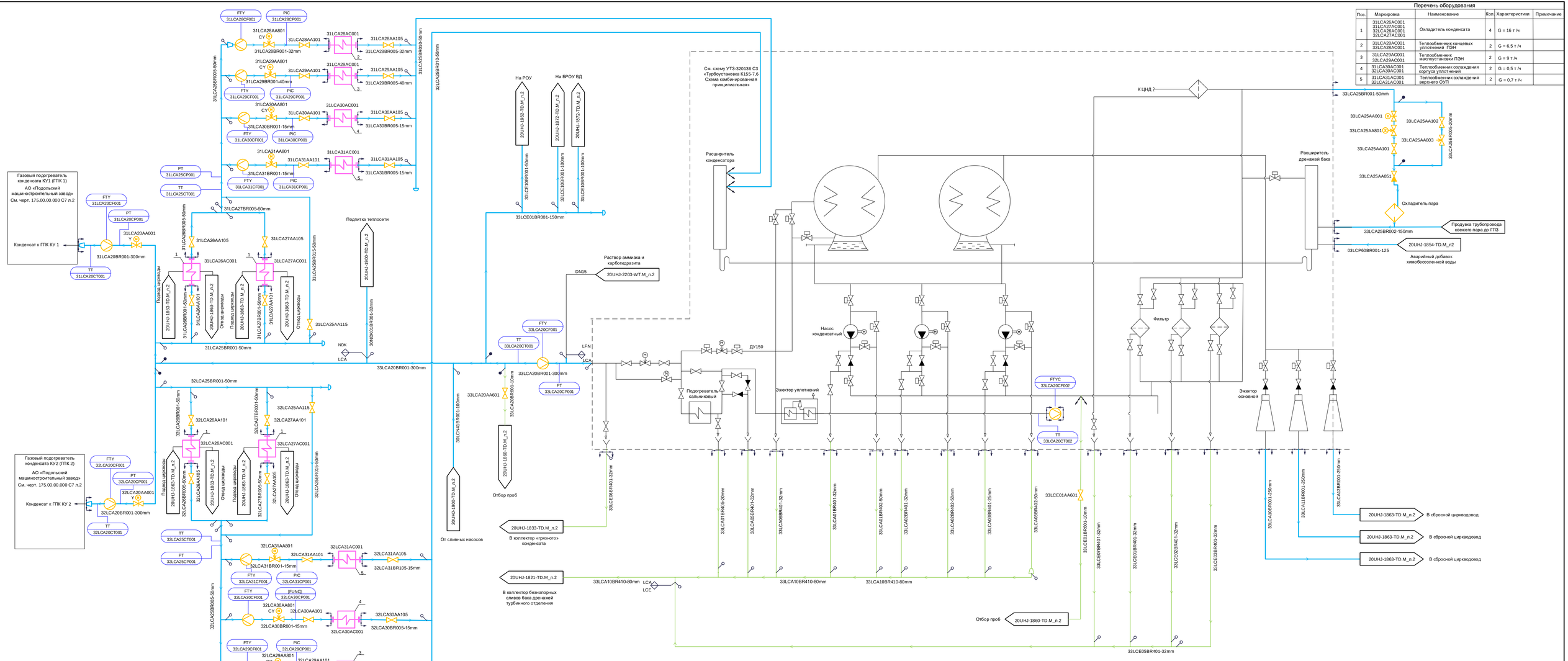

Перечень оборудования

Поз.	Маркировка	Наименование	Кол.	Характеристики	Примечание
1	31LCA28AC001 31LCA27AC001 32LCA28AC001 32LCA27AC001	Охладитель конденсата	4	G = 16 т /ч	
2	31LCA28AC001 32LCA28AC001	Теплообменник концевых уплотнений ПЭН	2	G = 6,5 т /ч	
3	31LCA29AC001 32LCA29AC001	Теплообменник маслоустановки ПЭН	2	G = 9 т /ч	
4	31LCA30AC001 32LCA30AC001	Теплообменник охлаждения корпуса уплотнений	2	G = 0,5 т /ч	
5	31LCA31AC001 32LCA31AC001	Теплообменник охлаждения верхнего ОУП	2	G = 0,7 т /ч	

Изм.	Кол.уч	Лист	№ док.	Подп.	Дата	141N50 – 20UHJ – 1857 – TD.M	
						Расширение Свободненской ТЭС. Этап 1. Строительство энергоблока ПГУ 450 МВт со вспомогательными зданиями и сооружениями.	
						Рабочая документация	
Разработал	Поляжская					Здание главного корпуса.	Стадия: Р; Лист: 2; Листов:
Проверил	Старуха					PI-диаграмма трубопроводов основного конденсата.	
Н. контр.	Черемушкина					PI-диаграмма трубопроводов основного конденсата. Система LCA, LCE	ТЕПЛОЭЛЕКТРОПРОЕКТ

Согласовано

Взам. инв. №

Подпись и дата

Инв. № подл.

Формат А2х3