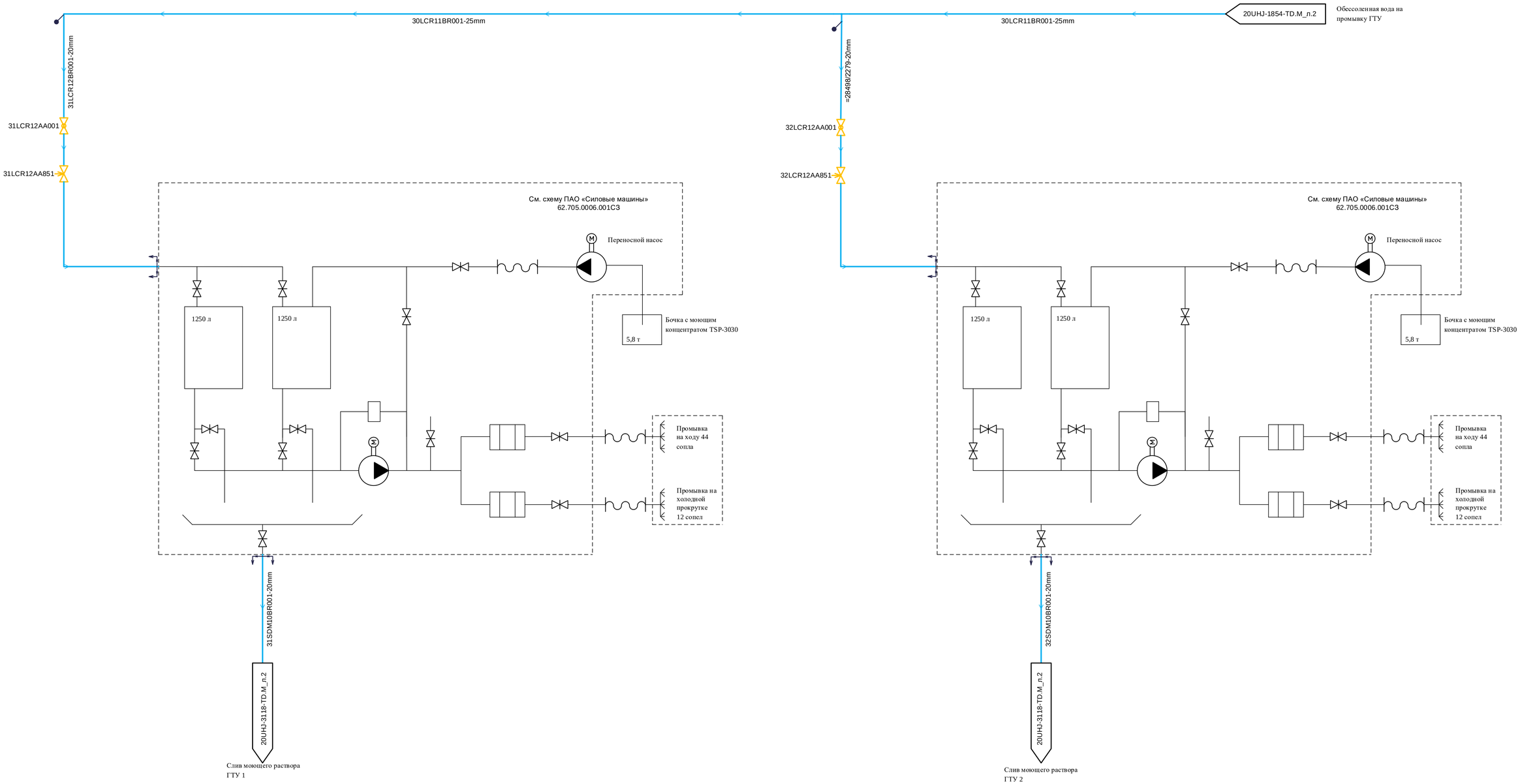

Изм.	Кол.уч	Лист	№ док.	Подп.	Дата	141N50 – 20UHJ – 1891 – TD.M
						Расширение Свободненской ТЭС. Этап 1. Строительство энергоблока ПГУ 450 МВт со вспомогательными зданиями и сооружениями. Рабочая документация
Разработал		Полянская				Здание главного корпуса. PI-диаграмма трубопроводов промывки ГТУ
Проверил		Стацура				PI-диаграмма трубопроводов промывки ГТУ. Система SDM, LCR
Н. контр.		Черемушкина				

Стадия	Лист	Листов
Р	2	

АКЦИОНЕРНОЕ ОБЩЕСТВО ИНСТИТУТ ТЕПЛОЭЛЕКТРОПРОЕКТ г. МОСКВА

Согласовано

Взам. инв. №

Подпись и дата

Инв. № подл.

Формат А1