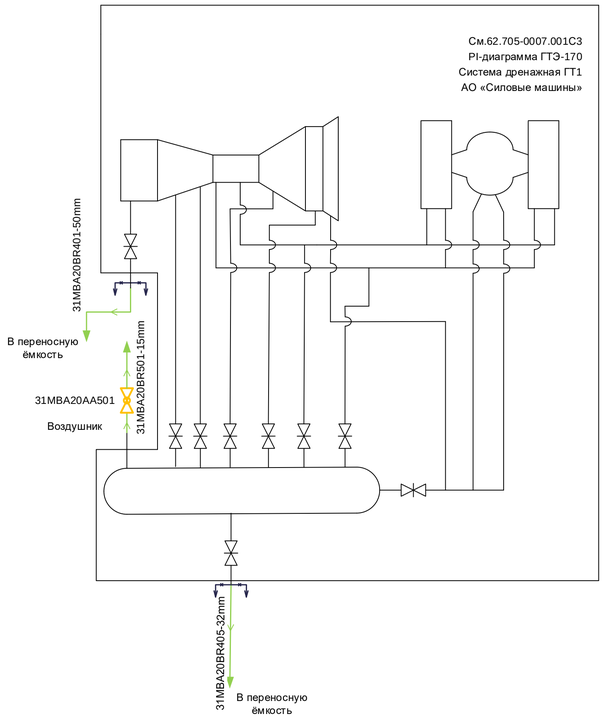

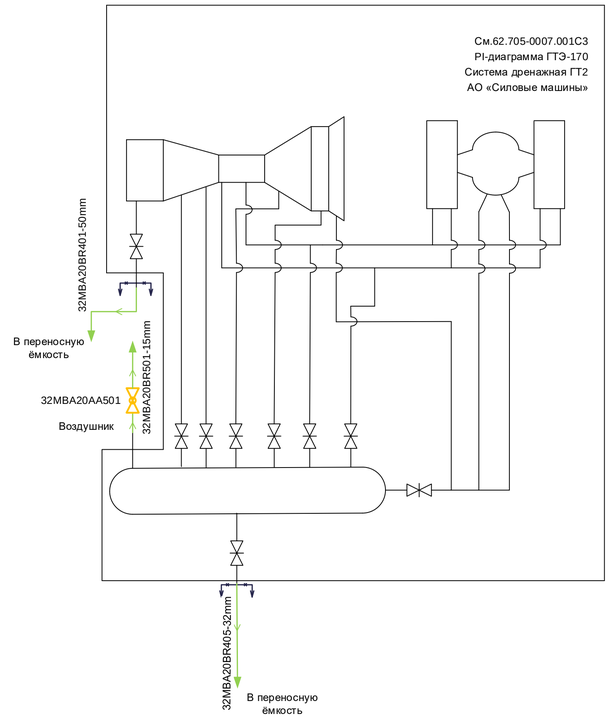

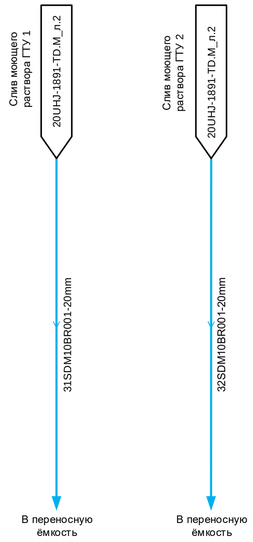

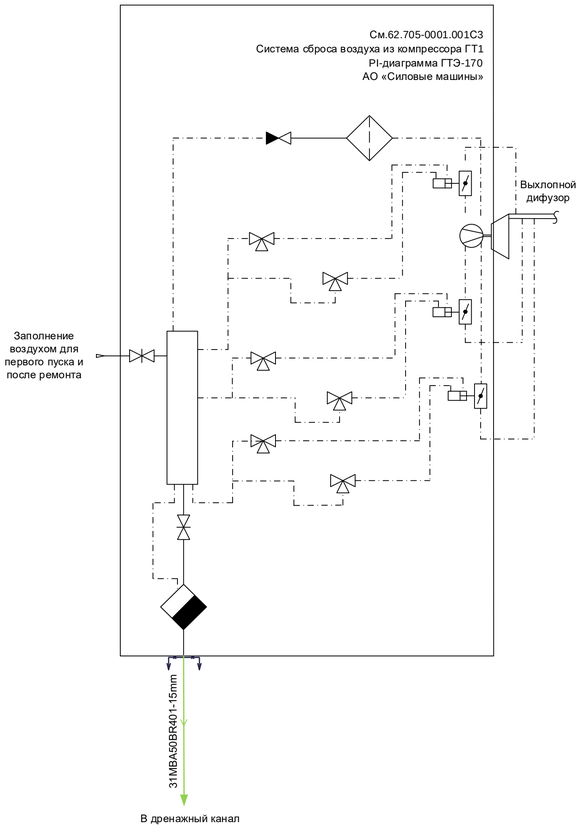

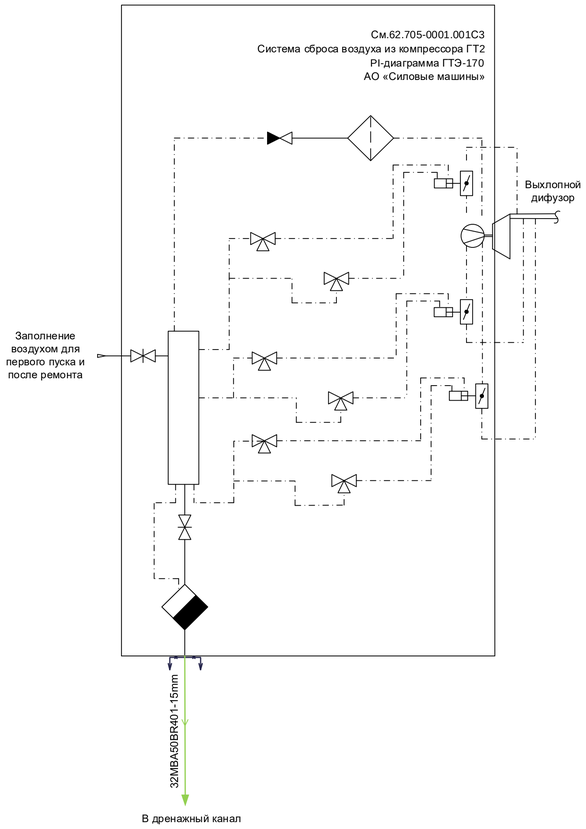

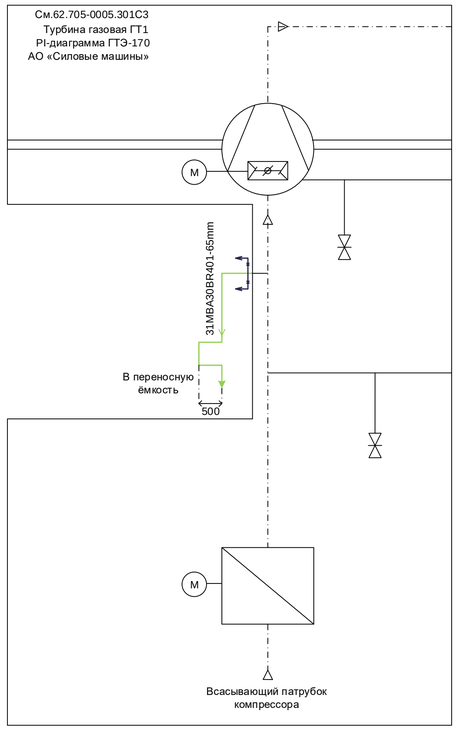

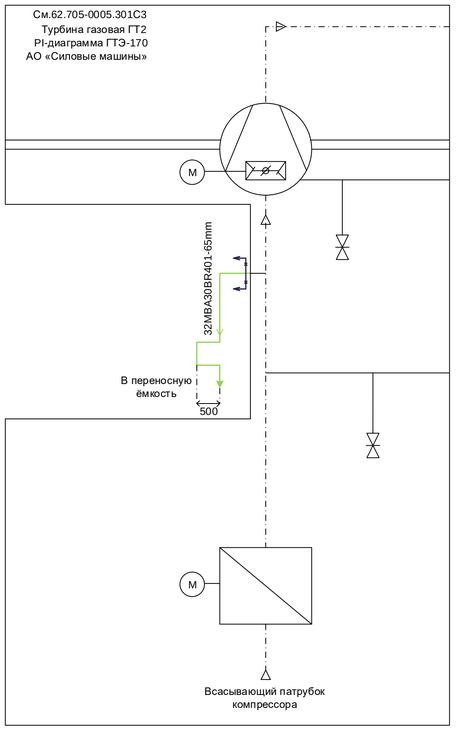

						141N50 – 20UHJ – 3118 – TD.L			
						Расширение Свободненской ТЭС. Этап 1. Строительство энергоблока ПГУ 450 МВт со вспомогательными зданиями и сооружениями. Рабочая документация.			
Изм.	Кол.уч	Лист	№ док.	Подп.	Дата				
Разработал		Глухова				Главный корпус. P&I-диаграмма трубопроводов дренажей ГТУ.	Стадия	Лист	Листов
Проверил		Стацура					Р	2	
Гл.Спец.		Черемикин							
Н. контр.		Черемушкин				P&I-диаграмма трубопроводов дренажей ГТУ.	АКЦИОНЕРНОЕ ОБЩЕСТВО ИНСТИТУТ ТЕПЛОЭЛЕКТРОПРОЕКТ Г. МОСКВА		

Согласовано

Взам. инв. №

Подпись и дата

Инв. № подл.

Формат А1