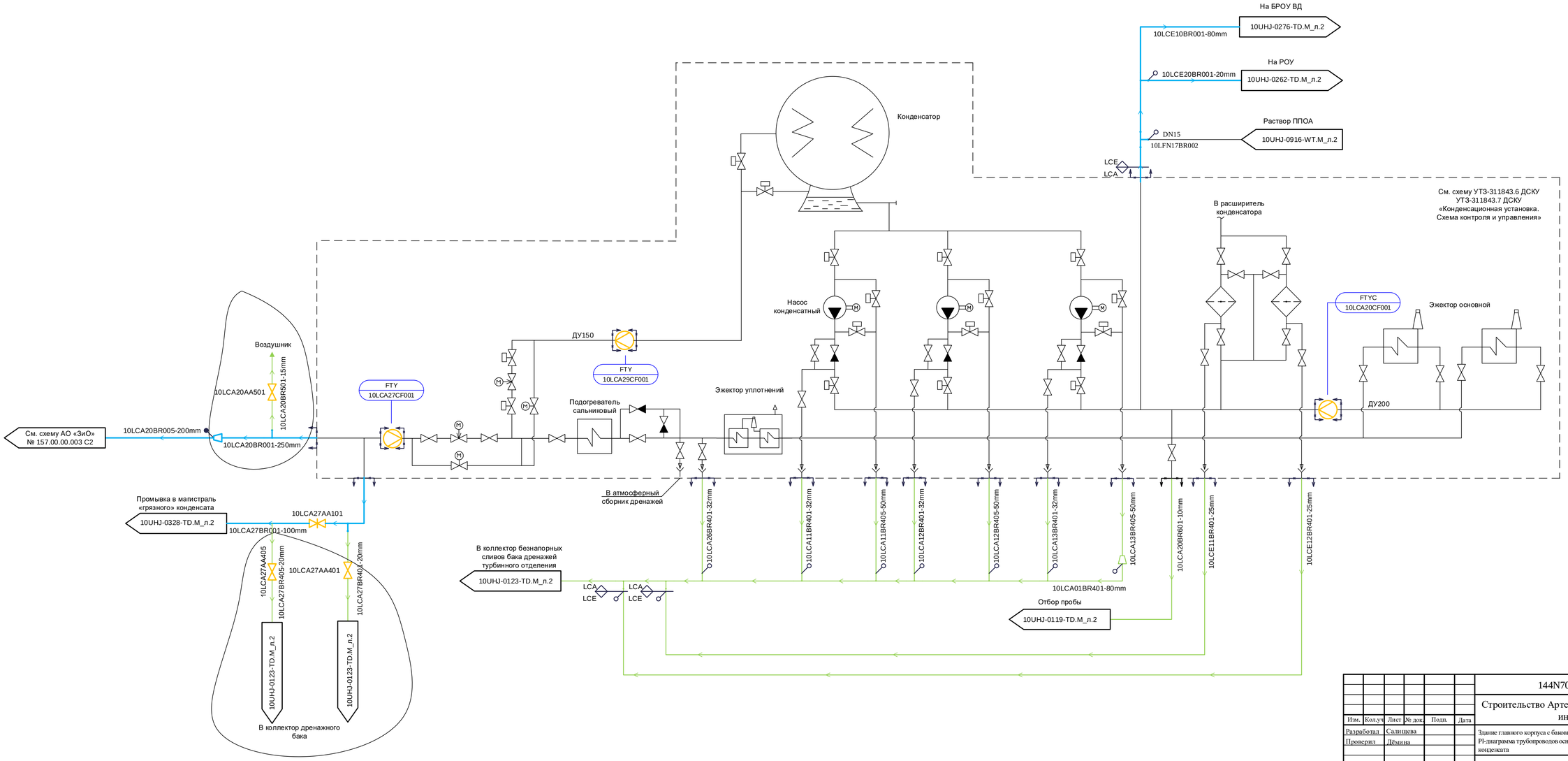

Изм.	Кол.уч	Лист	№ док.	Подп.	Дата	144N70-10UHJ-0269-TD.M	
						Строительство Артемовской ТЭЦ-2 с внеплощадной инфраструктурой	
Разработал		Салищева				Здание главного корпуса с баковым хозяйством. PI-диаграмма трубопроводов основного конденсата	Стадия: Р; Лист: 2; Листов:
Проверил		Дёмина					
Н. контр.		Астраханцев				PI-Диаграмма трубопроводов основного конденсата. Система LCA, LCE	АКЦИОНЕРНОЕ ОБЩЕСТВО ИНСТИТУТ ТЕПЛОЭЛЕКТРОПРОЕКТ Г. МОСКВА

Согласовано

Взам. инв. №

Подпись и дата

Инв. № подл.

Формат А3х3