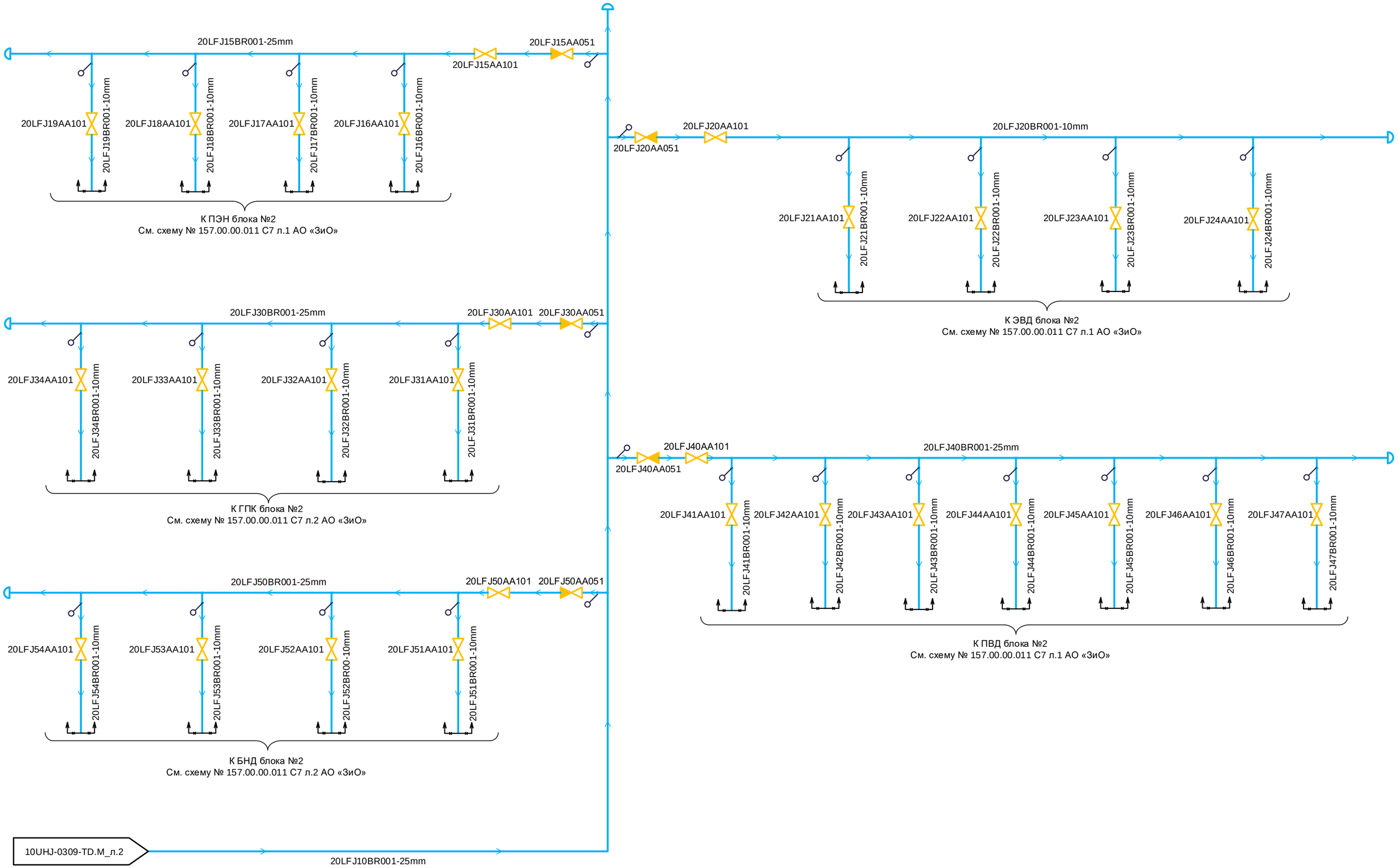

Согласовано

Взам. инв. №

Подпись и дата

Инв. № подл.

Изм.	Кол.уч	Лист	№ док.	Подп.	Дата
Разработал		Дроздов			
Проверил		Демина			
Н. контр.		Астраханцев			

144N70-10UHJ-0309-TD.M

Артемовская ТЭЦ-2 с внеплощадочной инфраструктурой

Здание главного корпуса с баковым хозяйством. PI-диаграмма трубопроводов азотной консервации.

Стадия	Лист	Листов
Р	3	

PI-диаграмма трубопроводов азотной консервации. Система LFJ.

АКЦИОНЕРНОЕ ОБЩЕСТВО ИНСТИТУТ ТЕПЛОЭЛЕКТРОПРОЕКТ Г. МОСКВА

Формат А2