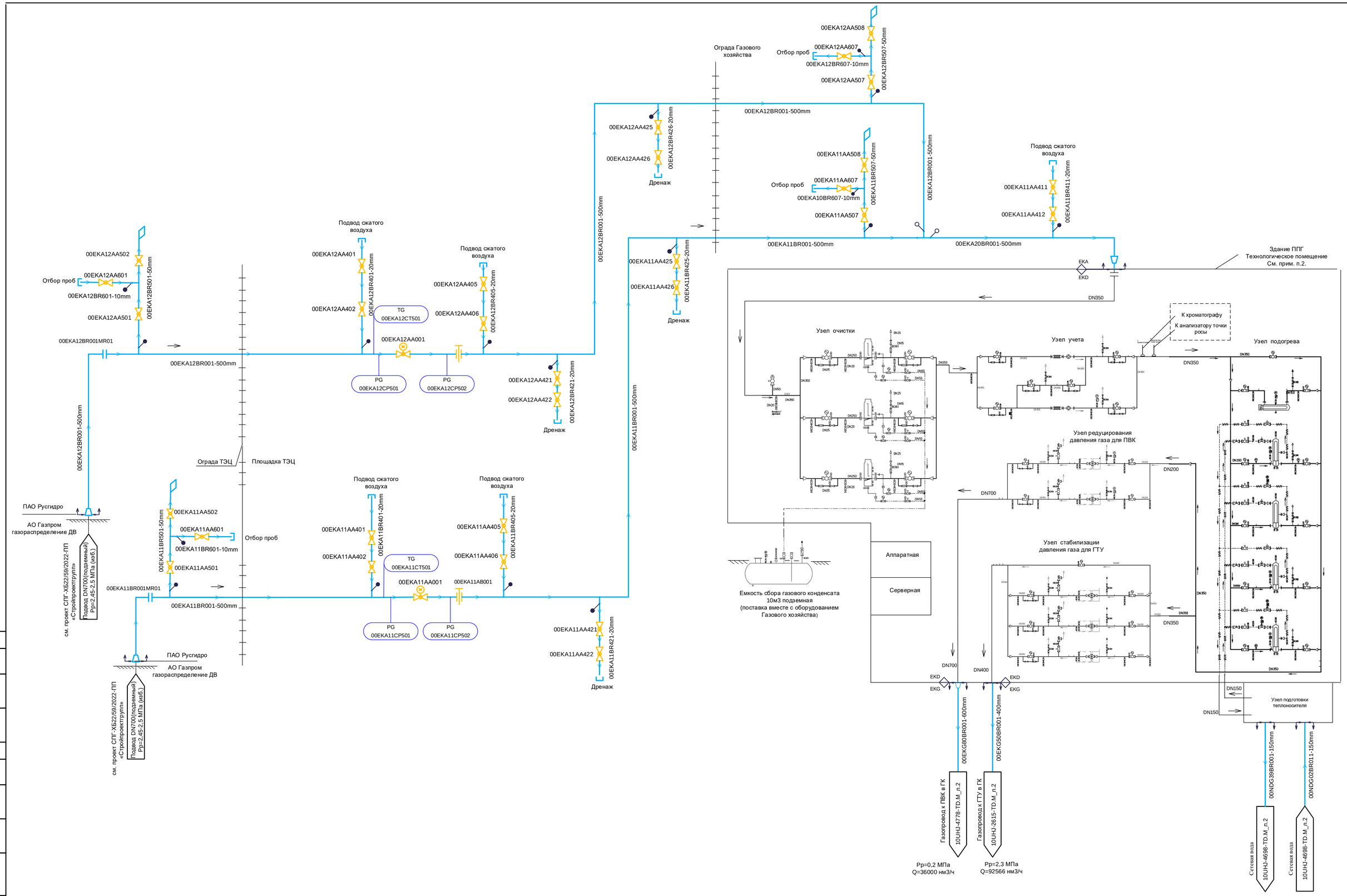

1. Электрифицированная отключающая арматура на газопроводах входа газа на ТЭЦ 00EKA11AA001 и 00EKA12AA001 управляется оператором с МЩУ в здании ППГ Газового хозяйства, БЩУ в главном корпусе и по месту.
2. Газовое хозяйство см. Принципиальная схема 346-23-К-001.14 ХЗ (поставщик АО «Газовые Системы»)

1		Зам.	681-25		10.2025	144N70-10UEP-2566-TD.M
Изм.	Кол.уч	Лист	№ док.	Подп.	Дата	Строительство Артемовской ТЭЦ-2 с внеплощадочной инфраструктурой
Разработал		Малеева			10.2025	Газовое хозяйство — Стадия: Р; Лист: 2; Листов:
Проверил		Демина			10.2025	
Гл.спец.		Смирнова			10.2025	
Н. контр.		Черемушкина			10.2025	P&I-диаграмма трубопроводов газового хозяйства

АКЦИОНЕРНОЕ ОБЩЕСТВО ИНСТИТУТ ТЕПЛОЭЛЕКТРОПРОЕКТ г. МОСКВА

Согласовано

Взам. инв. №

Подпись и дата

Инв. № подл.

Формат А1