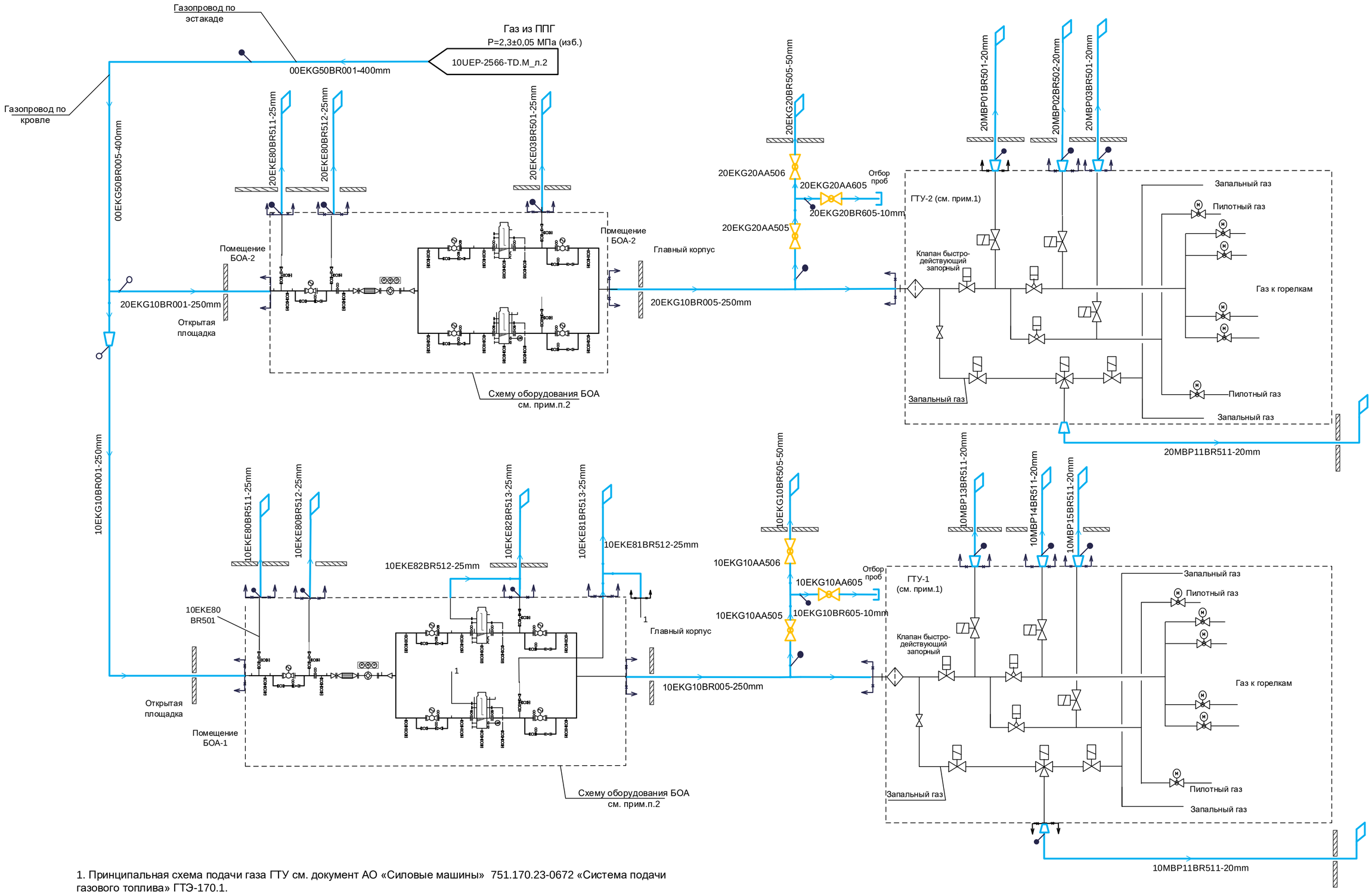

1. Принципальная схема подачи газа ГТУ см. документ АО «Силовые машины» 751.170.23-0672 «Система подачи газового топлива» ГТЭ-170.1.
2. Принципиальная схема газопроводов и оборудования БОА - PI-Диаграмму AR02-00UMD-EKG-GS-105-21-001 (Поставщик АО Газовые системы»).
3. Подвод сжатого воздуха для продувки газопроводов см.PI-Диаграмму 144N70-10UHJ-0464-TD.M.

						144N70-10UHJ-2615-TD.M			
1		Зам.	584-25		07.25	Строительство Артемовской ТЭЦ-2 с внеплощадочной инфраструктурой			
Изм.	Кол.уч	Лист	№ док.	Подп.	Дата				
Разработал		Малеева			07.25	Здание главного корпуса с баковым хозяйством. PI-диаграмма трубопроводов газового топлива. Газопроводы ГТУ	Стадия	Лист	Листов
Проверил		Демина			07.25		Р	2	
Гл.спец.		Смирнова			07.25				
Нач. отдела		Мухаммадеев			07.25	PI-диаграмма трубопроводов газового топлива. Газопроводы ГТУ.	АКЦИОНЕРНОЕ ОБЩЕСТВО ИНСТИТУТ ТЕПЛОЭЛЕКТРОПРОЕКТ Г. МОСКВА		
Н. контр.		Майорова			07.25				

Согласовано

Взам. инв. №

Подпись и дата

Инв. № подл.

Формат А2