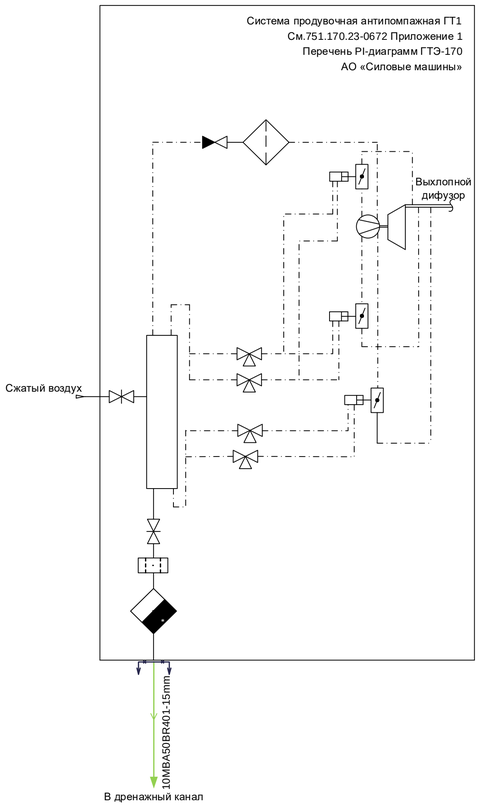

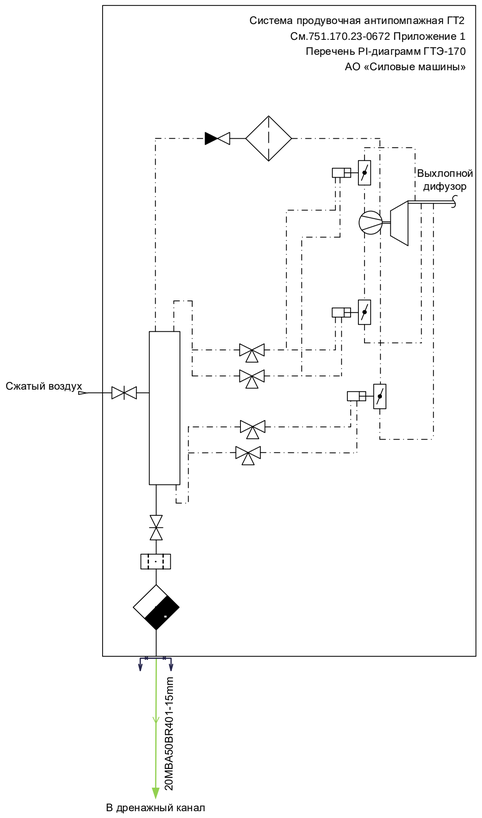

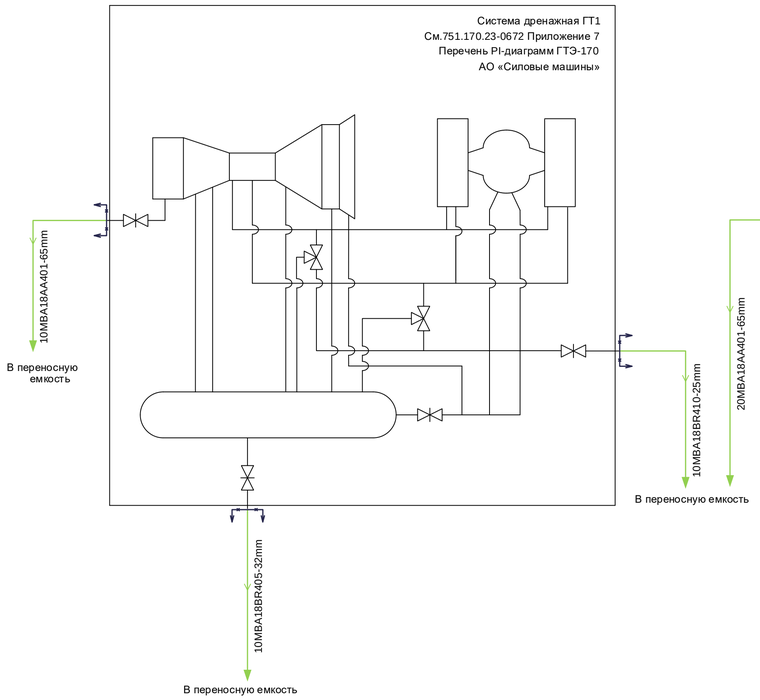

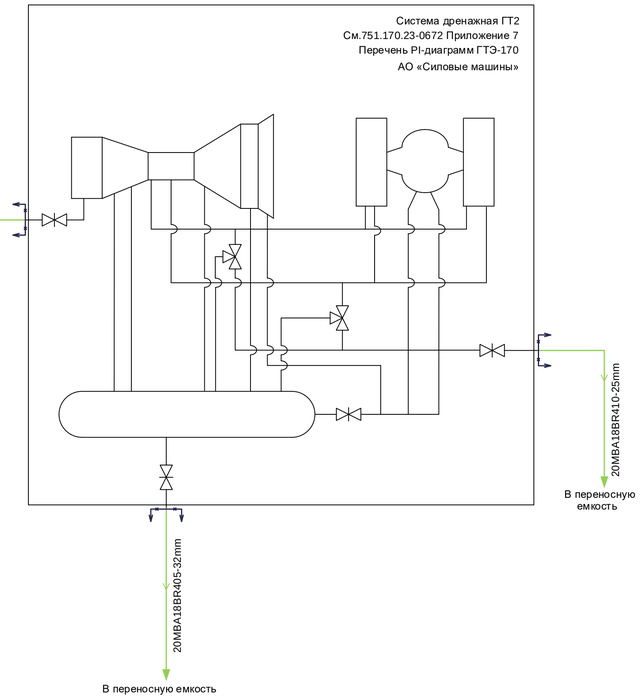

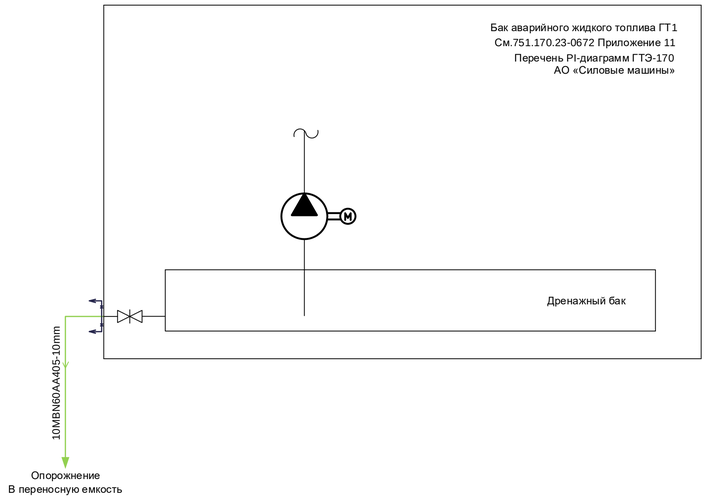

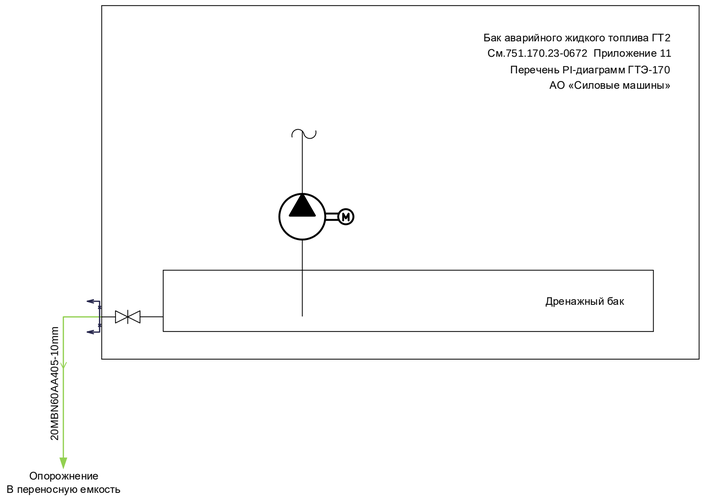

						144N70 – 10UHJ – 2620 – TD.M		
						Строительство Артемовской ТЭЦ-2 с внеплощадочной инфраструктурой		
Изм.	Кол.уч	Лист	№ док.	Подп.	Дата			
Разработал		Полянская				Здание главного корпуса с баковым хозяйством. PI-диаграмма трубопроводов дренажей ГТУ	Стадия	Лист	Листов
Проверил		Смирнова					Р	2	
Нач. отдела		Мухаммадеев					АКЦИОНЕРНОЕ ОБЩЕСТВО ИНСТИТУТ ТЕПЛОЭЛЕКТРОПРОЕКТ г. МОСКВА	
Н. контр.		Черемушкина				PI-диаграмма трубопроводов дренажей ГТУ. Системы MBA, MBN		

Согласовано

ОАСУ

Взам. инв. №

Подпись и дата

Инв. № подл.

Формат А1