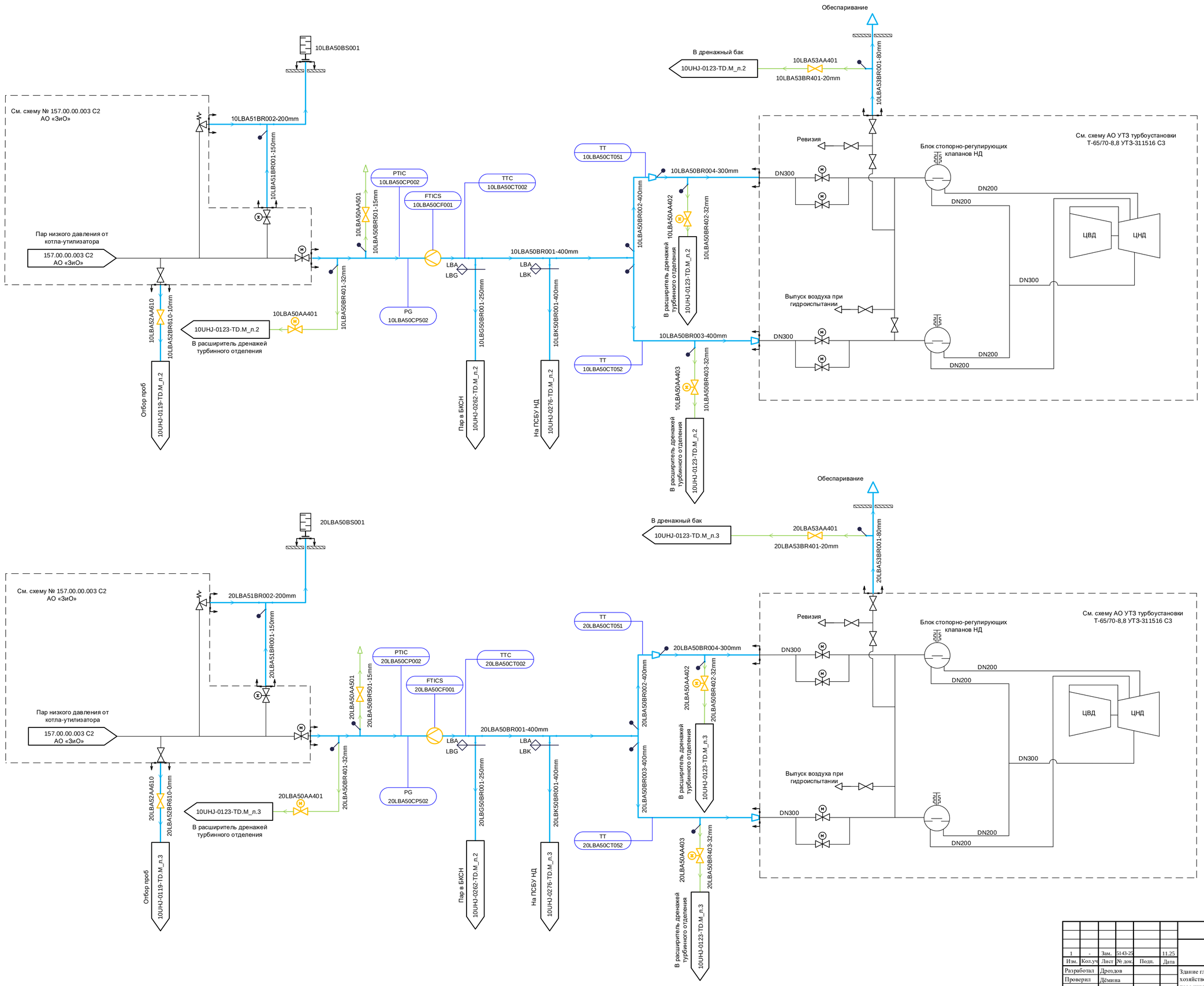

1	-	Зам.	5143-25		11.25	144N70-10UHJ-4672-TD.M
Изм.	Кол.уч	Лист	№ док.	Подп.	Дата	Артемовская ТЭЦ-2 с внеплощадочной инфраструктурой
Разработал		Дроздов				Здание главного корпуса с баковым хозяйством. PI-диаграмма трубопроводов пара низкого давления.
Проверил		Дёмина				
Н. контр.		Черемушкина				PI-диаграмма трубопроводов пара низкого давления. Система LBA.

Стадия	Лист	Листов
Р	2	

АКЦИОНЕРНОЕ ОБЩЕСТВО ИНСТИТУТ ТЕПЛОЭЛЕКТРОПРОЕКТ г. МОСКВА

Согласовано

ОАСУ

Взам. инв. №

Подпись и дата

Инв. № подл.

Формат А1