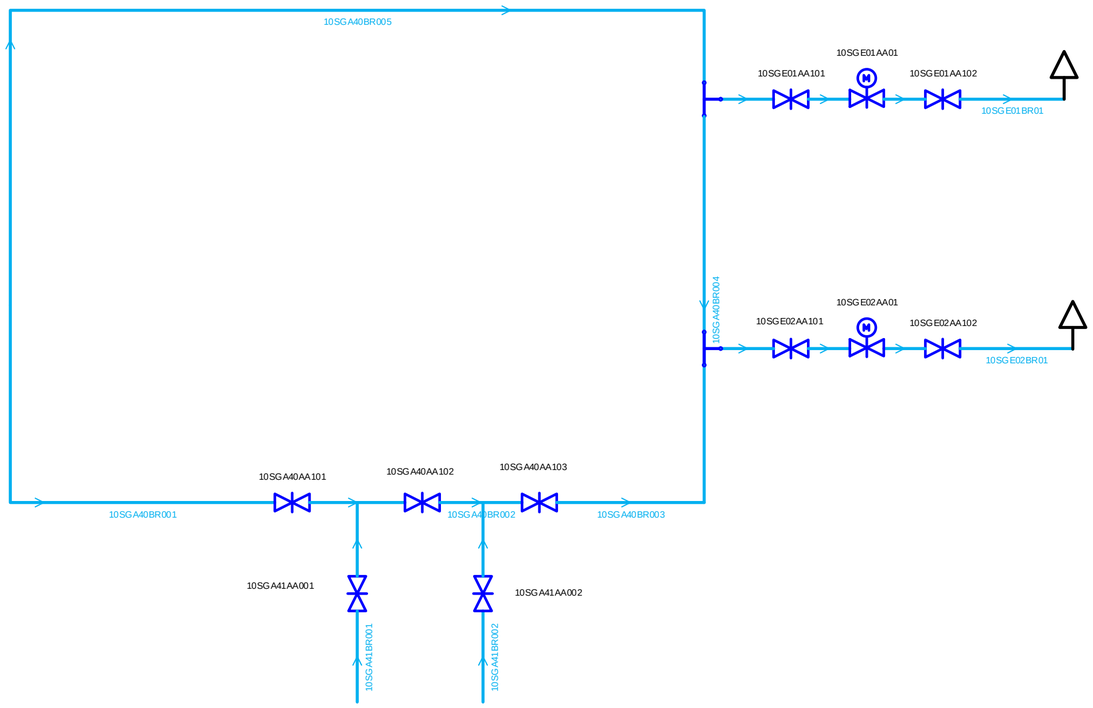

Направление B21-1
Кабельное помещение 1S07
в рядах Б/1-В, осях 7-9

Направление B21-2
Кабельное помещение 1S08
в рядах Б/1-В, осях 7-9

Согласовано

Взам. инв. №

Подпись и дата

Инв. № подл.

Изм.	Кол.уч	Лист	№ док.	Подп.	Дата
Разработал		Красовский			
Проверил		Виноградова			
Зам.нач.отд.		Дербугова			
Нач. отдела		Сиренко			
Н. контр.					
ГИП		ФИО_1			

144N70-10USQ-3508-WS.Z

Строительство Артемовской ТЭЦ-2 с внеплощадочной инфраструктурой

Ремонтные мастерские

Стадия	Лист	Листов
Р	1	

PI-диаграмма производственно-противопожарного водопровода. Локальное задание

АКЦИОНЕРНОЕ ОБЩЕСТВО ИНСТИТУТ ТЕПЛОЭЛЕКТРОПРОЕКТ Г. МОСКВА

Формат А2