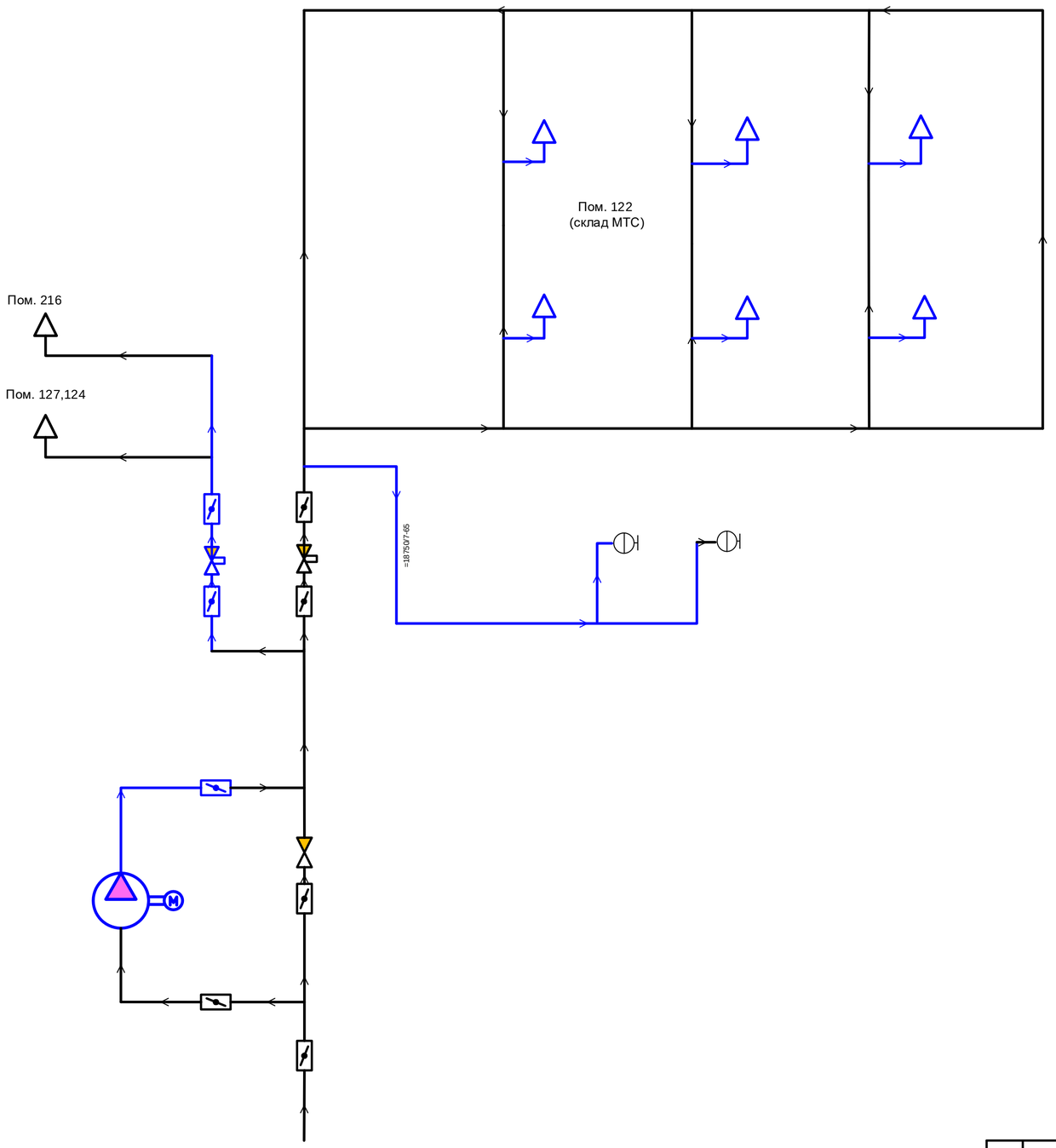

Согласовано

Взам. инв. №

Подпись и дата

Инв. № подл.

						144N70-10USQ-3472WS.P		
						Строительство Артемовской ТЭЦ-2 с внеплощадочной инфраструктурой		
Изм.	Кол.уч	Лист	№ док.	Подп.	Дата			
Разработал		Красовский				Склад МТС	Стадия	Лист	Листов
Проверил		Дербугова					Р		1
Н. контр.		Ильина				PI-Диаграмма производственно-противопожарного водопровода. Локальное задание	АКЦИОНЕРНОЕ ОБЩЕСТВО ИНСТИТУТ ТЕПЛОЭЛЕКТРОПРОЕКТ Г. МОСКВА		
Должность1		Соловьев							

Формат А2