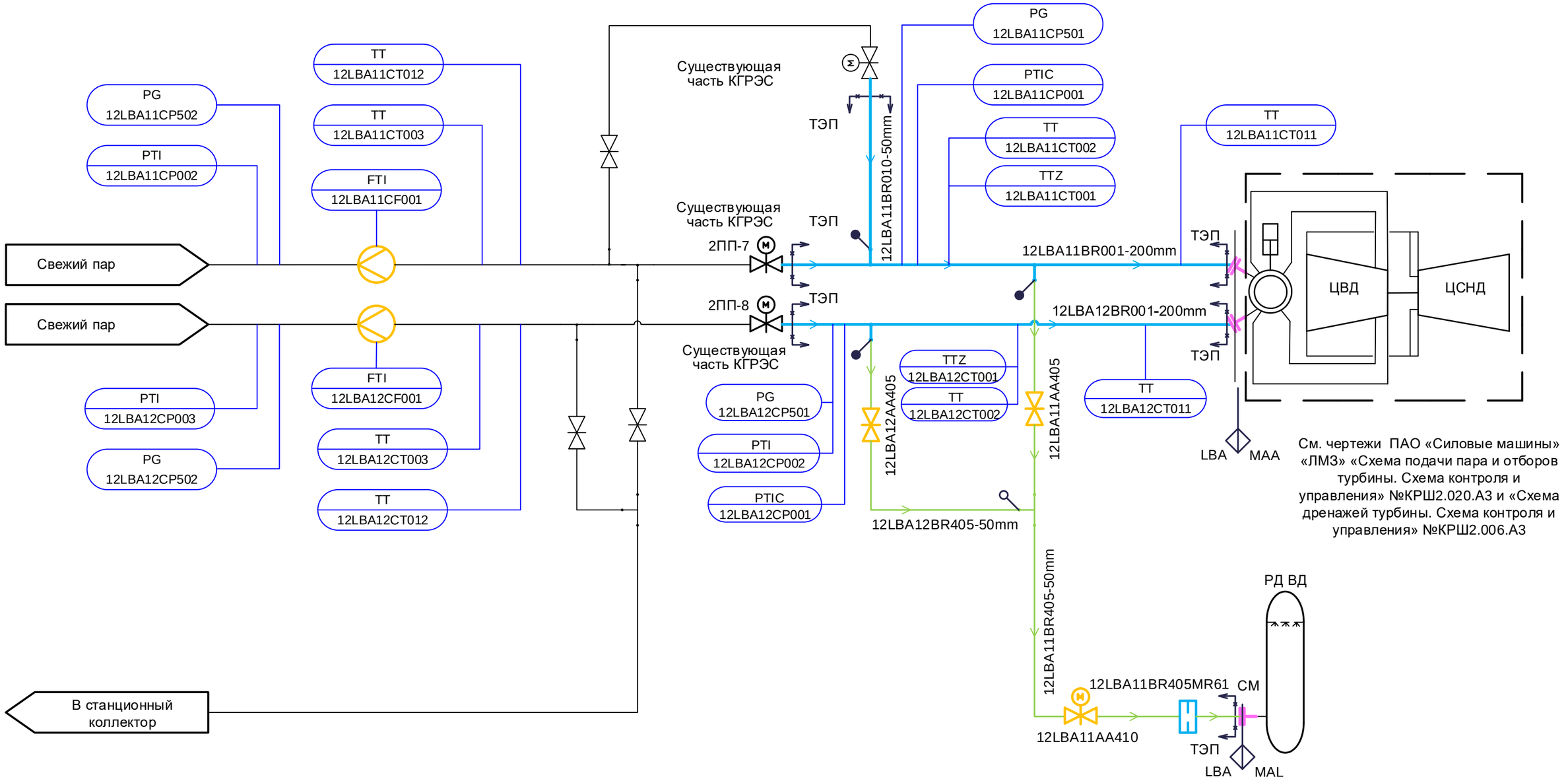

См. чертежи ПАО «Силовые машины» «ЛМЗ» «Схема подачи пара и отборов турбины. Схема контроля и управления» №КРШ2.020.А3 и «Схема дренажей турбины. Схема контроля и управления» №КРШ2.006.А3

Существующая часть КГРЭС ТЭП

- граница проектирования

Изм.	Кол.уч	Лист	№ док.	Подп.	Дата
2	-	Зам	1268-22		

181M1D – 10UHJ – 1352 – TD.M

Модернизация генерирующего объекта Киришская ГРЭС (Г-2т)

Разработал	Брылева	
Проверил	Супонина	
Н. контр.	Черемушкина	

Главный корпус. PI-диаграмма свежего пара

Стадия	Лист	Листов
Р	2	

PI-диаграмма свежего пара. Система LBA

АКЦИОНЕРНОЕ ОБЩЕСТВО ИНСТИТУТ ТЕПЛОЭЛЕКТРОПРОЕКТ Г. МОСКВА

Согласовано

Соболева

ОАСУ

Взам. инв. №

Подпись и дата

Инв. № подл.

Формат А3