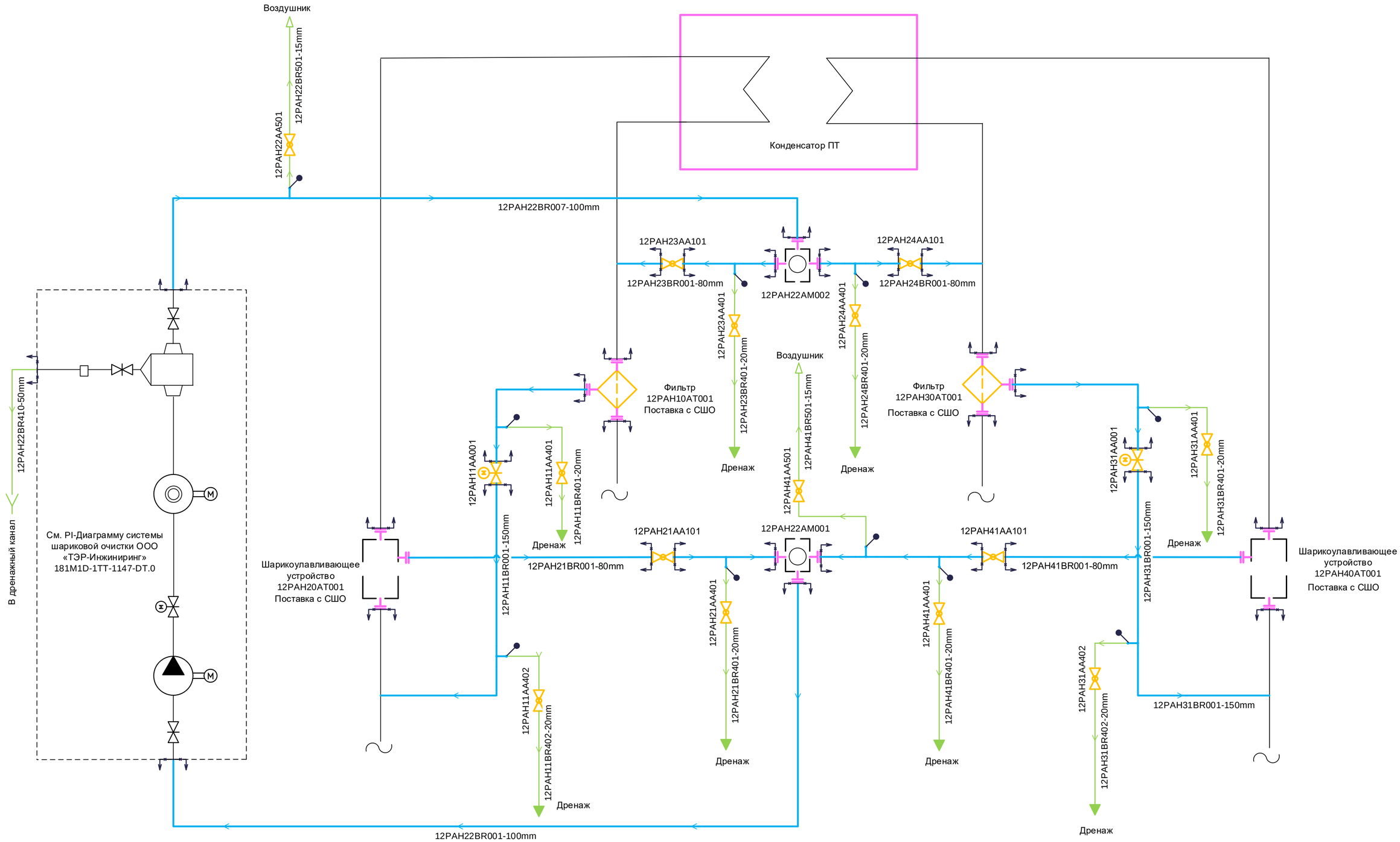

Примечание: 1. Основные трубопроводы охлаждения конденсатора турбины см. PI-Диаграмму10UHJ-1361-TD.M

2. Установка шариковой очистки конденсатора турбины См. PI-Диаграмму ООО «ТЭР-Инжиниринг»181M1D-2TT-2147-DT.0

1	-	Зам.	886-21		10.21	181M1D – 10UHJ – 1760 – TD.M
Изм.	Кол.уч	Лист	№ док.	Подп.	Дата	Модернизация генерирующего объекта Киришская ГРЭС (Г-2т)
Разработал		Демина				Главный корпус. PI-диаграмма трубопроводов системы шариковой очистки конденсатора турбоагрегата
Проверил		Супонина				Стадия: Р; Лист: 2; Листов:
Н. контр.		Астраханцев				PI-диаграмма трубопроводов системы шариковой очистки конденсатора турбоагрегата. Система РАН

АКЦИОНЕРНОЕ ОБЩЕСТВО ИНСТИТУТ ТЕПЛОЭЛЕКТРОПРОЕКТ Г. МОСКВА

Согласовано: ОДСУ Соболева

Взам. инв. № | Подпись и дата | Инв. № подл.

Формат А2