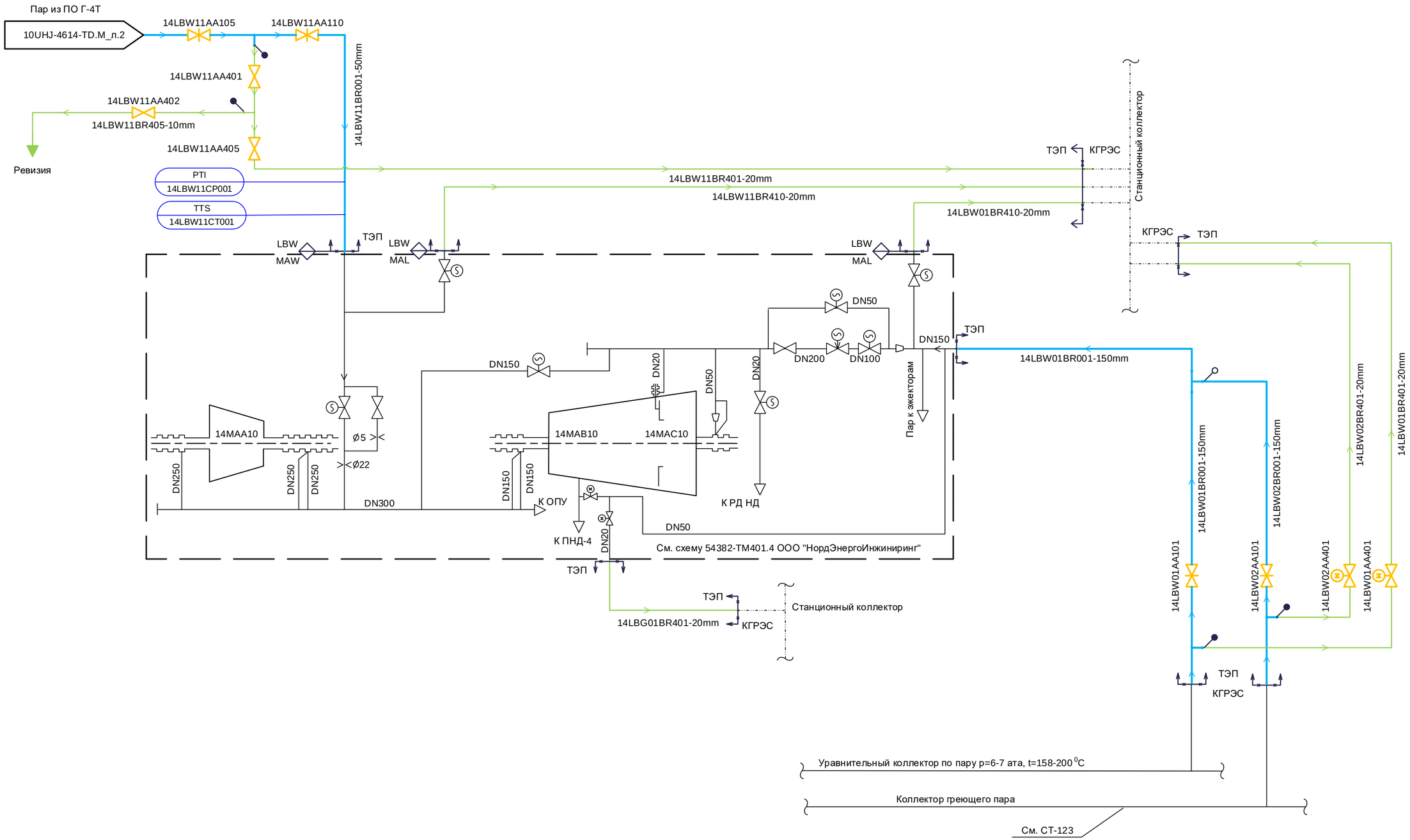

Изм.	Кол.уч	Лист	№ док.	Подп.	Дата
Разработал		Сиворова			
Проверил		Супонина			
Н. контр.		Астраханцев			

181M1D – 10UHJ – 4602 – TD.M

Модернизация генерирующего объекта Киришская ГРЭС (Г-4т)

Главный корпус. PI-диаграмма трубопроводов подачи пара на уплотнения турбоагрегата.

Стадия	Лист	Листов
Р	2	

PI-диаграмма трубопроводов подачи пара на уплотнения турбоагрегата. Система LBG, LBW.

АКЦИОНЕРНОЕ ОБЩЕСТВО ИНСТИТУТ ТЕПЛОЭЛЕКТРОПРОЕКТ Г. МОСКВА

Согласовано

ОДСУ Соболева

Взам. инв. №

Подпись и дата

Инв. № подл.

Формат А2