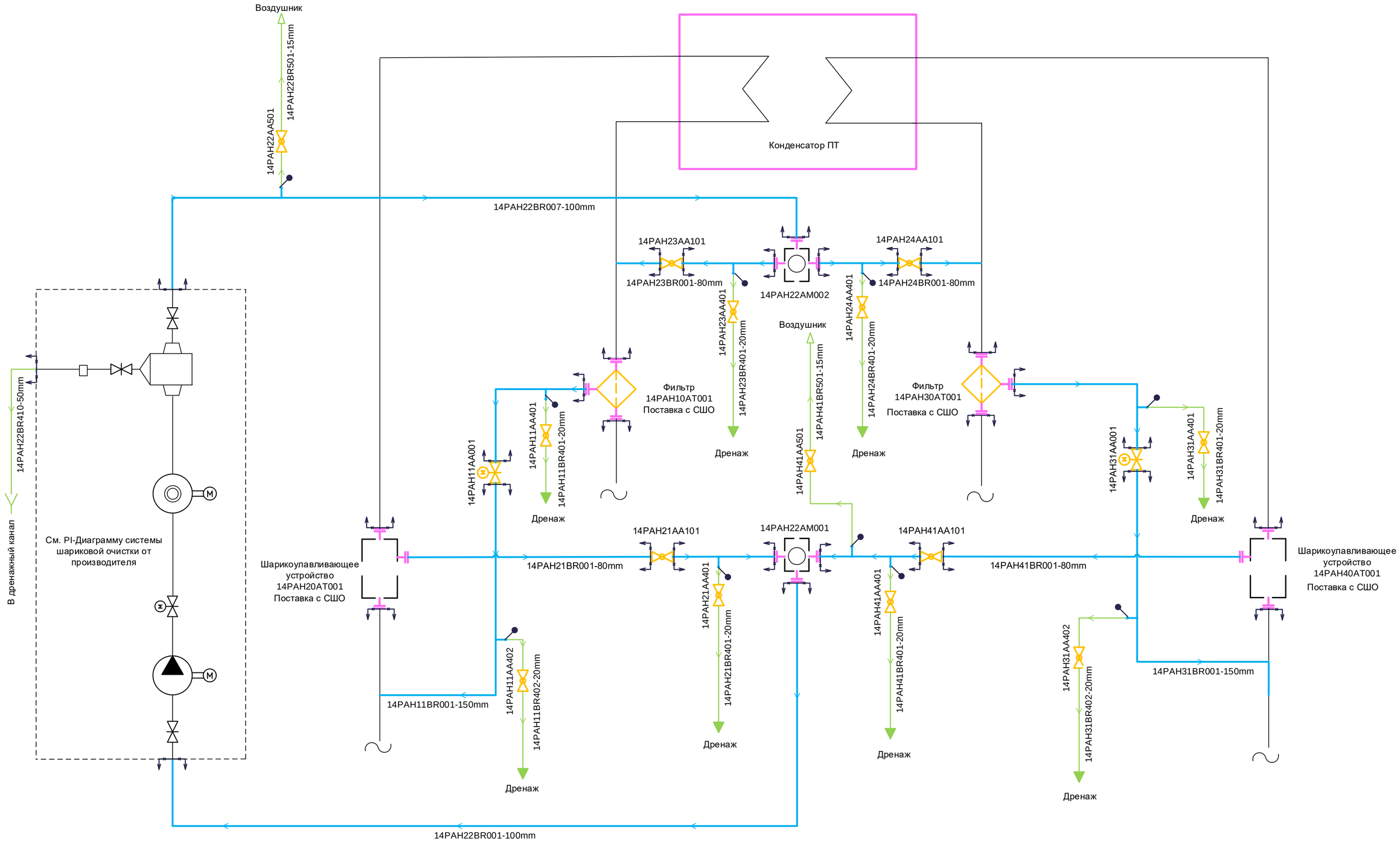

Примечание: 1. Основные трубопроводы охлаждения конденсатора турбины см. PI-Диаграмму10UHJ-4605-TD.M

2. Установка шариковой очистки конденсатора турбины См. PI-Диаграмму поставщика СШО

Изм.	Кол.уч	Лист	№ док.	Подп.	Дата	181M1D – 10UHJ – 4608 – TD.M
						Модернизация генерирующего объекта Киришская ГРЭС (Г-4т)
Разработал		Дёмина				Главный корпус. PI-диаграмма трубопроводов системы шариковой очистки конденсатора турбоагрегата
Проверил		Супонина				Стадия: Р; Лист: 2; Листов:
Н. контр.		Астраханцев				PI-диаграмма трубопроводов системы шариковой очистки конденсатора турбоагрегата. Система PAH

АКЦИОНЕРНОЕ ОБЩЕСТВО ИНСТИТУТ ТЕПЛОЭЛЕКТРОПРОЕКТ Г. МОСКВА

Согласовано

ОАСУ Соболева

Взам. инв. №

Подпись и дата

Инв. № подл.

Формат А2