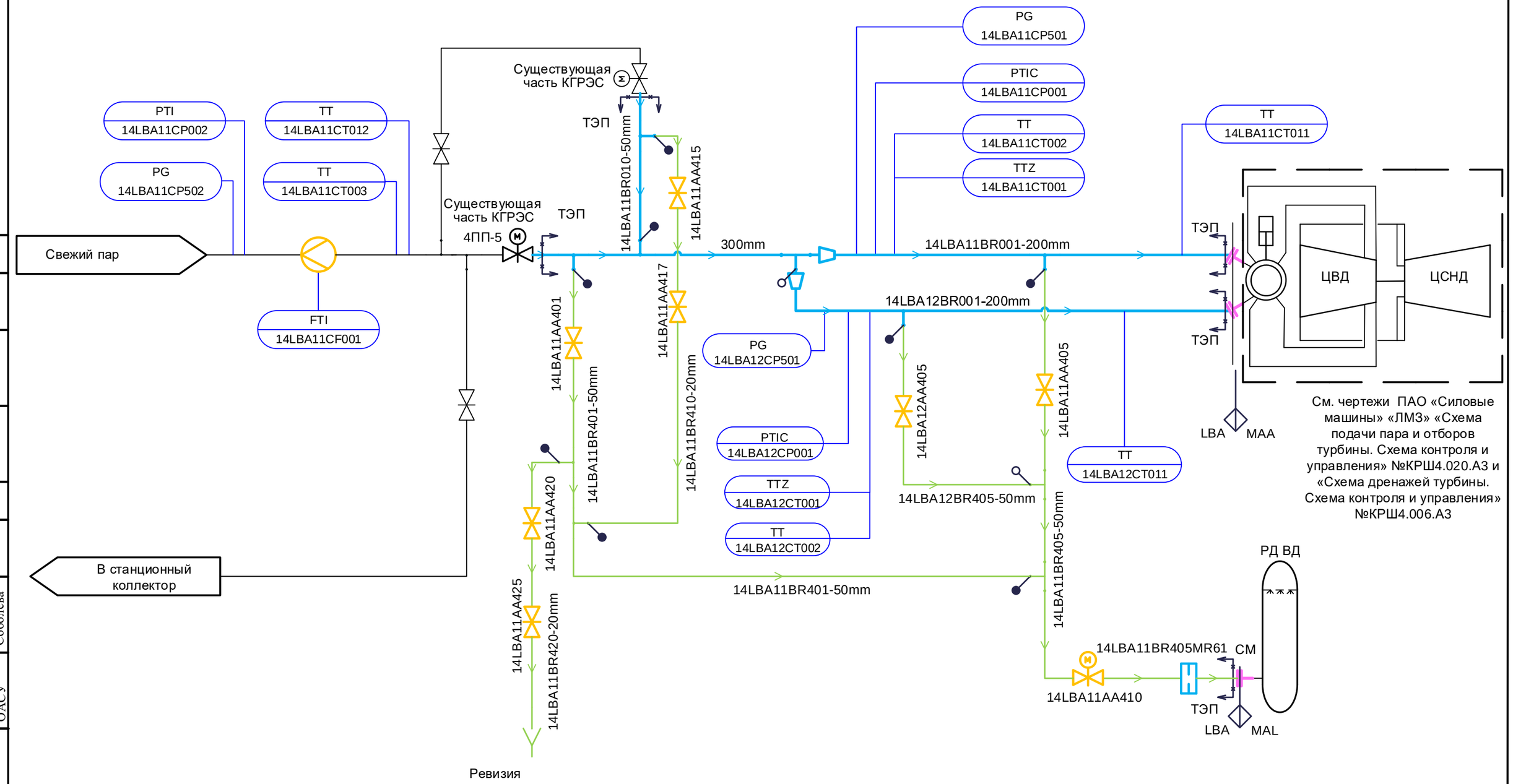

Существующая часть КГРЭС ТЭП

- граница проектирования

2	-	Зам.	1269-22			
Изм.	Кол.уч	Лист	№ док.	Подп.	Дата	
Разработал		Брылева				
Проверил		Супонина				
Н. контр.		Черемушкина				

181M1D-10UHJ-4609-TD.M

Модернизация генерирующего объекта "Киришская ГРЭС (Г-4т)"

Главный корпус
PI-диаграмма свежего пара

Стадия	Лист	Листов
Р	2	

PI-диаграмма свежего пара. Система LBA

АКЦИОНЕРНОЕ ОБЩЕСТВО ИНСТИТУТ ТЕПЛОЭЛЕКТРОПРОЕКТ Г. МОСКВА

Согласовано

Соболева

ОАСУ

Взам. инв. №

Подпись и дата

Инв. № подл.

Формат А3