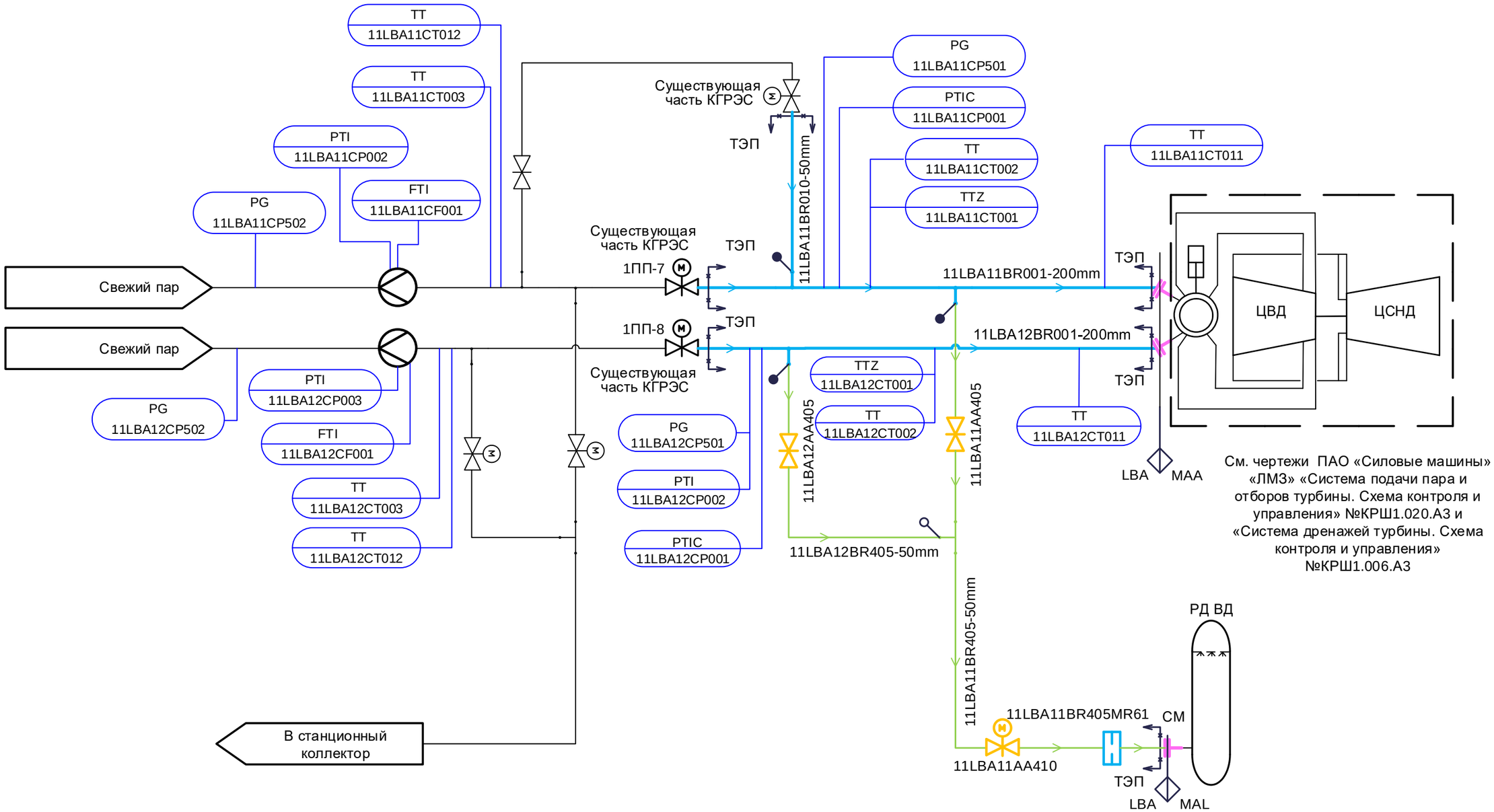

Существующая часть КГРЭС ТЭП

- граница проектирования

Изм.	Кол.уч	Лист	№ док.	Подп.	Дата	181M1D – 13UHJ – 5243 – TD.M
						Модернизация генерирующего объекта Киришская ГРЭС (Г-1т)
Разработал		Брылева				Главный корпус. PI-диаграмма свежего пара
Проверил		Супонина				Стадия: Р; Лист: 1; Листов:
Н. контр.		Гридчина				PI-диаграмма свежего пара. Система LBA

АКЦИОНЕРНОЕ ОБЩЕСТВО ИНСТИТУТ ТЕПЛОЭЛЕКТРОПРОЕКТ Г. МОСКВА

Согласовано: Соболева, ОАСУ

Взам. инв. №

Подпись и дата

Инв. № подл.

Формат А3