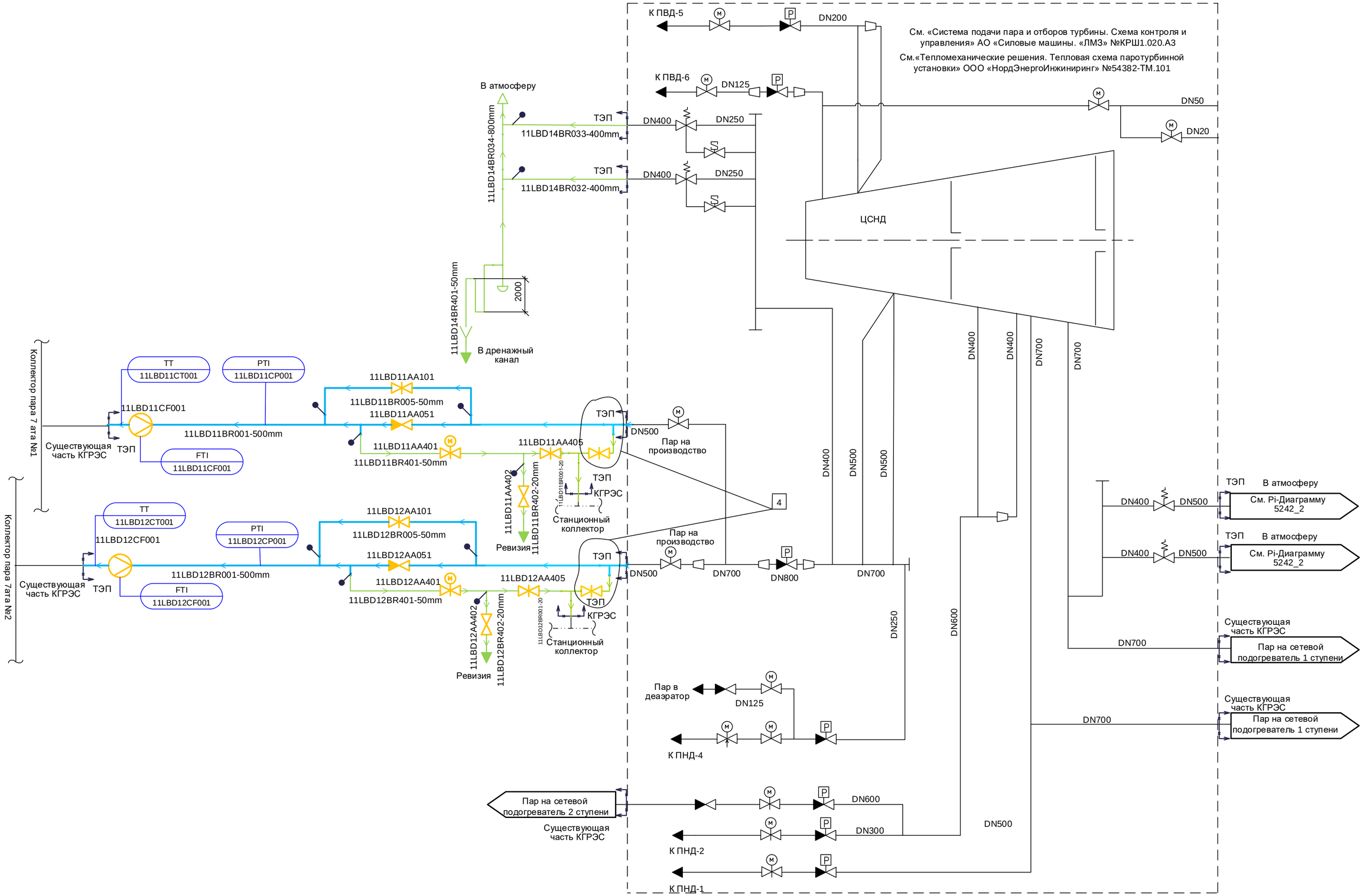

4	-	Зам.	136-23		01.23	181M1D – 13UHJ – 5257 – TD.M
Изм.	Кол.уч	Лист	№ док.	Подп.	Дата	Модернизация генерирующего объекта Киришская ГРЭС (Г-1т)
Разработал		Гусев				Главный корпус. PI-диаграмма трубопроводов пара на производство.
Проверил		Супонина				Стадия: Р; Лист: 2; Листов:
Н. контр.		Черемушкина				PI-диаграмма трубопроводов подачи пара на производство. Система LBD, LBG.

АКЦИОНЕРНОЕ ОБЩЕСТВО ИНСТИТУТ ТЕПЛОЭЛЕКТРОПРОЕКТ Г. МОСКВА

Согласовано
ОАСУ Соболева
Взам. инв. №
Подпись и дата
Инв. № подл.

Формат А2