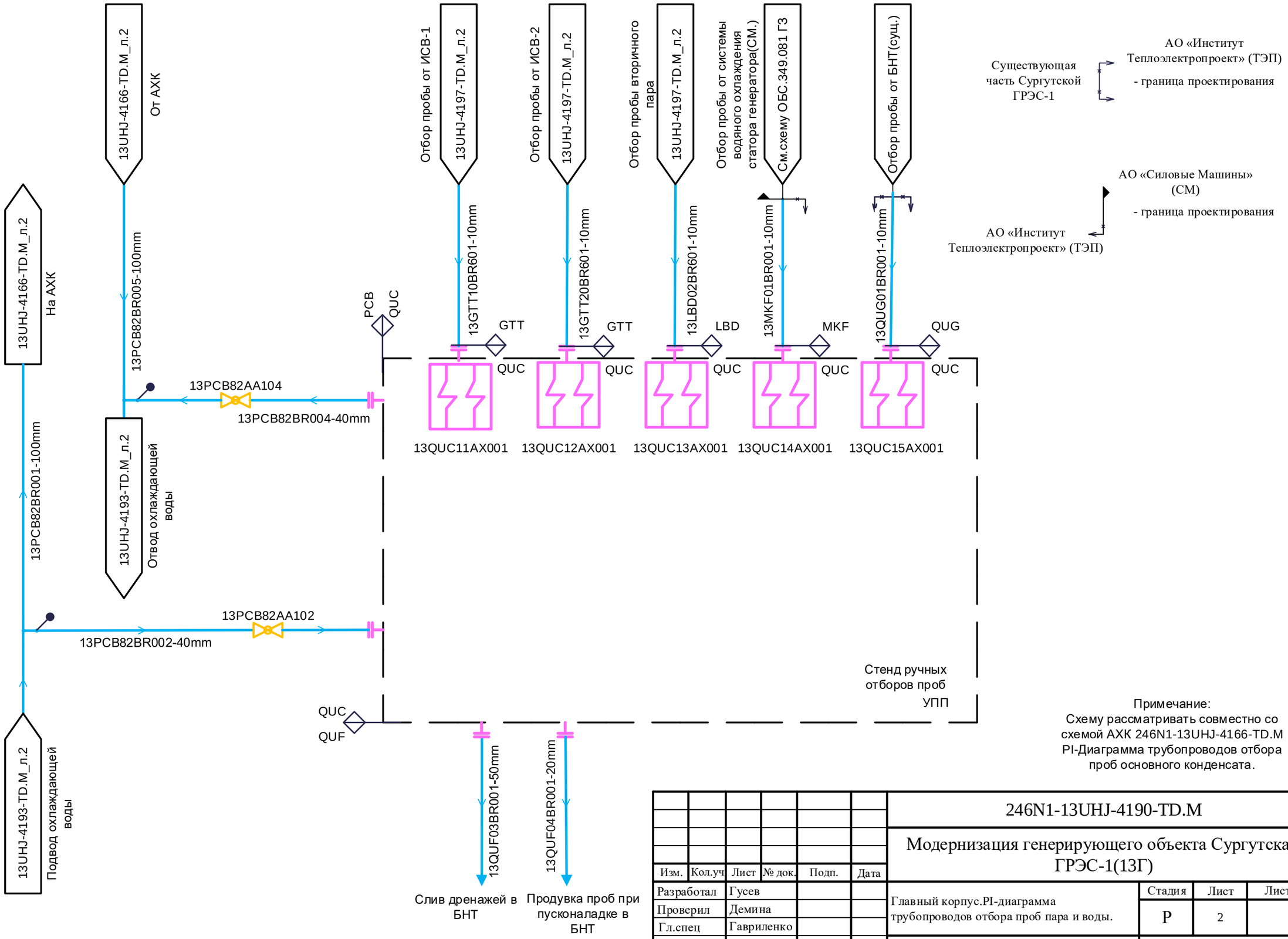

Примечание:
Схему рассматривать совместно со схемой АХК 246N1-13UHJ-4166-TD.M
PI-Диаграмма трубопроводов отбора проб основного конденсата.

Согласовано

Взам. инв. №

Подпись и дата

Инв. № подл.

Изм.	Кол.уч	Лист	№ док.	Подп.	Дата
Разработал		Гусев			
Проверил		Демина			
Гл.спец		Гавриленко			
Н. контр.		Черемушкина			

246N1-13UHJ-4190-TD.M

Модернизация генерирующего объекта Сургутская ГРЭС-1(13Г)

Главный корпус.PI-диаграмма трубопроводов отбора проб пара и воды.

Стадия	Лист	Листов
Р	2	

PI-диаграмма трубопроводов ручного отбора проб пара и воды.
Система QUF,QUC,PCB.

АКЦИОНЕРНОЕ ОБЩЕСТВО ИНСТИТУТ ТЕПЛОЭЛЕКТРОПРОЕКТ Г. МОСКВА

Формат А3