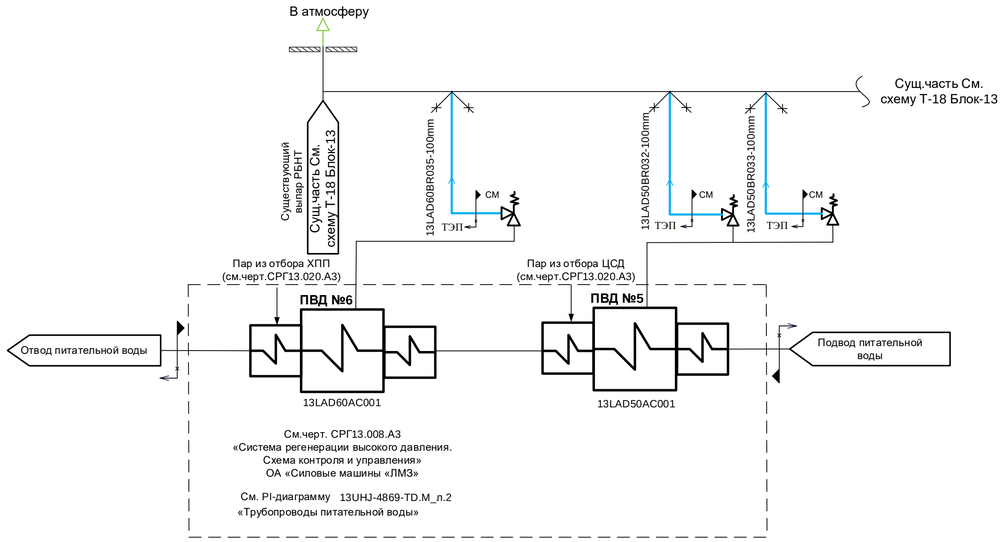

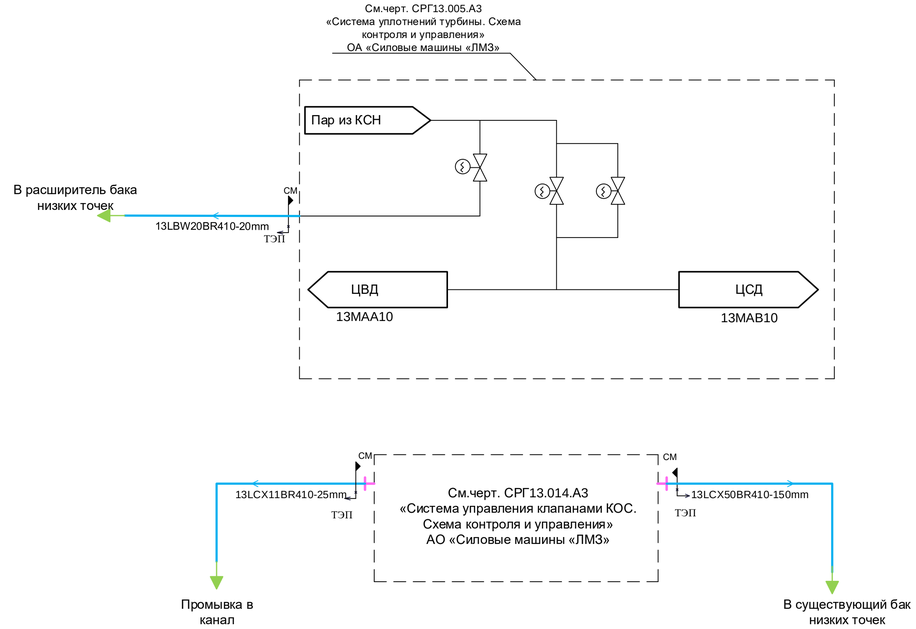

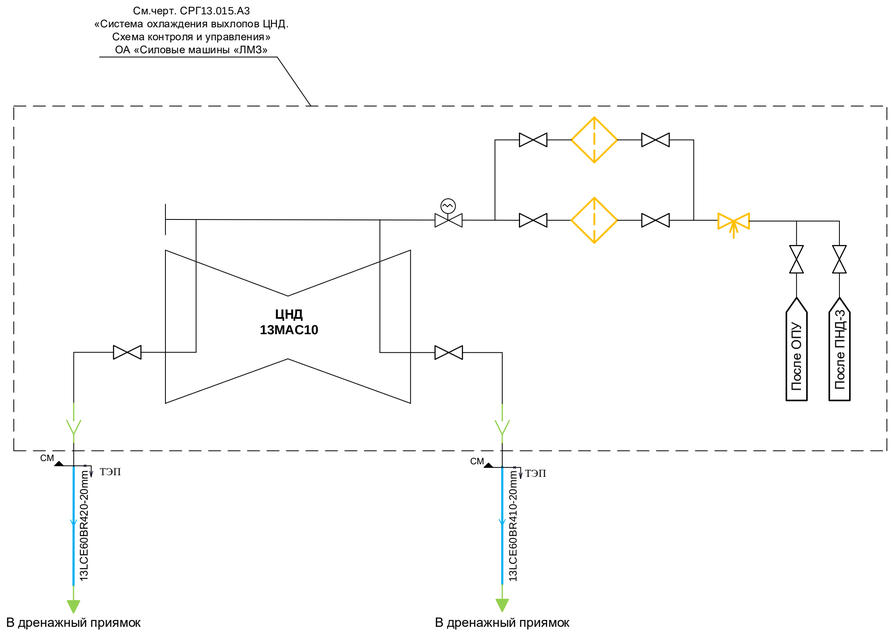

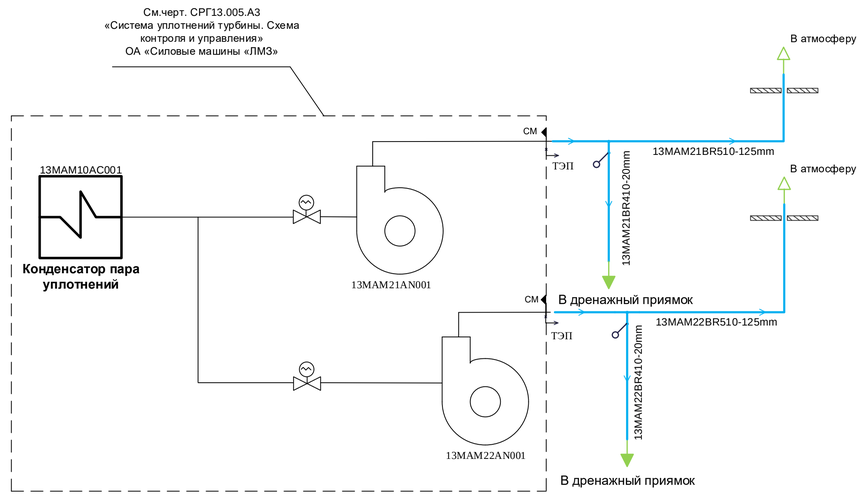

АО «Силовые Машины» (СМ)

- граница проектирования

АО «Институт Теплоэлектропроект»(ТЭП)

						246N1-13UHJ-4195-TD.M		
2		Зам	17-46-24		06-24	Модернизация генерирующего объекта Сургутская ГРЭС-1 (13г)		
Изм.	Кол.уч	Лист	№ док.	Подп.	Дата			
Разработал		Гусев				Главный корпус. PI-диаграмма дренажей, воздушников и вспомогательных трубопроводов турбоагрегата	Стадия	Лист	Листов
Проверил		Демина					Р	2	
Гл.спец.		Гавриленко							
Н. контр.		Черемушкина				PI-диаграмма дренажей, воздушников и вспомогательных трубопроводов турбоагрегата. Система LAB, LCH, LBW, MAM, LCX, MAL, LCA, LCP	АКЦИОНЕРНОЕ ОБЩЕСТВО ИНСТИТУТ ТЕПЛОЭЛЕКТРОПРОЕКТ г. МОСКВА		

Согласовано
ОАСУ Соболева

Взам. инв. №

Подпись и дата

Инв. № подл.

Формат А1