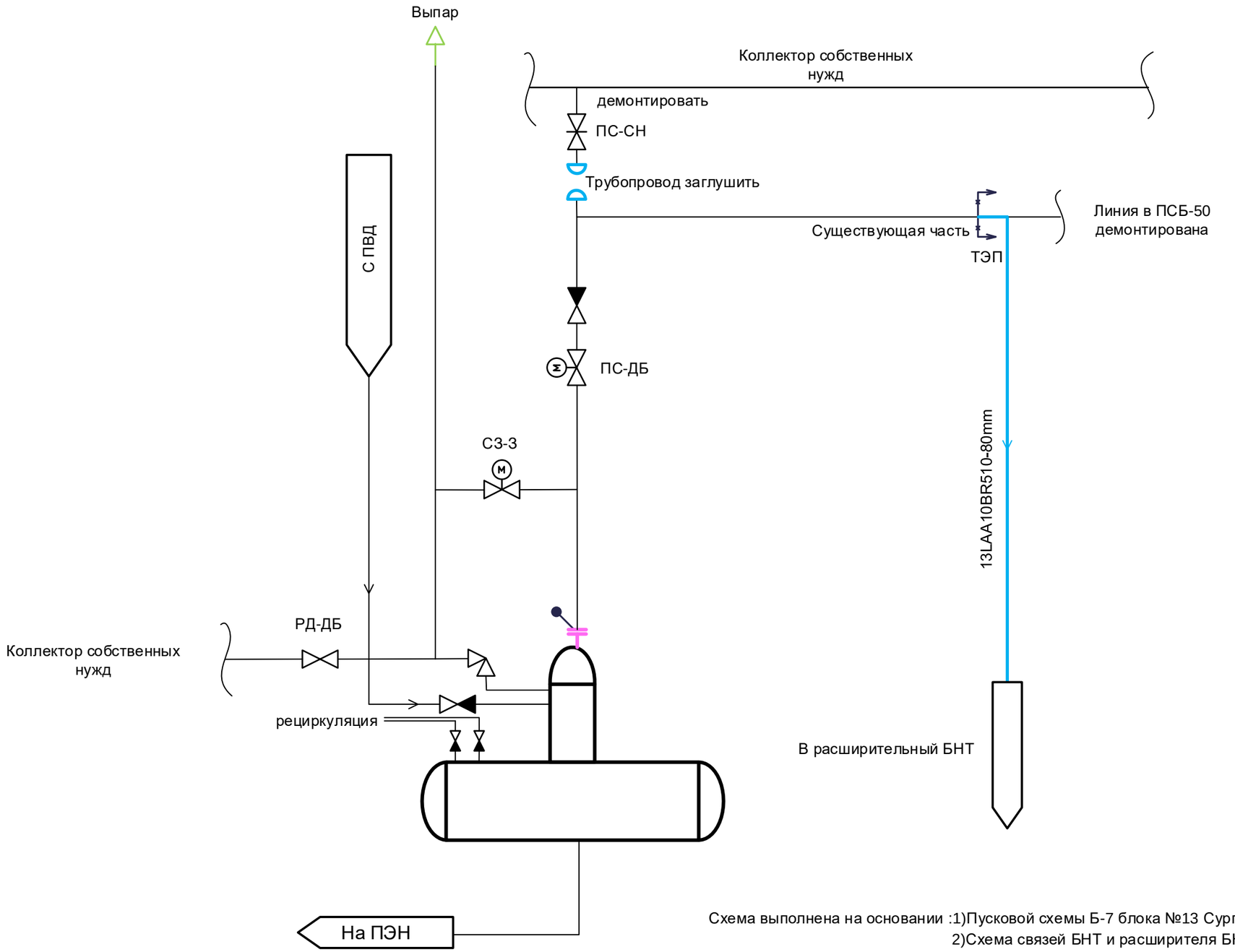

Схема выполнена на основании :1)Пусковой схемы Б-7 блока №13 Сургутская ГРЭС-1.
2)Схема связей БНТ и расширителя БНТ Т-18

Изм.	Кол.уч	Лист	№ док	Подп.	Дата	246N1-13UHJ-4848-TD.M
						Модернизация генерирующего объекта Сургутская ГРЭС-1 (13г)
Разработал		Гусев				Главный корпус. Трубопровод выпара деаэратора.
Проверил		Ястребов				Стадия: Р; Лист: 1; Листов:
Н. контр.		Черемушкина				PI – Диаграмма трубопровода выпара деаэратора.

АКЦИОНЕРНОЕ ОБЩЕСТВО ИНСТИТУТ ТЕПЛОЭЛЕКТРОПРОЕКТ Г. МОСКВА

Согласовано

Взам. инв. №

Подпись и дата

Инв. № подл.

Формат А3