См. схему «Система маслоснабжения уплотнений вала турбогенератора» № ОБС.418.995 ГЗ АО «Силовые машины»

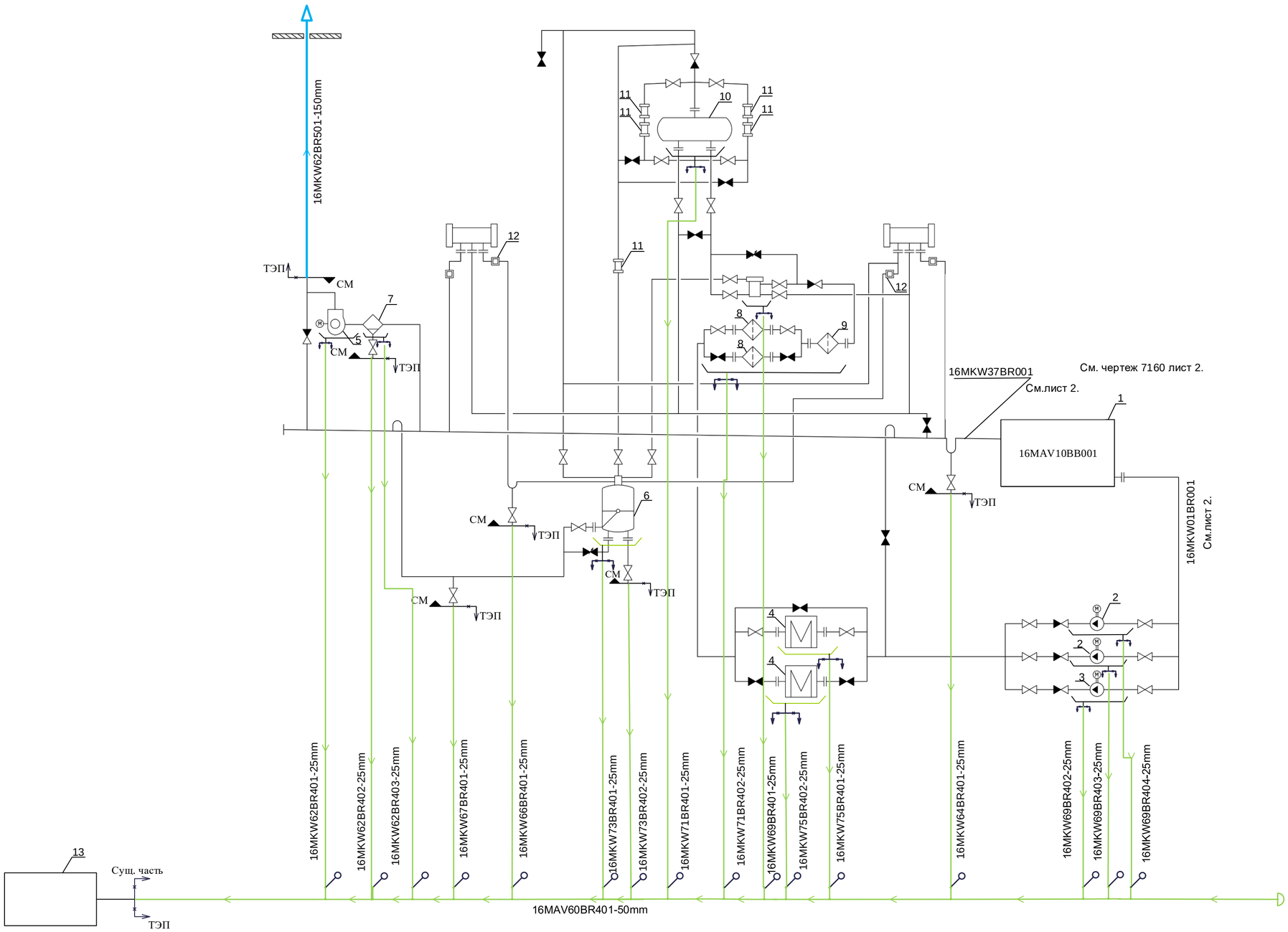

Перечень оборудования

Поз.	Наименование	Кол.
1	Бак масляный ПТ №16 V=35,2 м3	1
2	Агрегат электронасосный	2
3	Агрегат электронасосный	1
4	Маслоохладитель системы маслоснабжения уплотнений вала ТГ	2
5	Вентилятор отсоса масляных паров	1
6	Затвор гидравлический	1
7	Маслоуловитель	1
8	Фильтр	2
9	Фильтр магнитный	1
10	Бак демпферный	1
11	Патрубок смотровой	5
12	Патрубок маслоконтрольный	2
13	Бак сбора грязного масла V=4 м3	1

Условные обозначения

	Арматура регулирующая ручная
	Запорная арматура с ручным приводом
	Вентиль
	Обратный клапан
	Клапан (закрыт)
	Фильтр

Существующая часть Сургутской ГРЭС-1 — АО «Институт Теплоэлектропроект» (ТЭП) - граница проектирования

АО «Силовые Машины» (СМ) - граница проектирования — АО «Институт Теплоэлектропроект» (ТЭП)

Согласовано: ОАСУ Соболева

Взам. инв. №

Подпись и дата

Инв. № подл.

Изм.	Кол.уч	Лист	№ док.	Подп.	Дата
2	-	Зам.	2815-24		

246N1-16UHJ-7160-TD.M

Модернизация генерирующего объекта Сургутская ГРЭС-1 (16г)

Разработал	Гусев	
Проверил	Дёмина	
Н. контр.	Черемушкина	

Главный корпус
PI-диаграмма трубопроводов маслоснабжения турбоустановки

Стадия	Лист	Листов
Р	4	

PI-диаграмма трубопроводов маслоснабжения уплотнений вала турбогенератора. Система MKW

АКЦИОНЕРНОЕ ОБЩЕСТВО ИНСТИТУТ ТЕПЛОЭЛЕКТРОПРОЕКТ Г. МОСКВА

Формат А2