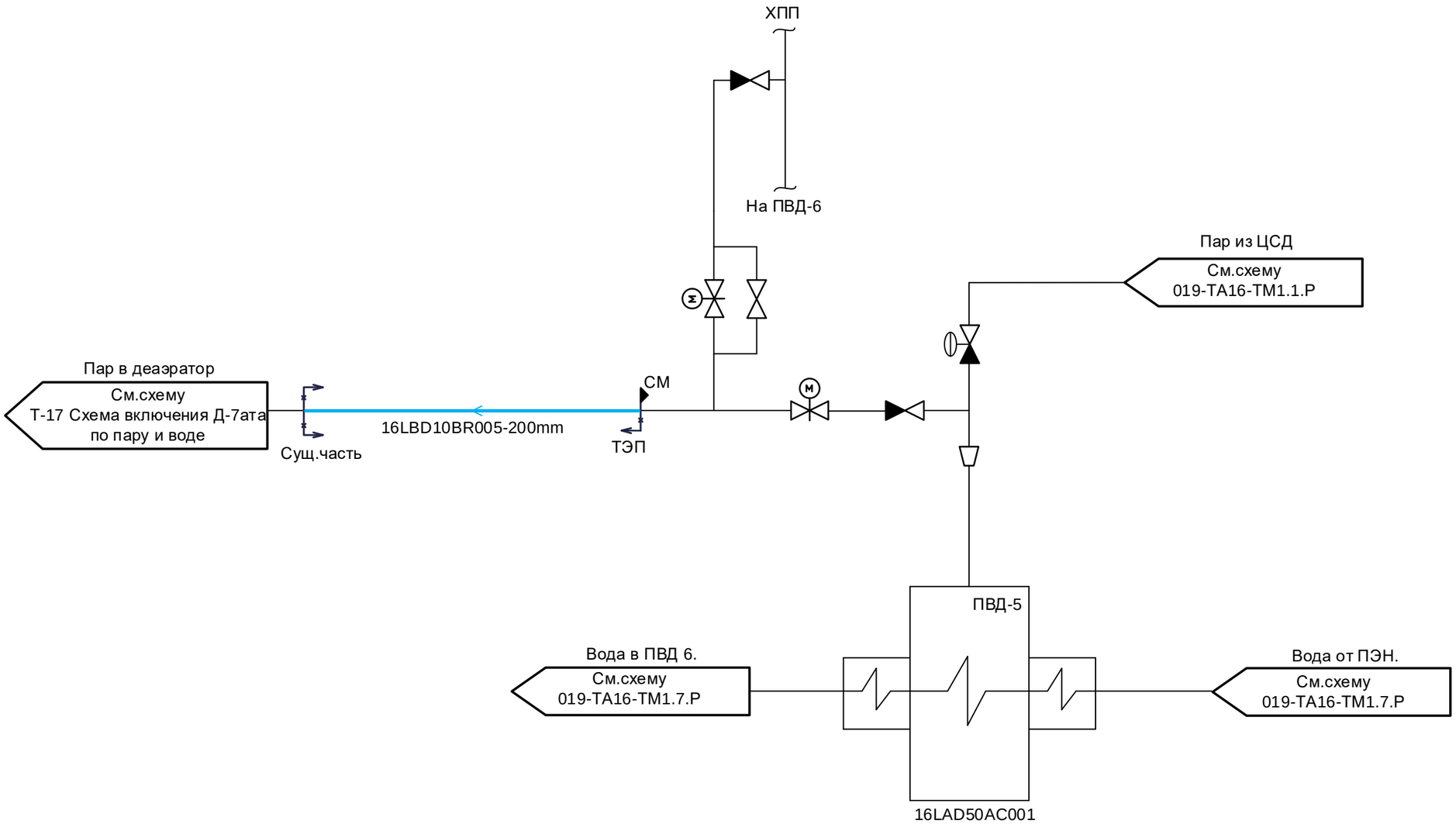

Примечание: См. Тепловую схему ООО «НордЭнергоИнжиниринг»№019-ТА16-ТМ1.1.Р изм.8

Существующая часть Сургутской ГРЭС-1 — АО «Институт Теплоэлектропроект»(ТЭП) - граница проектирования

АО «Силовые Машины» (СМ) - граница проектирования

АО «Институт Теплоэлектропроект»(ТЭП)

Согласовано

Взам. инв. №

Подпись и дата

Инв. № подл.

Изм.	Кол.уч	Лист	№ док.	Подп.	Дата
Разработал		Гусев			
Проверил		Демина			
Н. контр.		Черемушкина			

246N1 – 16UHJ – 7699 – TD.M

Модернизация генерирующего объекта Сургутская ГРЭС-1 (16Г)

Главный корпус. PI-диаграмма трубопровода пара от отборов в деаэратор.

Стадия	Лист	Листов
Р	1	

PI-диаграмма трубопровода пара от отборов в деаэратор.LBD

АКЦИОНЕРНОЕ ОБЩЕСТВО ИНСТИТУТ ТЕПЛОЭЛЕКТРОПРОЕКТ Г. МОСКВА

Формат А3