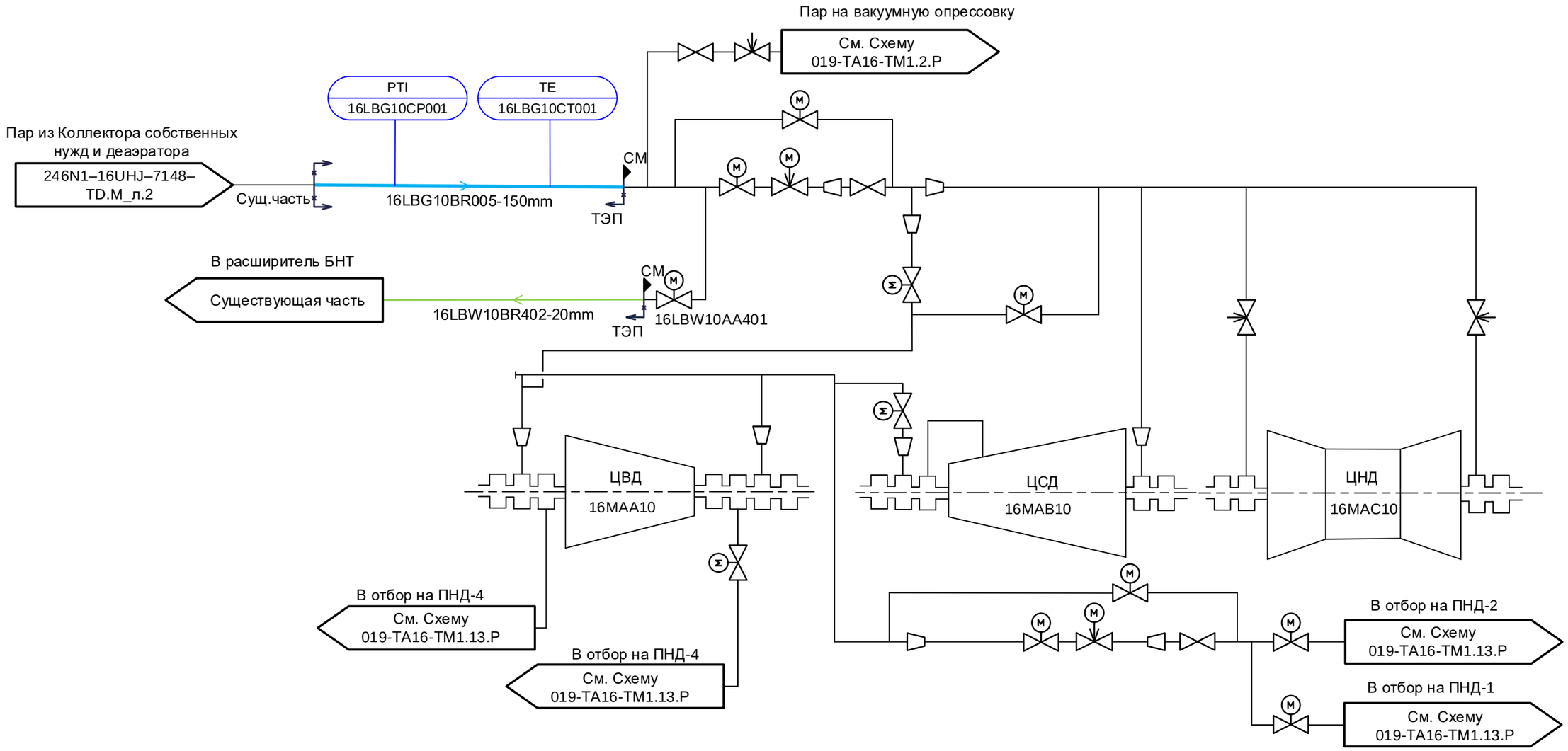

Примечание: См. Тепловую схему ООО «НордЭнергоИнжиниринг»№019-TA16-TM1.1.P изм.8

Сх. ООО «НордЭнергоИнжиниринг»№019-TA16-TM1.4.P

Существующая часть Сургутской ГРЭС-1 — АО «Институт Теплоэлектропроект»(ТЭП) - граница проектирования

АО «Силовые Машины» (СМ) - граница проектирования — АО «Институт Теплоэлектропроект»(ТЭП)

Согласовано

Взам. инв. №

Подпись и дата

Инв. № подл.

Изм.	Кол.уч	Лист	№ док.	Подп.	Дата
Разработал		Гусев			
Проверил		Демина			
Н. контр.		Черемушкина			

246N1 – 16UHJ – 7713 – TD.M

Модернизация генерирующего объекта Сургутская ГРЭС-1 (16Г)

Главный корпус. PI-диаграмма трубопровода пара на уплотнения ПТ.

Стадия	Лист	Листов
Р	2	

PI-диаграмма трубопровода пара на уплотнения ПТ.Система LBG.

АКЦИОНЕРНОЕ ОБЩЕСТВО ИНСТИТУТ ТЕПЛОЭЛЕКТРОПРОЕКТ Г. МОСКВА

Формат А3