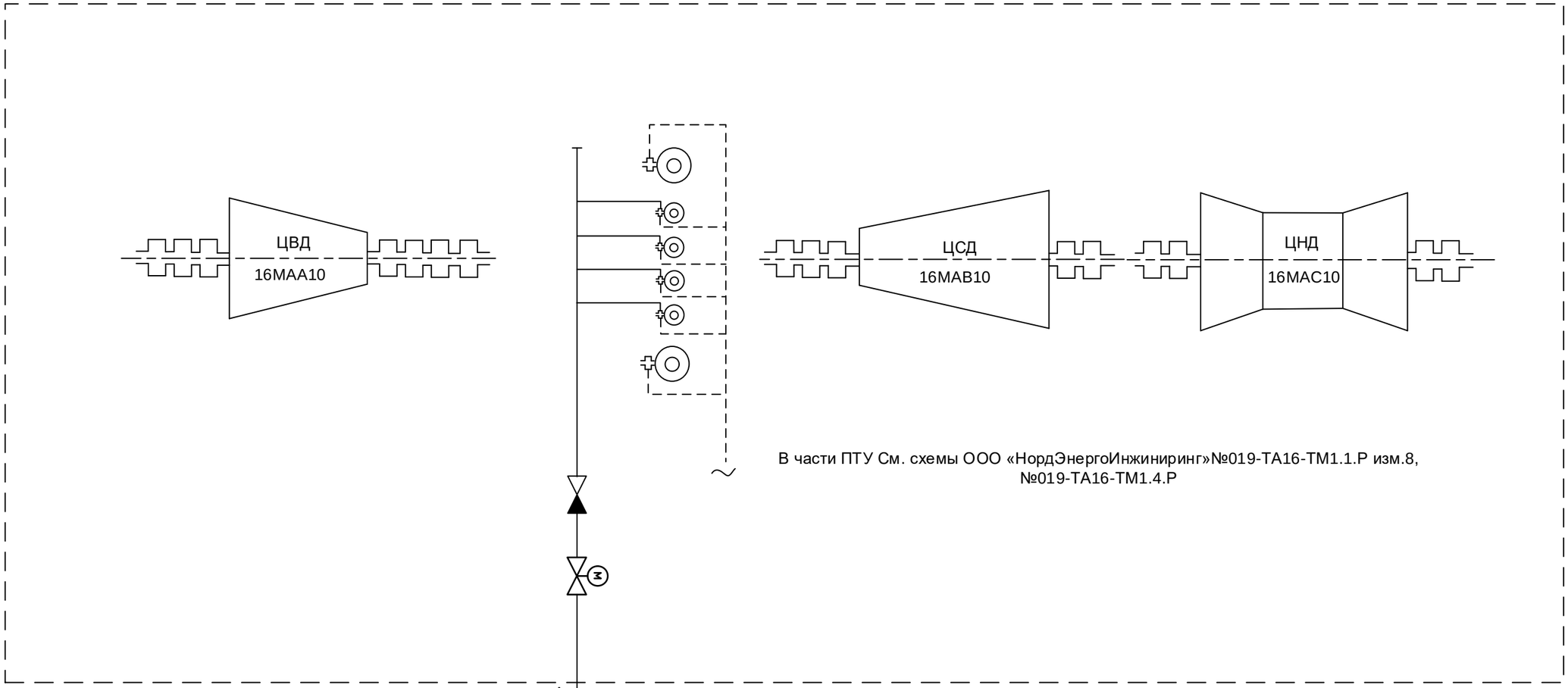


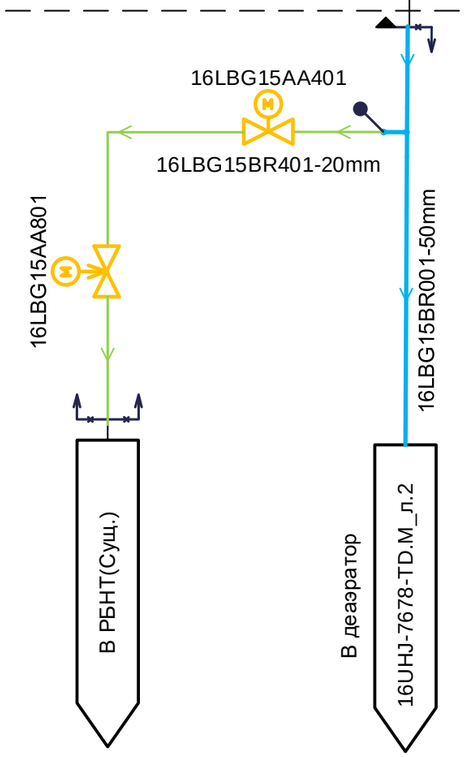


Существующая часть Сургутской ГРЭС-1

АО «Институт Теплоэлектропроект»(ТЭП)

- граница проектирования

АО «Силовые Машины» (СМ)

- граница проектирования

АО «Институт Теплоэлектропроект»(ТЭП)

| | | | | | | | | |
|---|---|---|---|---|---|---|---|---|
| 1 | - | Зам. | 2407-24 | | 09.24 | 246N1–16UHJ–7720–TD.M | | |
| Изм. | Кол.уч | Лист | № док. | Подп. | Дата | Модернизация генерирующего объекта Сургутская ГРЭС-1 (16г) | | |
| Разработал | | Демина | | | | Главный корпус. PI-диаграмма трубопровода отсоса пара от штоков клапанов на деаэратор. | Стадия | Лист | Листов |
| Проверил | | Гавриленко | | | | | Р | 2 | |
| Н. контр. | | Черемушкина | | | | PI-диаграмма трубопроводов отсоса пара от штоков клапанов на деаэратор. Система LBG. | АКЦИОНЕРНОЕ ОБЩЕСТВО ИНСТИТУТ ТЕПЛОЭЛЕКТРОПРОЕКТ Г. МОСКВА | | |

Согласовано

Взам. инв. №

Подпись и дата

Инв. № подл.

Формат А3