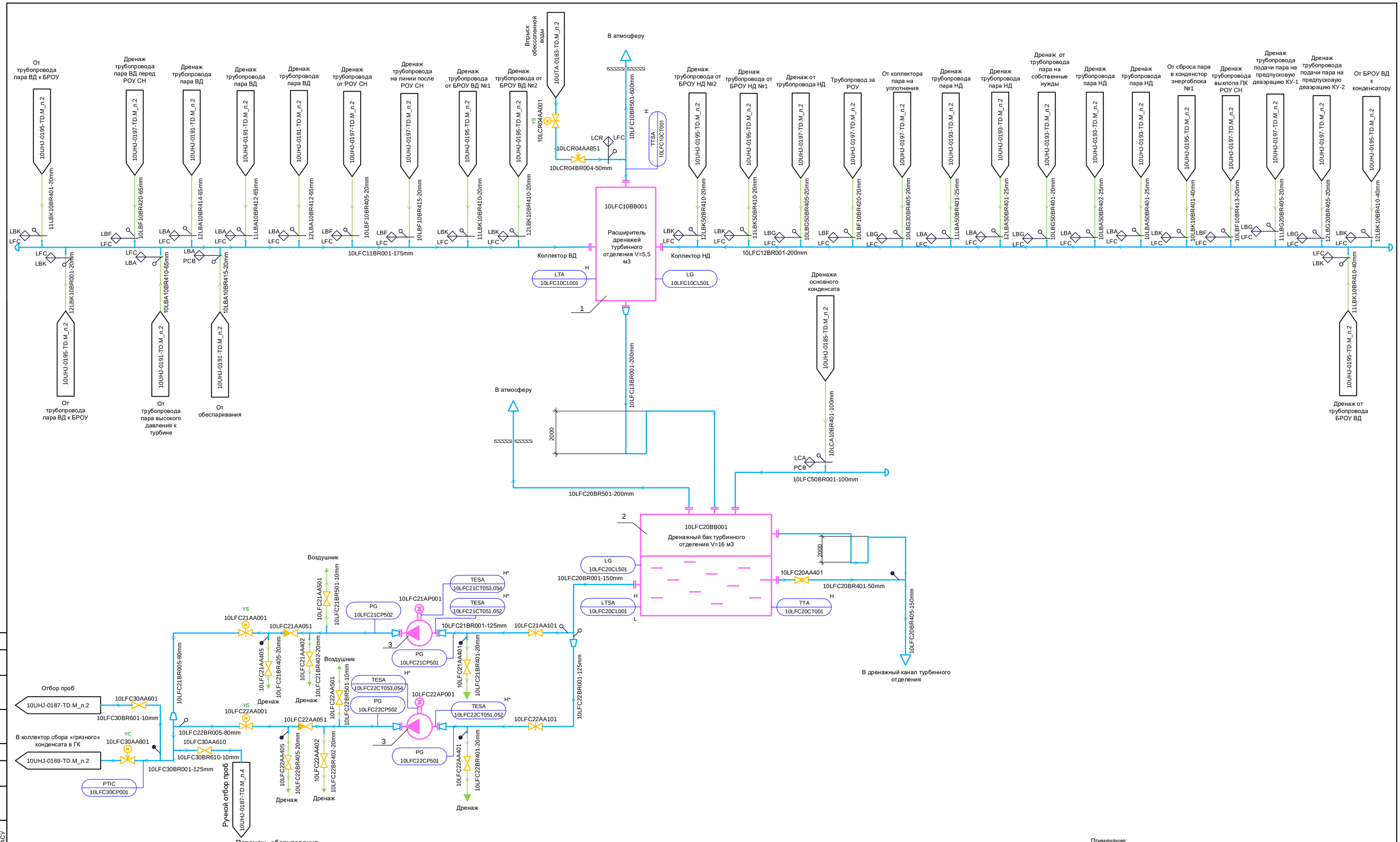

Перечень оборудования

Поз.	Маркировка	Наименование	Кол.	Характеристики	Примечание
1	10LFC10BB001	Расширитель дренажей турбинного отделения	1	V=5,5 м3	
2	10LFC20BB001	Дренажный бак турбинного отделения	1	V=16 м3	
3	10LFC21AP001;10LFC22AP001	Насос дренажного бака турбинного отделения	2	Q=50 м3/Ч H=0.55 МПа	

Примечание:
1. Возможна корректировка PI- диаграммы после получения ИД от поставщиков оборудования.
2. * - Датчики поставляются комплектно с насосами.

1	3	Зам	154-26		01.26	261N1-10UHJ-0123-TD.M
Изм.	Кол.уч	Лист	№ док.	Подп.	Дата	Южно-Якутская ТЭС. Рабочая документация
Разработал		Евстифеев				Главный корпус. PI-диаграмма трубопроводов дренажей турбинного отделения
Проверил		Лаврякова				Стадия: Р; Лист: 2; Листов:
Гл. спец.		Сергеева				
Н. контр.		Черемушкина				PI-диаграмма трубопроводов дренажей турбинного отделения. Система LFC
						АКЦИОНЕРНОЕ ОБЩЕСТВО ИНСТИТУТ ТЕПЛОЭЛЕКТРОПРОЕКТ г. МОСКВА

Согласовано
ОАСУ
Взам. инв. №
Подпись и дата
Инв. № подл.

Формат А1