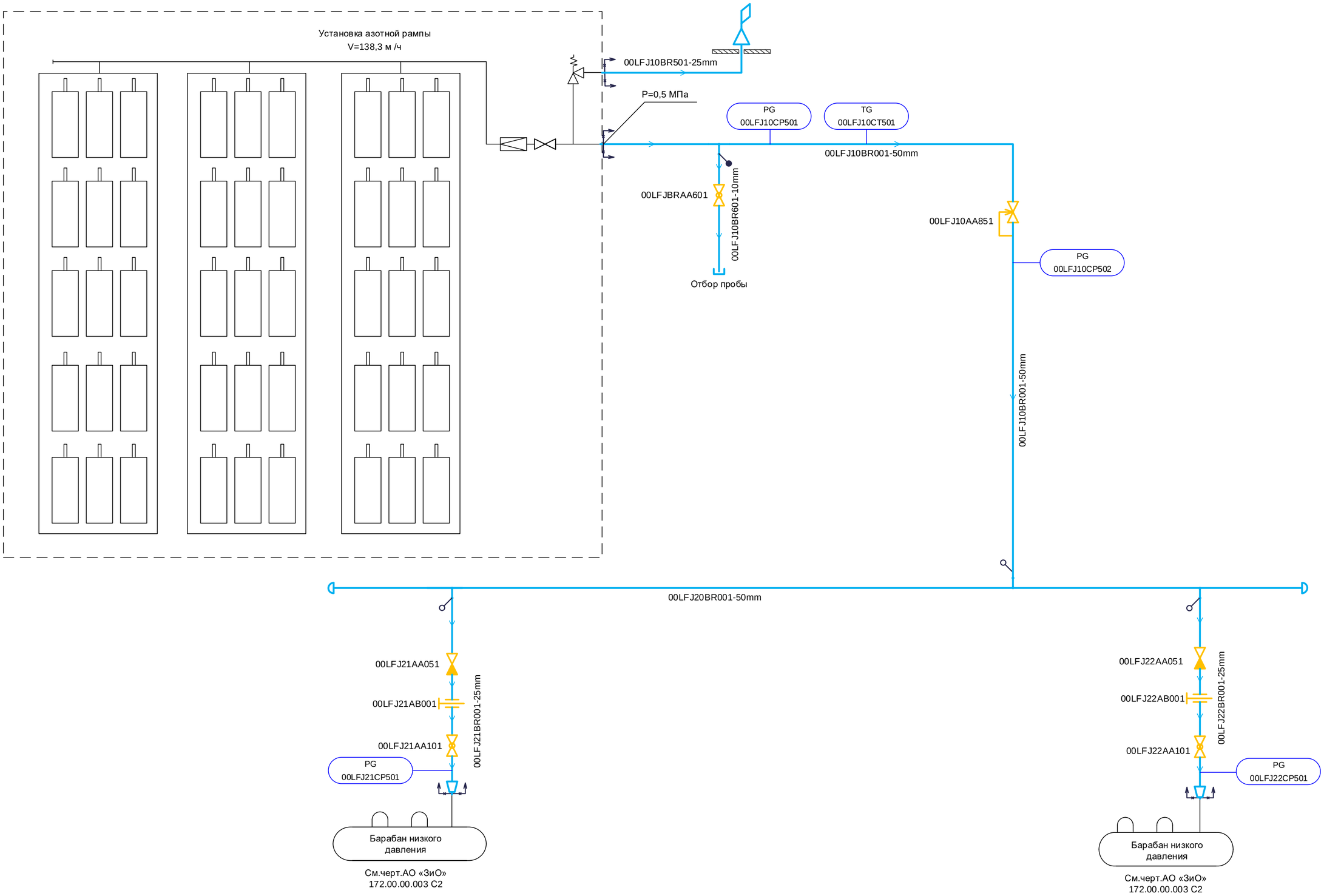

Примечание:

1. Возможна корректировка PI- диаграммы после получения ИД от поставщика оборудования
2. Для консервации КУ используется 45 баллонов (40 л).

2		Зам	5660-25			
Изм.	Кол.уч	Лист	№ док.	Подп.	Дата	
Разработал		Полянская				
Проверил		Майорова				
Н. контр.		Черемушкина				

261N1 – 10UHJ – 0163 – TD.M

Южно-Якутская ТЭС. Рабочая документация.

Главный корпус. PI-диаграмма азотной консервации.

Стадия	Лист	Листов
Р	2	

Главный корпус. PI-диаграмма азотной консервации. Система LFJ

АКЦИОНЕРНОЕ ОБЩЕСТВО ИНСТИТУТ ТЕПЛОЭЛЕКТРОПРОЕКТ Г. МОСКВА

Согласовано

Готовская

ОАСУ

Взам. инв. №

Подпись и дата

Инв. № подл.

Формат А2