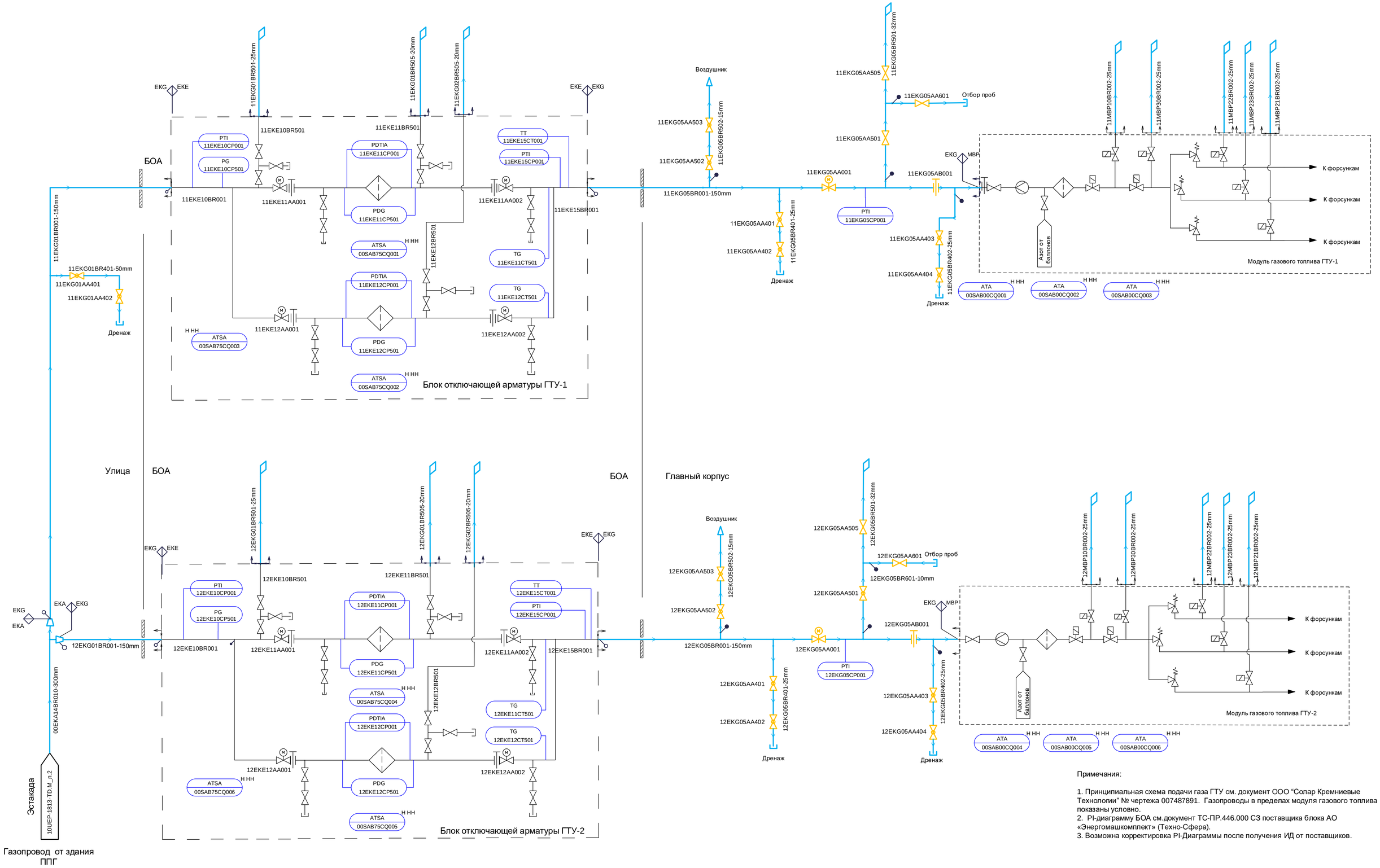

Примечания:

1. Принципиальная схема подачи газа ГТУ см. документ ООО “Солар Кремниевые Технологии” № чертежа 007487891. Газопроводы в пределах модуля газового топлива показаны условно.
2. PI-диаграмму БОА см.документ ТС-ПР.446.000 С3 поставщика блока АО «Энергомашкомплект» (Техно-Сфера).
3. Возможна корректировка PI-Диаграммы после получения ИД от поставщиков.

						261N1 – 10UHJ – 0167 – TD.M			
1		Зам	1751-25		06.25	Южно-Якутская ТЭС. Рабочая документация			
Изм.	Кол.уч	Лист	№ док.	Подп.	Дата				
Разработал	Полянская				06.25	Главный корпус.PI – диаграмма трубопроводов газового топлива. Газопроводы ГТУ	Стадия	Лист	Листов
Проверил	Малеева				06.25		Р	2	
Зам.нач.отд.	Майорова				06.25				
Н. контр.	Черемушкина				06.25	PI – диаграмма трубопроводов газового топлива. Газопроводы ГТУ. Системы EKG, MBP	АКЦИОНЕРНОЕ ОБЩЕСТВО ИНСТИТУТ ТЕПЛОЭЛЕКТРОПРОЕКТ г. МОСКВА		

Согласовано

ОАСУ

Взам. инв. №

Подпись и дата

Инв. № подл.

Формат А2