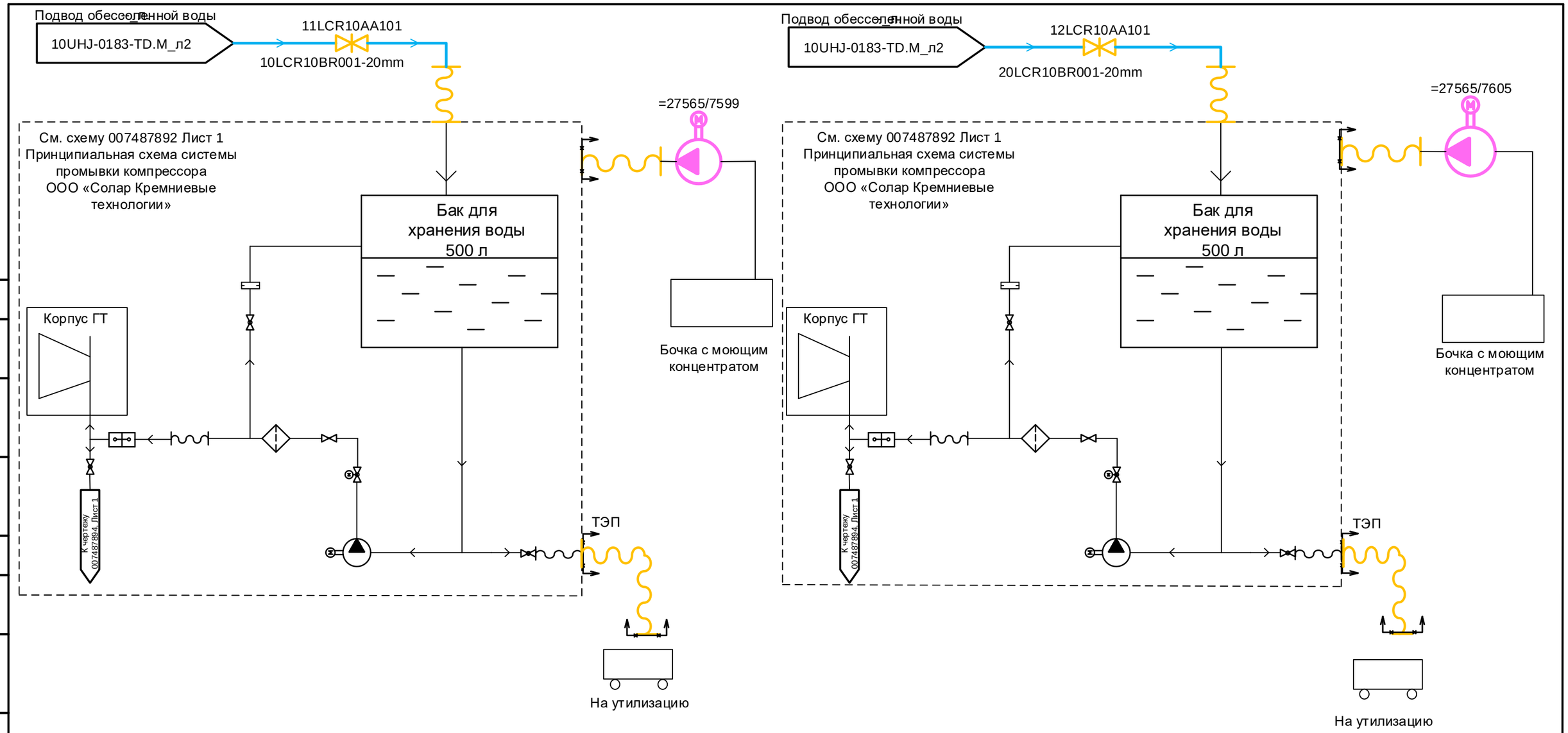

Согласовано

ОАСУ

Взам. инв. №

Подпись и дата

Инв. № подл.

Изм.	Кол.уч	Лист	№ док.	Подп.	Дата
Разработал		Евстифеев			
Проверил		Лаврякова			
Гл. спец.		Супонина			
Н. контр.		Черёмушкина			

261N1-10UHJ-0205-TD.M

Южно-Якутская ТЭС. Рабочая документация

Главный корпус. PI-Диаграмма трубопроводов промывки ГТУ

Стадия	Лист	Листов
Р	2	

PI-Диаграмма трубопроводов промывки ГТУ. Система SDM

АКЦИОНЕРНОЕ ОБЩЕСТВО ИНСТИТУТ ТЕПЛОЭЛЕКТРОПРОЕКТ Г. МОСКВА

Формат А3