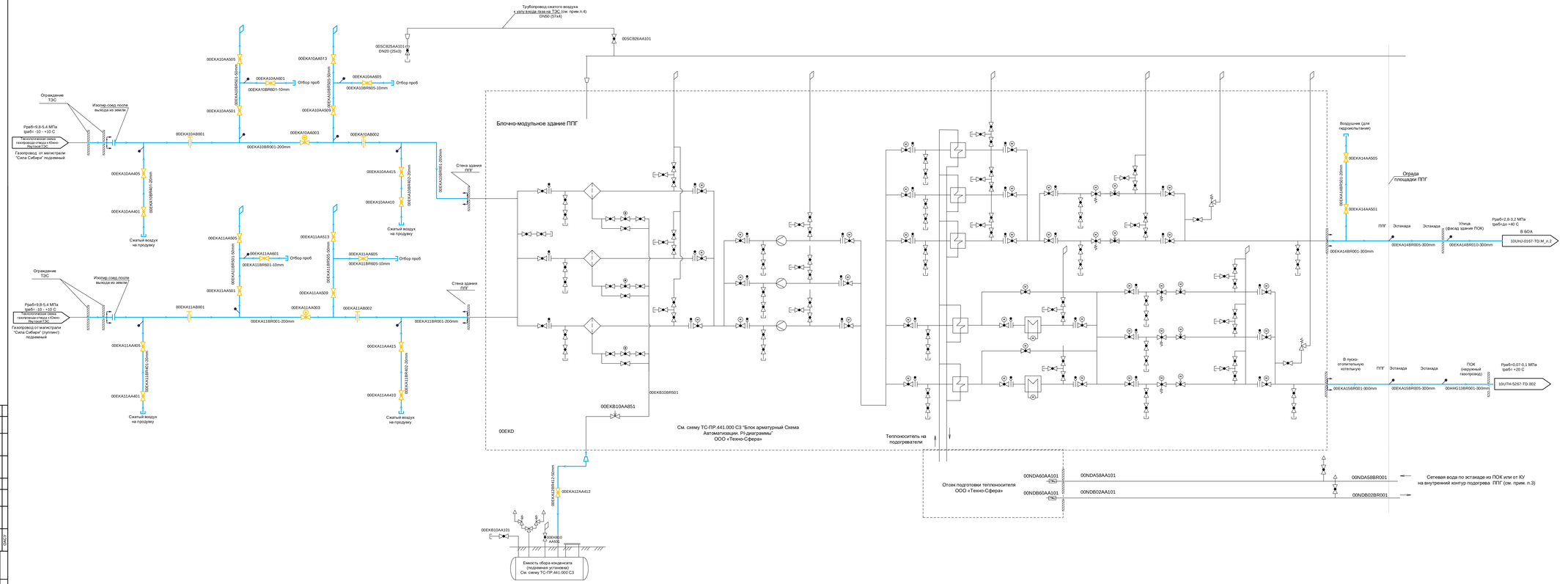

1. Технологическая схема газопровода-отвода к Южно-Якутской ТЭС см. документацию ООО "Газпром проектирование" 6136.001.П.0/0.0002-ТКР1.1.ГЧ
2. PI-Диаграмму ППГ см. ТС-ПР.441.000 СЗ "Блок арматурный Схема Автоматизации. PI-диаграммы" ООО «Техно-Сфера».
3. PI-диаграмма трубопроводов сетевой воды 261N1-10UHJ-0212-TD.M.
4. PI-диаграмма трубопроводов сжатого воздуха 261N1-10UHJ-0213-TD.M P.

							261N1 – 10UEP – 1813 – TD.M			
2						12.25	Южно-Якутская ТЭС. Рабочая документация			
Изм.	Кол.уч.	Лист	N док.	Подп.	Дата					
Разработал		Малеева					PI – Диаграмма трубопроводов газового хозяйства.	Стадия	Лист	Листов
Проверил		Ивашова						Р	2	
Гл.спец.		Сурхова					PI – Диаграмма трубопроводов газового хозяйства. Газопроводы от врезки газа на ТЭС до здания ПВП	ТЕХНОПРОМ		
Н. контр.		Черемухина								

Согласовано

Взамен инв. №

Подпись и дата

Инв. № подл.

Формат А2х4