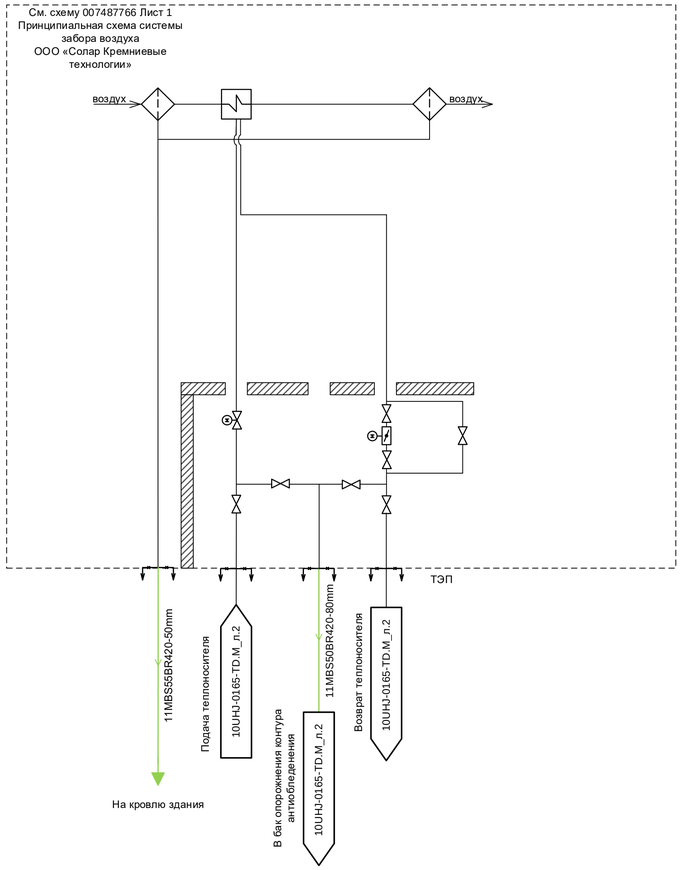

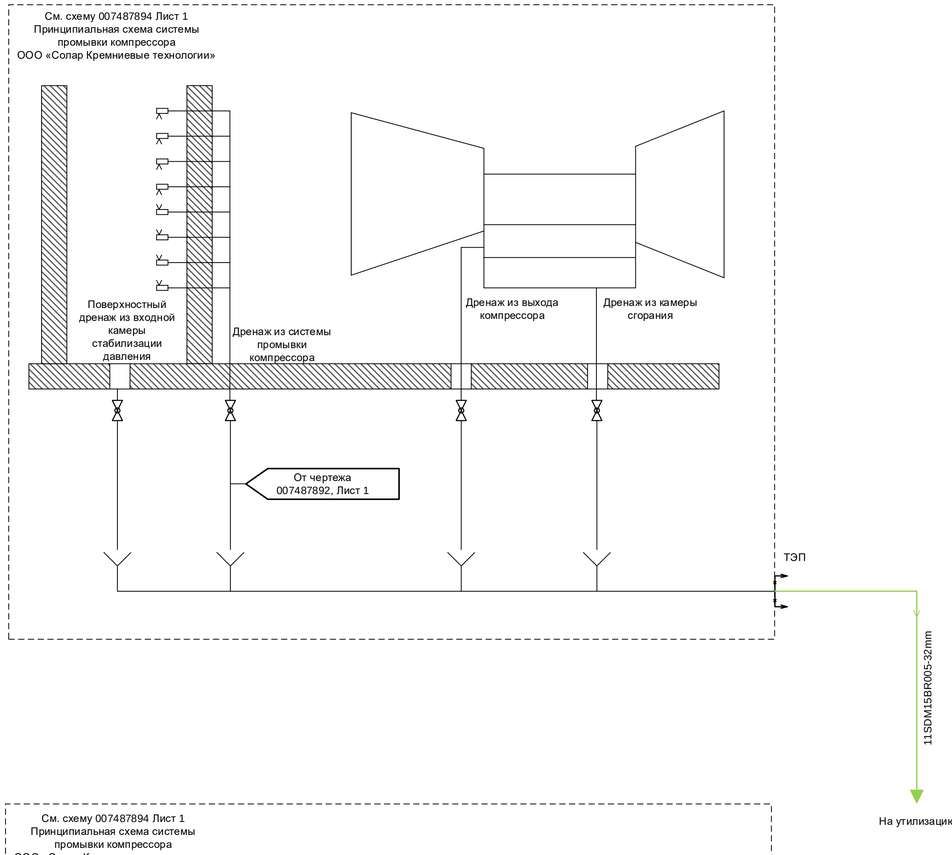

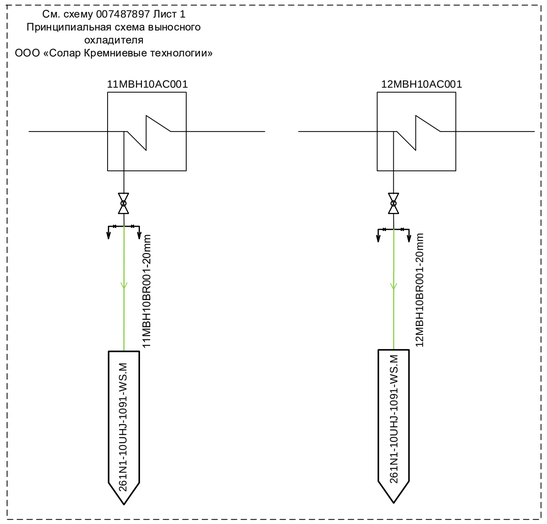

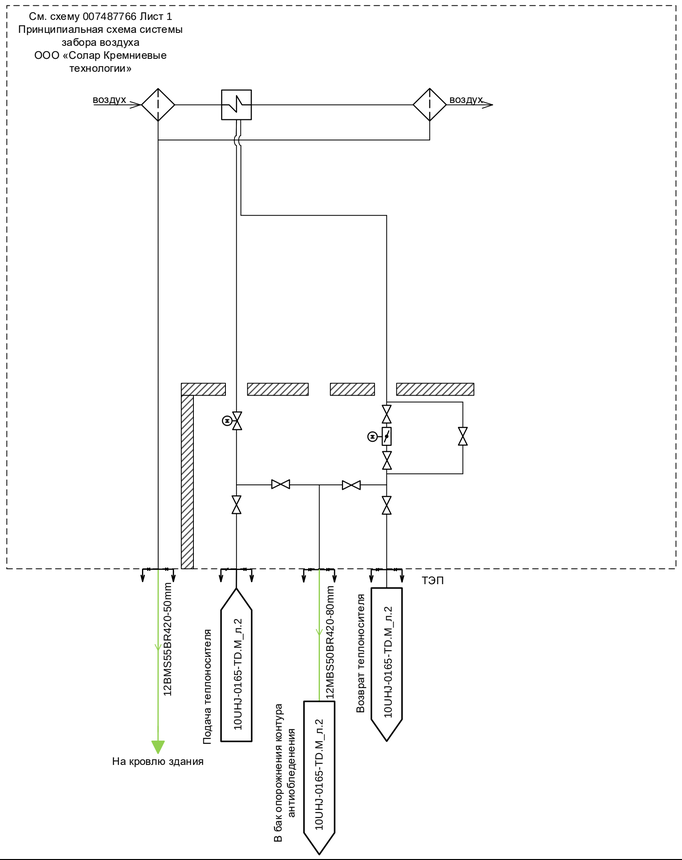

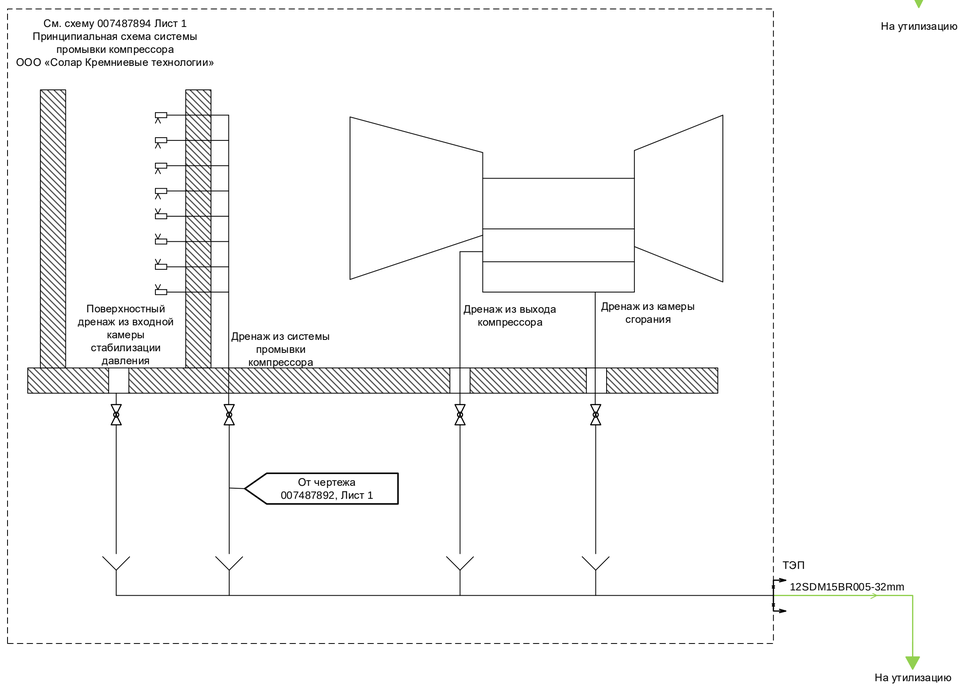

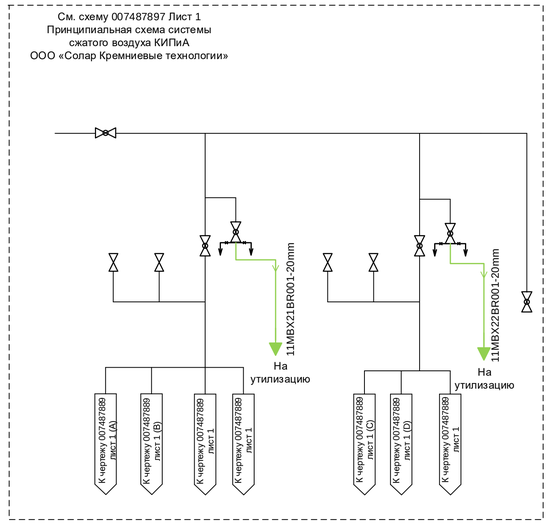

						261N1-10UHJ-2620-TD.M		
						Южно-Якутская ТЭС. Рабочая документация		
Изм.	Кол.уч	Лист	№ док.	Подп.	Дата			
Разработал		Евстифеев				Главный корпус. PI-диаграмма трубопроводов дренажей ГТУ	Стадия	Лист	Листов
Проверил		Лаврякова					Р	2	
Гл. Спец.		Супонина							
Н. контр.		Черемушкина				PI-диаграмма трубопроводов дренажей ГТУ. Система SDM, MBS	АКЦИОНЕРНОЕ ОБЩЕСТВО ИНСТИТУТ ТЕПЛОЭЛЕКТРОПРОЕКТ г. МОСКВА		

Согласовано

ОАСУ

Взам. инв. №

Подпись и дата

Инв. № подл.

Формат А1